iNERGY

ТЕПЛОТЕХНИК

ТОО "ТЕПЛОТЕХНИК-НС"
г. Астана, р-н Байконыр
улица 191, здание 61

tt-ns.kz

+7 (7172) 25 65 25
+7 708 425 65 25

info@tt-ns.kz
teplotehnikns@mail.ru

iNERGY

ТЕПЛОТЕХНИК

Теплотехник - генератор комфорта!
Проектирование
Производство
Монтаж
Сервис

НАСОСЫ

50Hz

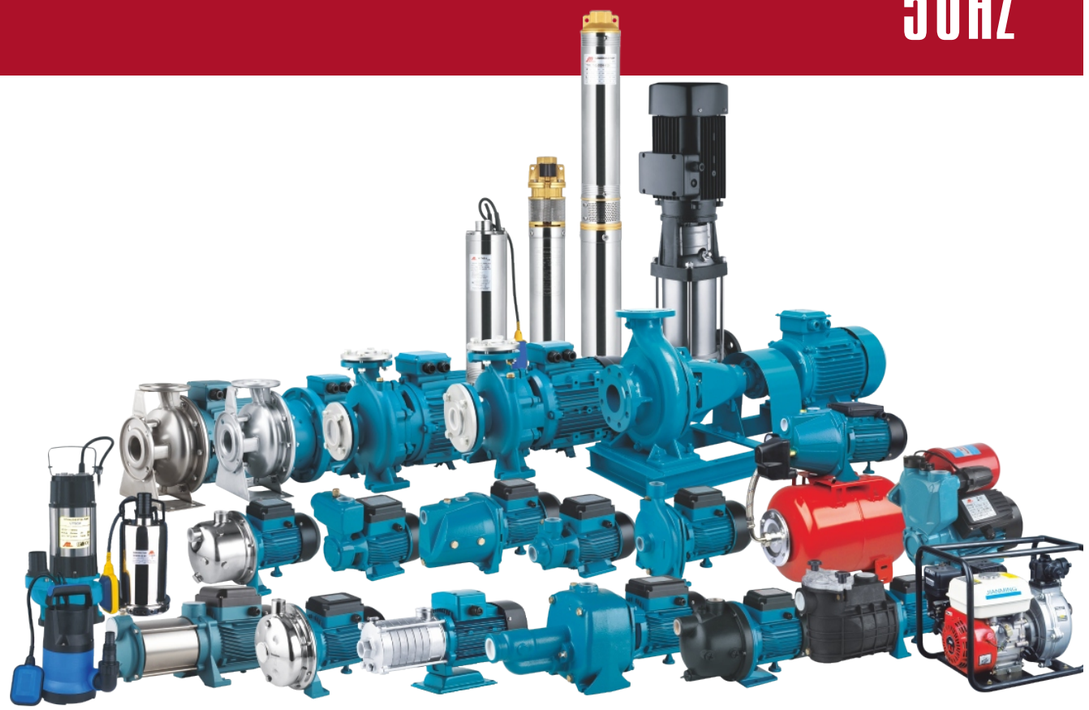

+7 (7172) 25 65 25
+7 708 425 65 25

info@tt-ns.kz

tt-ns.kz

ТЕПЛОТЕХНИК

О КОМПАНИИ:

Наша компания оказывает широкий спектр услуг по проектированию, подбору и поставке инженерного оборудования систем отопления, водоснабжения и пожаротушения зданий и сооружений. Выполняем строительно-монтажные и пуско-наладочные работы теплового и насосного оборудования, электромонтажные и пуско-наладочные работы тепловой автоматики и насосной автоматики.

ПРОЕКТИРОВАНИЕ
- систем отопления
- систем водоснабжения

ПРОИЗВОДСТВО
- БТП (блочный тепловой пункт)
- БУВ (блочный узел водоснабжения)
- насосные станции
- абонентские грязевики, распределительные коллекторы систем отопления, горячего и холодного водоснабжения

ПОСТАВКА
- поставка теплового оборудования
- насосного оборудования
- запорно-регулирующей арматуры

МОНТАЖ
- строительно-монтажные работы
- пуско-наладочные работы теплового и насосного оборудования
- шкафов управления собственной сборки с частотными преобразователями
- электромонтажные и пуско-наладочные работы

На сегодняшний день компанией сданы и введены в эксплуатацию более двухсот объектов в городе Астана, а также объекты в других городах Республики Казахстан. Реконструкция системы очистки воды для водоснабжения курортной зоны Бурабай, очистные сооружения аэропорта города Костанай, строительство напорного канализационного коллектора в городе Сатпаев.
Также успешно реализованы проекты в Узбекистане.

Приобретённый опыт и безупречная репутация позволили нам создать надежные дилерские (партнерские) отношения с представительствами таких брэндов как CNP, LD, ALSO, Росма, Экомера, Wester.

info@tt-ns.kz tt-ns.kz

ТЕПЛОТЕХНИК

info@tt-ns.kz tt-ns.kz

YBCV Серия

ЦИРКУЛЯЦИОННЫЙ НАСОС С ПЕРЕМЕННОЙ СКОРОСТЬЮ ВРАЩЕНИЯ

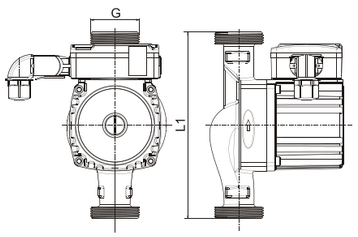

№	ОПИСАНИЕ	№	ОПИСАНИЕ	№	ОПИСАНИЕ	№	ОПИСАНИЕ
1	Корпус насоса	6	Латунный подшипник	11	Корпус двигателя	16	Плата
2	Раб. колесо	7	Ротор	12	Винты	17	Крышка клеммной коробки
3	Крышка из нерж. стали	8	Керамический вал	13	Выпускной винт		
4	Подшипник	9	Экранирование	14	Табличка		
5	Прокладка	10	Статор	15	Посадочное место		

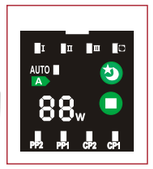

Модель	Power	Max.Flow	Max.Head	Voltage	Material of pump body				Размеры (mm)		
					Cast Iron	Plastic	Brass	Stainless steel	L1		G
	W	m³/h	m	V					130	180	
YBCV15/4EA	5~22	1.8	4	220/50	●		●	●	●		1"
YBCV25/4 EA	5~22	2.6	4		●		●		●	●	1 1/2"
YBCV32/4EA	5~22	3	4		●					●	2"
YBCV15/5EA	5~30	2.3	5		●		●	●	●		1"
YBCV25/5EA	5~30	3.1	5		●		●		●	●	1 1/2"
YBCV32/5EA	5~30	3.4	5		●					●	2"
YBCV15/6EA	5~45	2.4	6		●		●	●	●		1"
YBCV25/6EA	5~45	3.6	6		●		●		●	●	1 1/2"
YBCV32/6EA	5~45	3.6	6		●					●	2"
YBCV15/7EA	5~47	2.7	7		●		●	●	●		1"
YBCV25/7EA	5~47	3.7	7		●		●		●	●	1 1/2"
YBCV32/7EA	5~47	3.7	7		●					●	2"

Модель	Power	Max.Flow	Max.Head	Voltage	Material of pump body				Размеры (mm)		
					Cast Iron	Plastic	Brass	Stainless steel	L1		G
	W	m³/h	m	V					130	180	
YBCV15/4EAB	5~22	1.8	4	220/50	●		●	●	●		1"
YBCV25/4EAB	5~22	2.6	4		●		●		●	●	1 1/2"
YBCV32/4EAB	5~22	3	4		●					●	2"
YBCV15/5EAB	5~30	2.3	5		●		●	●	●		1"
YBCV25/5EAB	5~30	3.1	5		●		●		●	●	1 1/2"
YBCV32/5EAB	5~30	3.4	5		●					●	2"
YBCV15/6EAB	5~45	2.4	6		●		●	●	●		1"
YBCV25/6EAB	5~45	3.6	6		●		●		●	●	1 1/2"
YBCV32/6EAB	5~45	3.6	6		●					●	2"
YBCV15/7EAB	5~47	2.7	7		●		●	●	●		1"
YBCV25/7EAB	5~47	3.7	7		●		●		●	●	1 1/2"
YBCV32/7EAB	5~47	3.7	7		●					●	2"

@ info@tt-ns.kz tt-ns.kz

iNERGY | ТЕПЛОТЕХНИК

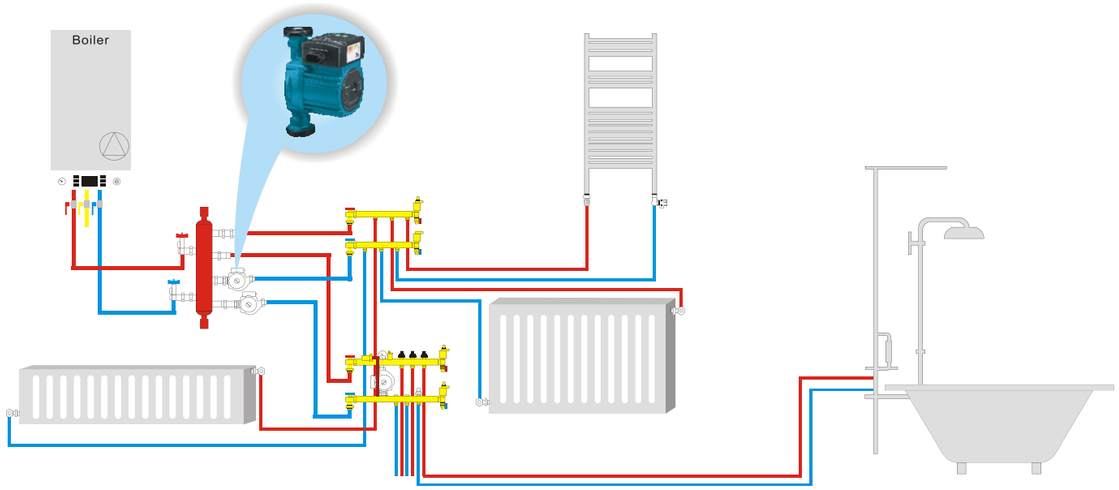

Модель	Power	Max.Flow	Max. Head	Voltage	Material of pump body				Размеры (mm)		
					Cast Iron	Plastic	Brass	Stainless steel	L1		G
	W	m³/h	m	V					130	180	
YBCV15/4EAD	5~22	1.8	4	220/50	●		●	●	●		1"
YBCV25/4 EAD	5~22	2.6	4		●		●		●	●	1 1/2"
YBCV32/4EAD	5~22	3	4		●					●	2"
YBCV15/5EAD	5~30	2.3	5		●		●	●	●		1"
YBCV25/5EAD	5~30	3.1	5		●		●		●	●	1 1/2"
YBCV32/5EAD	5~30	3.4	5		●					●	2"
YBCV15/6EAD	5~45	2.4	6		●		●	●	●		1"
YBCV25/6EAD	5~45	3.6	6		●		●		●	●	1 1/2"
YBCV32/6EAD	5~45	3.6	6		●					●	2"
YBCV15/7EAD	5~47	2.7	7		●		●	●	●		1"
YBCV25/7EAD	5~47	3.7	7		●		●		●	●	1 1/2"
YBCV32/7EAD	5~47	3.7	7		●					●	2"

Модель	Power	Max.Flow	Max. Head	Voltage	Material of pump body				Размеры (mm)		
					Cast Iron	Plastic	Brass	Stainless steel	L1		G
	W	m³/h	m	V					130	180	
YBCV15/4EAK	5~22	1.8	4	220/50	●		●	●	●		1"
YBCV25/4 EAK	5~22	2.6	4		●		●		●	●	1 1/2"
YBCV32/4EAK	5~22	3	4		●					●	2"
YBCV15/5EAK	5~30	2.3	5		●		●	●	●		1"
YBCV25/5EAK	5~30	3.1	5		●		●		●	●	1 1/2"
YBCV32/5EAK	5~30	3.4	5		●					●	2"
YBCV15/6EAK	5~45	2.4	6		●		●	●	●		1"
YBCV25/6EAK	5~45	3.6	6		●		●		●	●	1 1/2"
YBCV32/6EAK	5~45	3.6	6		●					●	2"
YBCV15/7EAK	5~47	2.7	7		●		●	●	●		1"
YBCV25/7EAK	5~47	3.7	7		●		●		●	●	1 1/2"
YBCV32/7EAK	5~47	3.7	7		●					●	2"

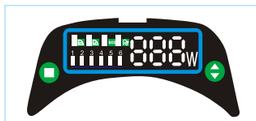

Модель	Power	Max.Flow	Max. Head	Voltage	Material of pump body				Размеры (mm)		
					Cast Iron	Plastic	Brass	Stainless steel	L1		G
	W	m³/h	m	V					130	180	
YBCV25/8EA	5~130	7.5	8	220/50	●						1 1/2"
YBCV32/8EA	5~130	10.2	8		●						2"
YBCV25/10EA	5~180	7.8	10		●						1 1/2"
YBCV32/10EA	5~180	10.8	10		●						2"

@ info@tt-ns.kz tt-ns.kz

YBC Серия
ЦИРКУЛЯЦИОННЫЙ НАСОС

УСЛОВИЯ ЭКСПЛУАТАЦИИ

- Применять к системе отопления
- Максимальное давление в системе: 10 бар
- Условия эксплуатации:

Температура окружающей среды: 0°C-40°C
Влажность окружающей среды: 95%
Температура жидкости: -10°C-110°C
Температура окружающей среды должна быть ниже температуры жидкости,чтобы избежать образования конденсата внутри статора.

- Жидкость: Чистые, неагрессивные и невзрывоопасные жидкости, без каких-либочастиц, волокон или минеральных масел.

Смеси воды и гликоля макс. соотношение компонентов: 1:1

- Время высыхания не более 10 секунд.

ПРИМЕЧАНИЕ: ОБРАТИТЕСЬ В ОТДЕЛ ПРОДАЖ ЗА БОЛЕЕ ПОДРОБНОЙ ИНФОРМАЦИЕЙ О НАСОСАХ СЕРИИ YBC

ИДЕНТИФИКАЦИОННЫЕ КОДЫ

YBC 32 /4 E (F) -180

- 180:body length(130/180/200mm)
- F:flange, B:brass body,S:stainless steel body,P:plastic body
- G:Pump outlooking design(G/T/E/Z/B/Y…)
- Max.head(4m, 6m, 7m, 8m…)
- Inlet/outlet:15, 25, 32…(15:1", 25:1 1 /2", 32:2"….)
- YBC:small circulation pump
- YBCF:big flange pump

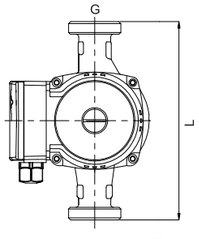

220V/50Hz 220V/60Hz 127V/60Hz

Модель	Power	Max.Flow	Max.Head	Material of pump body			Размеры (mm)	
				Cast Iron	Brass	Stainless steel	L	G
	W	m³/h	m					
YBC15/4T	72/53/38	2.3/1.7/0.8	4.5/4/3	●	●	●	130	1"
YBC15/4G		2.3/1.7/0.8		●	●	●	130	1"
YBC15/4E		2.3/1.7/0.8		●	●	●	130	1"
YBC20/4T		2.3/1.7/0.8		●			130	1 1/4"
YBC20/4G		2.3/1.7/0.8		●			130	1 1/4"
YBC20/4E		2.3/1.7/0.8		●			130	1 1/4"
YBC25/4T-130		2.9/2.1/1.3		●	●		130	1 1/2"
YBC25/4G-130		2.9/2.1/1.3		●	●		130	1 1/2"
YBC25/4E-130		2.9/2.1/1.3		●	●		130	1 1/2"
YBC25/4T-180		3.4/2.3/1.3		●	●		180	1 1/2"
YBC25/4G-180		3.4/2.3/1.3		●	●		180	1 1/2"
YBC25/4E-180		3.4/2.3/1.3		●	●		180	1 1/2"
YBC32/4T-180		3.4/2.3/1.3		●	●		180	2"
YBC32/4G-180		3.4/2.3/1.3		●	●		180	2"
YBC32/4E-180		3.4/2.3/1.3		●	●		180	2"

220V/50Hz 220V/60Hz 127V/60Hz

Модель	Power	Max.Flow	Max.Head	Material of pump body			Размеры (mm)	
				Cast Iron	Brass	Stainless steel	L	G
	W	m³/h	m					
YBC12/6T	93/67/46	1.8/1.2/0.8	6/5/3	●	●	●	130	3/4"
YBC12/6G		1.8/1.2/0.8		●	●	●	130	3/4"
YBC12/6E		1.8/1.2/0.8		●	●	●	130	3/4"
YBC15/6T		2.6/2.0/1.2		●	●	●	130	1"
YBC15/6G		2.6/2.0/1.2		●	●	●	130	1"
YBC15/6E		2.6/2.0/1.2		●	●	●	130	1"
YBC20/6T		3.3/2.3/1.3		●			130	1 1/4"
YBC20/6G		3.3/2.3/1.3		●			130	1 1/4"
YBC20/6E		3.3/2.3/1.3		●			130	1 1/4"
YBC25/6T-130		3.3/2.3/1.3		●	●		130	1 1/2"
YBC25/6G-130		3.3/2.3/1.3		●	●		130	1 1/2"
YBC25/6E-130		3.3/2.3/1.3		●	●		130	1 1/2"
YBC25/6T-180		3.9/2.9/1.6		●	●		180	1 1/2"
YBC25/6G-180		3.9/2.9/1.6		●	●		180	1 1/2"
YBC25/6E-180		3.9/2.9/1.6		●	●		180	1 1/2"
YBC32/6T-180		3.9/2.9/1.6		●	●		180	2"
YBC32/6G-180		3.9/2.9/1.6		●	●		180	2"
YBC32/6E-180		3.9/2.9/1.6		●	●		180	2"

@ info@tt-ns.kz tt-ns.kz

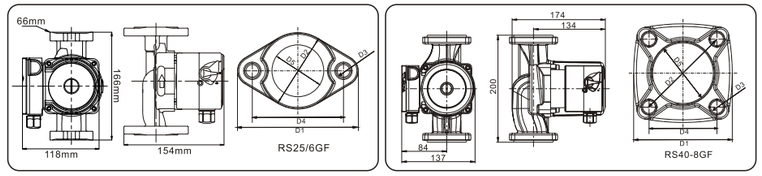

220V/50Hz 220V/60Hz 127V/60Hz

Модель	Power	Max.Flow	Max.Head	Pump Dimension (mm)				Flange Dimension (mm)				Weight (kg)
	W	m³/h	m	L	B	H	G	D1	D2	D3	D4	
YBC25/6YBC	93/67/46	3.5/2.3/1.3	6/5/3	166	118	154	1 1/2"	106	67	13.5	80	3.0
YBC40/8YBC	270/220/150	9.6/6.2/2.6	8/7.5/6.5	200	147	166	2"	93	90.5	12	64	5.9

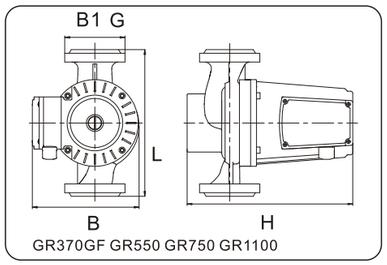

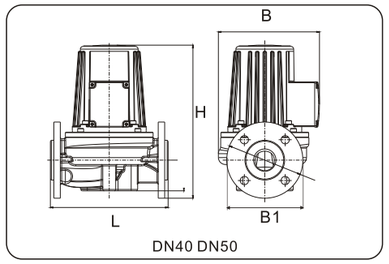

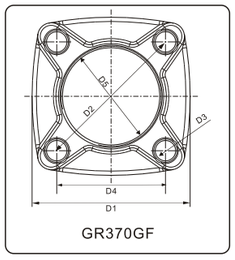

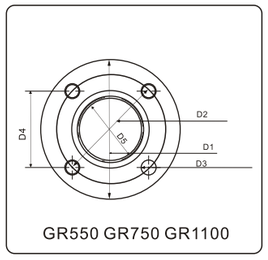

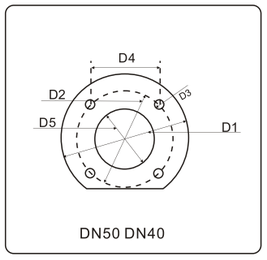

220V/50Hz 220V/60Hz 127V/60Hz

Модель	Power	Max.Flow	Max.Head	Pump Dimension (mm)					Flange Dimension (mm)					Weight (kg)
	W	m³/h	m	L	B	B1	H	G	D1	D2	D3	D4	D5	
YBC370	400	10.2	11	224	180	59.5	210	2"						9
YBC370YBC	400	10.5	11	224	163	92	253	2"	93	90.5	12	64	57.2	11
YBC550	550	10.5	12	225	160	126	253	2"	128	99	12	70	57.2	14.5
YBC750	750	18.6	17	255	219	126	314	2"	128	99	12	70	57.2	24
YBC1100	1100	23.1	18	255	219	126	314	2"	128	99	12	70	57.2	25
YBC550-DN40	550	12	12	225	162	150	255	2"	150	110	12	77.8	57.2	16
YBC750-DN40	750	18.6	17	255	219	150	249	2"	150	110	12	77.8	57.2	25
YBC1100-DN40	1100	23.1	20	255	219	150	249	2"	150	110	12	77.8	57.2	25.5
YBC550-DN50	550	12	12	225	162	165	255	2"	165	125	12	88.4	57.2	16.5
YBC750-DN50	750	18.6	17	255	219	165	249	2"	165	125	12	88.4	57.2	26
YBC1100-DN50	1100	23.1	20	255	219	165	249	2"	165	125	12	88.4	57.2	27

@ info@tt-ns.kz tt-ns.kz

IGD (3) Серия

ЦИРКУЛЯЦИОННЫЙ НАСОС С «СУХИМ» РОТОРОМ

УСЛОВИЯ ЭКСПЛУАТАЦИИ

- Температура жидкости до 20 - 120°C
- Температура окружающей среды до 40°C
- Диапазон напора: 7- 63 м

НАСОС

- Диапазон расхода: 2,5 ~240 м3/ч
- Мощность двигателя: 0,37 кВт ~37 кВт
- Скорость вращения: 2900/2950 об/мин
- Материал: Чугун
- Направление вращения: по часовой стрелке (обращено к торцу лопасти двигателя)

ПРЕИМУЩЕСТВА И ОСОБЕННОСТИ

- Высокое давление
- Простота установки и обслуживания

Вертикальный трубопроводный циркуляционный насос типа IGD(3) - это многоцелевое устройство для перекачки воды, которое может использоваться для перекачки разбавленной, чистой, неагрессивной, теплой и вязкой воды. Жидкость с физическими и химическими свойствами, сходными с водой при температуре ниже 5°C. Она широко используется в водоснабжении и канализации, охлаждении, противопожарной защите, электроэнергетике, химической промышленности, экструзионном оборудовании и очистке сточных вод, для защиты окружающей среды. Вспомогательное системное оборудование, такое как управление системой водоснабжения системой противопожарной защиты, холодильная системой, индустрией электронной коммерции, химической промышленности, очистка сточных вод.

Жидкость, подаваемая насосом		Максимальная рабочая температура	Требования к характеристикам жидкости	Применение
Вода	Циркулирующая вода для систем ОВКВ и кондиционирования воздуха	<90°C		Трубопроводные циркуляционные насосы обычно используются в бытовом водоснабжении. Промышленная вода, вода для систем охлаждения, районная/региональная система отопления, циркуляционная система кондиционирования воздуха и т.д., такие как: 1. Главный циркуляционный насос 2. Насос для смесительного трубопровода 3. Насос котла 4. Насосы для систем постоянного давления и т.д.
	Водоснабжение котла	<110°C		
	Региональное водоснабжение	<110°C		
	Конденсат	<90°C		
	Деминерализованная вода	-15°C-9°C		
	Слабощелочная вода	Комнатная температура		
Охлаждающая жидкость	Антифриз	Комнатная температура	Микрокристаллы, содержащиеся в жидкости	Трубопроводный циркуляционный насос используется в промышленности, например химическая, фармацевтическая, пищевая промышленность и т.д. Промышленность, такая как: 1. Транспортировка сырья 2. Повышение давления в системе 3. Гибридный контур loop и т.д.
	Охлаждающая или нециркулирующая жидкость для механической обработки	Комнатная температура	Может повредить уплотнение вала	
	Класс соединений (жидких)	Комнатная температура		
	Частичный раствор соли	Комнатная температура	Микрокристаллы, содержащиеся в жидкости	
Органический растворитель	Изопропанол	<60°C	Легковоспламеняющаяся жидкость	
	Пропанол	<60°C	Легковоспламеняющаяся жидкость	
Окислитель	Перекись водорода	<60°C, 20%		

Центробежный насос необходимо предварительно прокачать перед началом работы, чтобы исключить попадание газа в камеру насоса и обеспечить нормальное и стабильное водопоглощение и работу насоса. Если давление жидкости в камере насоса ниже этого значения.Если давление испарения высокое, во время работы насоса может возникнуть кавитация.Чтобы избежать кавитации, необходимо обеспечить минимальное давление на входной стороне насоса. Минимальное давление на впускной стороне насоса зависит от системы и условий эксплуатации насоса. При нормальных обстоятельствах в его расчете нет необходимости. Использовать насос необходимо только в следующих случаях: рассчитайте максимальный диапазон всасывания насоса: 1. При высокой температуре жидкости (обычно более 50°C) 2. Диаметр впускной трубы водяного насоса невелик 3. Диапазон всасывания водяного насоса большой или труба для подачи воды длинная 4. Давление в системе слишком низкое (например, поглощение воды в полувакуумном состоянии) 5. Плохие условия импорта (например, длинные впускные трубы, слишком большая намотка и т.д.)

ТЕХНИЧЕСКИЕ ДАННЫЕ (220~240V/50Hz)

Модель		Серийный номер	Расход (м3/ч)	Высота (м)	Скорость (об/мин.)	Мощность двигателя (кВт)	DN/PN
IGD(3)25	1	IGD(3)25-15	4	15	2900	0.55	
IGD(3)32	2	IGD(3)32-14	5	14	2900	0.37	DN32/PN6
	3	IGD(3)32-16	8	16	2900	0.75	DN32/PN6
	4	IGD(3)32-20	6	20	2900	0.75	DN32/PN6
	5	IGD(3)32-30	6	30	2900	1.5	DN32/PN6
IGD(3)40	5	IGD(3)40-10	11.4	10	2900	0.75	DN40/ PN10
	6	IGD(3)40-15	11.4	15	2900	1.1	DN40/PN10
	7	IGD(3)40-20	11.4	20	2900	1.5	DN40/PN10
	8	IGD(3)40-21	20	21	2900	2.2	DN40/PN10
	9	IGD(3)40-26	20	26	2900	3	DN40/PN10
	10	IGD(3)40-29	25	29	2900	4	DN40/PN10
	11	IGD(3)40-30	11.4	30	2900	2.2	DN40/PN10
	12	IGD(3)40-50	11.4	50	2900	4	DN40/ PN10
IGD(3) 50	13	IGD(3)50-8	18	8	2900	0.75	DN50/ PN10
	14	IGD(3)50-12	18	12	2900	1.1	DN50/PN10
	15	IGD(3)50-20	12.5	20	2900	1.5	DN50/PN10
	16	IGD(3)50-25	18	25	2900	2.2	DN50/ PN10
	17	IGD(3)50-30	18	30	2900	3	DN50/PN10
	18	IGD(3)50-40	18	40	2900	4	DN50/ PN10
	19	IGD(3)50-50	18	50	2900	5.5	DN50/ PN10
	20	IGD(3)50-60	18	60	2900	7.5	DN50/ PN10
	21	IGD(3)50-15	18	15	2900	1.5	DN50/ PN10
	22	IGD(3)50-17	18	17	2900	1.5	DN50/ PN10
	23	IGD(3)50-18	25	18	2900	2.2	DN50/PN10
	24	IGD(3)50-24	25	24	2900	3	DN50/ PN10
	25	IGD(3)50-28	30	28	2900	4	DN50/ PN10
	26	IGD(3)50-34	30	34	2900	5.5	DN50/PN10
IGD(3)65	27	IGD(3)65-10	25	10	2900	1.5	DN65/PN10
	28	IGD(3)65-16	25	16	2900	2.2	DN65/PN10
	29	IGD(3)65-19	25	19	2900	2.2	DN65/PN10
	30	IGD(3)65-22	40	22	2900	4	DN65/PN10
	31	IGD(3)65-25	25	25	2900	3	DN65/PN10
	32	IGD(3)65-30	25	30	2900	4	DN65/PN10
	33	IGD(3)65-29	45	29	2900	5.5	DN65/PN10
	34	IGD(3)65-35	50	35	2900	7.5	DN65/PN10
	35	IGD(3)65-40	25	40	2900	5.5	DN65/PN10
	36	IGD(3)65-50	25	50	2900	7.5	DN65/PN10
	37	IGD(3)65-60	25	60	2950	11	DN65/PN10

IGD (3) Серия

ТЕХНИЧЕСКИЕ ДАННЫЕ (220~240V/50Hz)

Модель	Серийный номер		Расход (м3/ч)	Высота (м)	Скорость (об/мин.)	Мощность двигателя (кВт)	DN/PN
IGD(3) 80	40	IGD(3)80-14	42	14	2900	3	DN80/PN10
	41	IGD(3)80-21	42	21	2900	4	DN80/PN10
	42	IGD(3)80-24	42	24	2900	4	DN80/PN10
	43	IGD(3)80-30	42	30	2900	5.5	DN80/PN10
	44	IGD(3)80-40	42	40	2900	7.5	DN80/PN10
	45	IGD(3)80-50	42	50	2950	11	DN80/PN10
	46	IGD(3)80-18	50	18	2900	4	DN80/PN10
	47	IGD(3)80-23	50	23	2900	5.5	DN80/PN10
	48	IGD(3)80-29	50	29	2900	7.5	DN80/PN10
	49	IGD(3)80-32	70	32	2950	11	DN80/PN10
	50	IGD(3)80-38	80	38	2900	15	DN80/PN10
IGD(3)100	51	IGD(3)100-16	48	16	2900	4	DN100/PN10
	52	IGD(3)100-21	60	21	2900	5.5	DN100/PN10
	53	IGD(3)100-30	50	30	2900	7.5	DN100/PN10
	54	IGD(3)100-50A	50	46	2950	11	DN100/PN10
	55	IGD(3)100-50	50	50	2950	15	DN100/PN10
	56	IGD(3)100-10	80	10	2900	4	DN100/PN10
	57	IGD(3)100-19A	80	15	2900	5.5	DN100/PN10
	58	IGD(3)100-17	80	17	2900	5.5	DN100/PN10
	59	IGD(3)100-19	90	19	2900	7.5	DN100/PN10
	60	IGD(3)100-328	75	24	2900	7.5	DN100/PN10
	61	IGD(3)100-32A	90	28	2950	11	DN100/PN10
	62	IGD(3)100-32	100	32	2950	15	DN100/PN10
	63	IGD(3)100-38	87	38	2950	15	DN100/PN10
	64	IGD(3)100-44	94	44	2950	18.5	DN100/PN10
	65	IGD(3)100-50K	100	50	2950	22	DN100/PN10
IGD(3) 125	66	IGD(3)125-9	130	9	2950	5.5	DN125/PN10
	67	IGD(3)125-10	143	10	2950	7.5	DN125/PN10
	68	IGD(3)125-14	120	14	2900	7.5	DN125/PN10
	69	IGD(3)125-16	143	16	2950	11	DN125/PN10
	70	IGD(3)125-24	138	24	2950	15	DN125/PN10
	71	IGD(3)125-28	150	28	2950	18.5	DN125/PN10
	72	IGD(3)125-32	160	32	2950	22	DN125/PN10
	73	IGD(3)125-38	138	38	2950	22	DN125/PN10
	74	IGD(3)125-44	150	44	2950	30	DN125/PN10
IGD(3) 150	75	IGD(3)125-50	160	50	2950	37	DN125/PN10
	76	IGD(3)150-14	167	14	2950	11	DN150/PN10
	77	IGD(3)150-17	184	17	2950	15	DN150/PN10
	78	IGD(3)150-20	200	20	2950	18.5	DN150/PN10
	79	IGD(3)150-24	173	24	2950	18.5	DN150/PN10
	80	IGD(3)150-28	187	28	2950	22	DN150/PN10
	81	IGD(3)150-32	200	32	2950	30	DN150/PN10

IGD (3) Серия

iNERGY | ТЕПЛОТЕХНИК

ТЕХНИЧЕСКИЕ ДАННЫЕ (220~240V/50Hz)

Модель	Мощность двигателя (кВт)	Расход (м3/ч)	1	2	3	3.5	4	4.5	5
IGD(3)25-15	0.55		19	18	17	16	15	13	12

Модель	Мощность двигателя (кВт)	Расход (м3/ч)	1.5	3	5	6	9	12	15
IGD(3)32-14	0.37		15.5	15	14	13			
IGD(3)32-16	0.75		23	22.5	21	20	14.5		
IGD(3)32-20	0.75		20.6	20.5	20.3	20	18	15.5	11
IGD(3)32-30	1.5		32	31	30.5	30			

Модель	Мощность двигателя (кВт)	Расход (м3/ч)	6	9	11.4	15	20	25	27
IGD(3)40-10	0.75		12	11	10	8			
IGD(3)40-15	1.1		16	15.5	15	13			
IGD(3)40-20	1.5		20	20	20	19	16		
IGD(3)40-21	2.2		25	25	24	23	21	17.5	16
IGD(3)40-26	3		29.5	29	28.5	28	26	23	21
IGD(3)40-29	4		35	35	34.5	34	32	29	27
IGD(3)40-30	2.2		31	30.5	30	25			
IGD(3)40-50	4		50	50.3	50	48	43		

Модель	Мощность двигателя (кВт)	Расход (м3/ч)	9	12.5	18	21	24	27	30
IGD(3)50-8	0.75		9	8.5	8	7	6		
IGD(3)50-12	1.1		15	14.5	12	9			
IGD(3)50-20	1.5		20.4	20	18	16			
IGD(3)50-25	2.2		28.5	28	25	21			
IGD(3)50-30	3		31.5	31.5	30	28	26	24	
IGD(3)50-40	4		40	40.5	40	38	34		
IGD(3)50-50	5.5		49	50	50	49.5	48	45	
IGD(3)50-60	7.5		60.5	60.5	60	59	57	55	53

Модель	Мощность двигателя (кВт)	Расход (м3/ч)	8	12	18	25	28	30	36
IGD(3)50-15	1.5		16.5	16	15				
IGD(3)50-17	1.5		18.5	18	17				
IGD(3)50-18	2.2		20.5	20.5	20	17	16		
IGD(3)50-24	3		25.8	25.5	25	24	23	22	
IGD(3)50-28	4		30.5	30	30	29	28.5	28	26
IGD(3)50-34	5.5		36.5	36	35.5	35	34.5	34	32

Модель	Мощность двигателя (кВт)	Расход (м3/ч)	12	25	33	40	45	50	60
IGD(3)65-10	1.5		13	10					
IGD(3)65-16	2.2		17.5	16	13				
IGD(3)65-19	2.2		20.5	19	16				
IGD(3)65-22	4		25.6	24.5	23.5	22	20.5	18.5	
IGD(3)65-25	3		26.5	25	22				
IGD(3)65-30	4		31.5	30	26				
IGD(3)65-29	5.5		33	32	31.5	30	29	27	23
IGD(3)65-35	7.5		38.5	38.5	38	37	36	35	32
IGD(3)65-40	5.5		41	40	38				
IGD(3)65-50	7.5		53	50	44				
IGD(3)65-60	11		62.5	60	54				

ТЕХНИЧЕСКИЕ ДАННЫЕ (220~240V/50Hz)

Модель	Мощность двигателя (кВт)	Расход (м3/ч)	18	24	30	36	42	50	60
IGD(3)80-14	3		17.5	17	16	15	14	10	
IGD(3)80-21	4		23.2	23	22	21.5	21	19	
IGD(3)80-24	4		26.5	26	25.5	25	24	22	
IGD(3)80-30	5.5		31.5	31.5	31	31	30	28	
IGD(3)80-40	7.5		45	44	43	41	40	36	30
IGD(3)80-50	11		53	53	52	51	50	47	42

Модель	Мощность двигателя (кВт)	Расход (м3/ч)	30	40	50	60	70	80	90
IGD(3)80-18	4		22.5	21	18	14			
IGD(3)80-23	5.5		26	25	23	19			
IGD(3)80-29	7.5		31	30	29	25			
IGD(3)80-32	11		37	36.5	35.5	34	32	28	23
IGD(3)80-38	15		45	44	43	42	40	38	34

Модель	Мощность двигателя (кВт)	Расход (м3/ч)	18	36	42	48	50	54	60
IGD(3)100-16	4		21	19	17	16	15	14	11
IGD(3)100-21	5.5		27	26	25	24	23	22	21
IGD(3)100-30	7.5		32	31	30.5	30.2	30	29	27
IGD(3)100-50A	11		49.5	48	47	46.5	46	45	43
IGD(3)100-50	15		54.5	53	52	50.5	50	49	

Модель	Мощность двигателя (кВт)	Расход (м3/ч)	40	60	80	87	90	94	
IGD(3)100-10	4		14	12	10	9	8		
IGD(3)100-19A	5.5		17.8	16.8	15	14	13.5	13	
IGD(3)100-17	5.5		20	18.5	16	15	14.5	14	
IGD(3)100-19	7.5		24	22	20	19.4	19	18	
IGD(3)100-32B	7.5		26	25	23	22	21.5	21	
IGD(3)100-32A	11		32	31	29	28.3	28	27	
IGD(3)100-32	15		40	39	36	35	34	33	
IGD(3)100-38	15		47	45	40	38	37	35	
IGD(3)100-44	18.5		55	53	48	46	45	44	
IGD(3)100-50K	22		59	57	54	53	52	51	

Модель	Мощность двигателя (кВт)	Расход (м3/ч)	100	120	138	143	150	160	
IGD(3)125-9	5.5		11	9	7	6			
IGD(3)125-10	7.5		15	13	10.5	10	9	7	
IGD(3)125-14	7.5		15	14	13	12.5	10	9	
IGD(3)125-16	11		22	19	17	16	15	13	
IGD(3)125-24	15		29.5	27	24	23	22	20	
IGD(3)125-28	18.5		34	32	29.5	29	28	26	
IGD(3)125-32	22		38	36.5	35	34.6	34	32	
IGD(3)125-38	22		44	41	38	37	35	32	
IGD(3)125-44	30		52	49	46	45	44	41	
IGD(3)125-50	37		58	56	54	53	52	50	

Модель	Мощность двигателя (кВт)	Расход (м3/ч)	120	140	167	173	187	200	220
IGD(3)150-14	11		18	16	14	13	12	10	
IGD(3)150-17	15		22.5	21	18.5	18	17	15	
IGD(3)150-20	18.5		26.5	25	23	22.5	21	20	
IGD(3)150-24	18.5		29	27	25	24	22	20	17
IGD(3)150-28	22		35	33	30	29	28	26	23
IGD(3)150-32	30		40	38	36	35	33	32	29

IGD (3) Серия

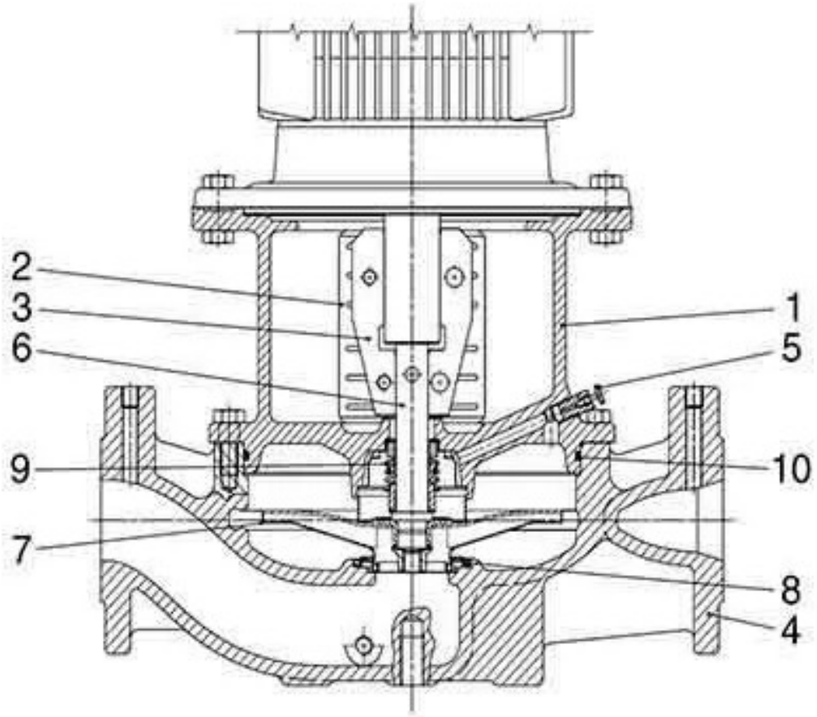

info@tt-ns.kz tt-ns.kz

JST Серия

ГОРИЗОНТАЛЬНЫЙ МНОГОСТУПЕНЧАТЫЙ НАСОС

УСЛОВИЯ ЭКСПЛУАТАЦИИ

Самовсасывающие многоступенчатые насосы способны создавать высокое давлениеи высокий подъем воды при сравнительно меньшем энергопотреблении. Универсальный насос для гражданских и промышленных целей, для систем высокого давления, а также для орошения в сельском хозяйстве и спортивного оборудования.

УСЛОВИЯ ЭКСПЛУАТАЦИИ

- Макс. температура жидкости: 110°C
- Макс. температура окружающей среды: + 45°C
- Общая высота всасывания до 9 м

НАСОС

- Корпус: нерж. сталь
- Раб. колеса: нерж. сталь
- Механич. комплекты: керамика, графит, резина

ДВИГАТЕЛЬ

- Встроенная тепл. защита
- Изоляция: Class B/F
- Защита: IP44/54

ИДЕНТИФИКАЦИОННЫЕ КОДЫ

JST 8 - 3

- Stages
- Flow at optimus working point (m/h)
- Model

ТЕХНИЧЕСКИЕ ДАННЫЕ (220~240V/50Hz)

Модель	Single-phase Motor				n=2850r/min			PIPE				Package dimensions & G.W. (mm)			
	Input max	Output Power		Current	Q.max	H.max	Suct.max	DNA		DNM		L	W	H	kg
	kW	kW	HP	A	L/min	m	m	Inch	mm	Inch	mm				
JST2-2	0.55	0.37	0.50	2.5	50	20		1"	25	1"	25	400	145	215	13
JST2-3	0.55	0.37	0.50	2.5	50	28		1"	25	1"	25	400	145	215	13
JST2-4	0.75	0.55	0.75	3.8	55	35		1"	25	1"	25	400	145	215	13
JST2-5	0.75	0.55	0.75	3.8	55	45		1"	25	1"	25	400	145	215	13
JST2-6	1.10	0.75	1.00	5.2	58	52		1"	25	1"	25	445	170	225	15
JST4-2	0.55	0.37	0.50	2.5	100	20		1.25"	32	1"	25	400	145	215	12
JST4-3	0.75	0.55	0.75	3.8	115	30		1.25"	32	1"	25	400	145	215	12
JST4-4	1.10	0.75	1.00	5.2	115	40		1.25"	32	1"	25	445	170	225	15
JST8-1	1.10	0.75	1.00	5.2	170	10		2"	50	2"	50	560	170	230	20
JST8-2	1.10	0.75	1.00	5.2	170	20	9	2"	50	2"	50	560	170	230	20
JST8-3	1.50	1.10	1.50	7.0	170	30		2"	50	2"	50	560	170	230	25
JST8-4	2.10	1.50	2.00	9.6	180	40		2"	50	2"	50	580	180	240	25
JST8-5	2.90	2.20	3.00	13.9	180	51		2"	50	2"	50	580	180	240	30
JST12-1	1.10	0.75	1.00	5.2	250	12		2"	50	2"	50	560	170	230	20
JST12-2	1.70	1.25	1.70	7.8	250	24		2"	50	2"	50	560	170	230	21
JST12-3	2.40	1.80	2.40	11.5	250	36		2"	50	2"	50	580	180	240	25
JST12-4	3.20	2.50	3.40	15.0	250	48		2"	50	2"	50	580	180	240	29
JST12-5	4.00	3.00	4.00	17.0	250	60		2"	50	2"	50	610	195	270	34

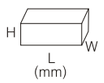

@ info@tt-ns.kz tt-ns.kz

СХЕМА

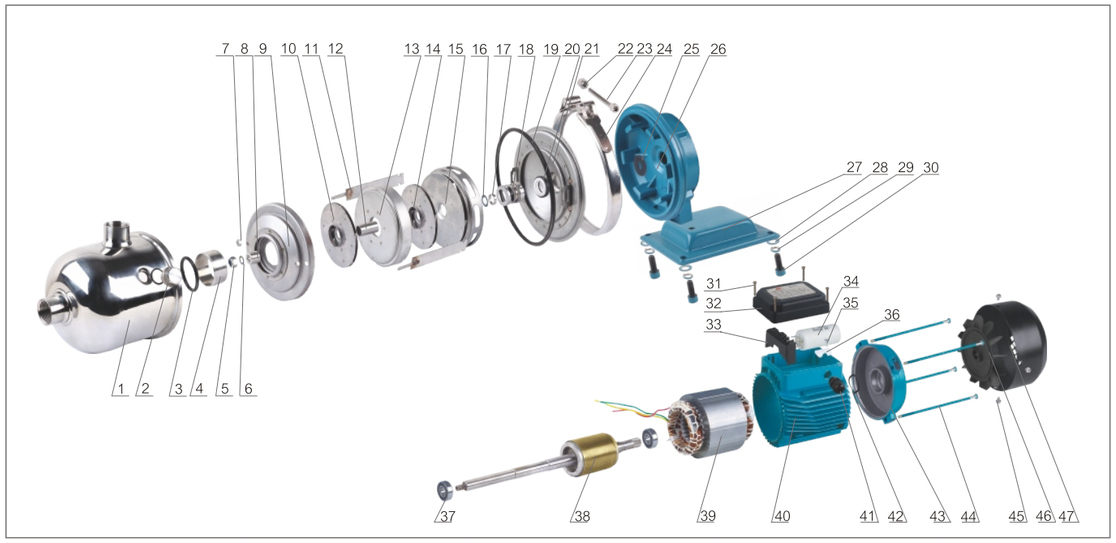

№	ОПИСАНИЕ	№	ОПИСАНИЕ	№	ОПИСАНИЕ	№	ОПИСАНИЕ	№	ОПИСАНИЕ
1	Корпус насоса	11	Соединитель	21	М-удерж. диск уплотнения	31	Винт	41	Ввод кабеля
2	Штекер	12	Втулка	22	Гайка	32	Клеммная коробка	42	Рег. кольцо
3	Упл. кольцо	13	Диффузор	23	Болт	33	Клеммная колодка	43	Задняя крышка
4	Соединитель	14	Рабочее колесо	24	Ленточное крепление	34	Конденсатор	44	Тяга двигателя
5	Гайка стопорная	15	Выпускной диффузор	25	Брызговик	35	Винт	45	Винт
6	Шайба	16	Шайба	26	Кронштейн двигателя	36	Прижимное устр. кабеля	46	Вентилятор
7	Гайка	17	Втулка	27	База	37	Подшипник		
8	Сальник	18	М-вращ. часть уплотнения	28	Шайба	38	Ротор с валом		
9	Впускной диффузор	19	Упл. кольцо	29	Шайба	39	Статор с обмоткой		
10	Раб колесо	20	М-упл. стат. кольцо	30	Болт	40	Корпус двигателя		

ГИДРАВЛИЧЕСКИЕ ХАРАКТЕРИСТИКИ

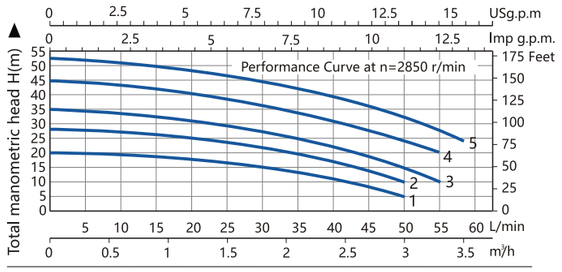

1. JST2-2 2. JST2- 3 3. JST2- 4 4. JST2- 5 5. JST2- 6

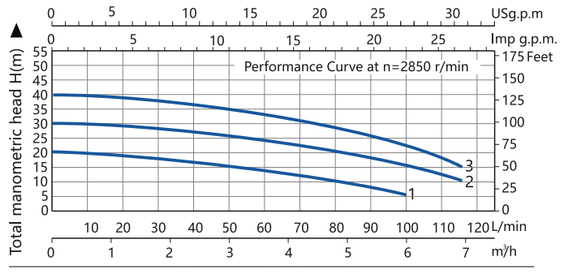

1. JST4-2 2. JST4- 3 3. JST4- 4

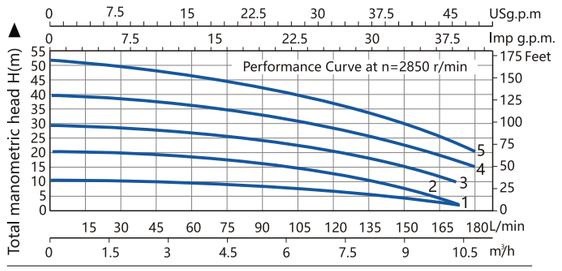

1. JST 8-1 2. JST 8-2 3. JST 8-3 4. JST 8-4 5. JST 8-5

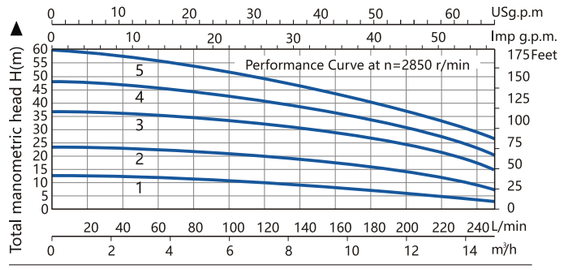

1. JST12-1 2. JST12-2 3. JST12-3 4. JST12-4 5. JST12-5

@ info@tt-ns.kz tt-ns.kz

YDMH Серия

ГОРИЗОНТАЛЬНЫЙ МНОГОСТУПЕНЧАТЫЙ НАСОС

УСЛОВИЯ ЭКСПЛУАТАЦИИ

- Тонкий, чистый, негорючий и невзрывоопасныйматериал, не содержащий твердых гранул и волокон.жидкость
- Температура жидкости:
  Тип нормальной температуры: -15°C~+70°C
  Тип горячей температуры: -15°C~120°C
- Температура окружающей среды до 40°C
- Высота над уровнем моря: до 1000 м

МАТЕРИАЛЫ

- Корпус насоса изготовлен из нержавеющей стали AISI 304.
- Вал двигателя из нержавеющей стали AISI 420.
- Диффузоры из технополимера.
  Рабочее колесо из AISI 304 или технополимера.
- Крепления всасывания и нагнетания из чугуна.
- Механическое уплотнение из графита и керамики.
- Прокладки из EPDM иNBR.
- Корпус двигателя алюминиевый.

ДВИГАТЕЛЬ

- Полностью закрытый воздухозаборник
- Стандартный двухполюсный двигатель

Класс защиты: IP55• Класс изоляции: F

- Стандартное напряжение, 50 Гц

1X220-230/240 В
3X220-240/346-380 В
3X220-240/380-415 В
3X380-415 В

ИДЕНТИФИКАЦИОННЫЕ КОДЫ

YDMH 370

- Model Code
- Single Phase Motor (Omitted for three-phase motor)
- Product Style

ТЕХНИЧЕСКИЕ ДАННЫЕ (220~240V/50Hz)

Модель	Single-phase Motor				n=2850r/min			Размеры (mm)			
	Input max	Output Power		Current	Q.max	H.max	Suct.max	DNA		DNM	
	kW	kW	HP	A	L/min	m	m	Inch	mm	Inch	mm
YDMH-370	0.55	0.37	0.5	2.5	60	30	8	1"	25	1"	25
YDMH-550	0.8	0.55	0.74	3.8	60	40		1"	25	1"	25
YDMH-750	1.1	0.75	1	5.2	65	50		1"	25	1"	25
YDMH-1100	1.0	0.65	0.9	4.6	70	33		1"	25	1"	25
YDMH-1200	1.2	0.75	1.0	5.5	80	43		1"	25	1"	25
YDMH-1300	1.3	0.90	1.25	6.0	80	52		1"	25	1"	25
YDMH-1500	1.5	1.10	1.5	7.0	80	65		1"	25	1"	25
YDMH-1800	1.5	1.1	1.5	9.8	180	50		1.25"	30	1.25"	30
YDMH-2200	2.1	1.65	2.2	12.5	180	60		1.25"	30	1.25"	30
YDMH-3000	2.9	2.2	3	13.6	190	70		1.25"	30	1.25"	30

Другие напряжения и частоты доступны по запросу.

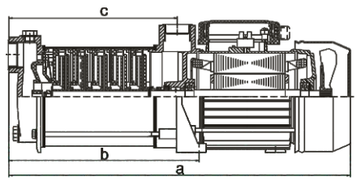

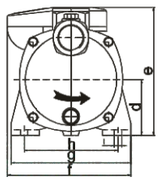

ГАБАРИТНЫЕ И УСТАНОВОЧНЫЕ РАЗМЕРЫ

Модель	Размеры (mm)								
	a	b	c	d	e	f	g	h	i
YDMH-370	389	205	187	63	165	--	140	108	10
YDMH-550	413	228.5	210.5	63	165	--	140	108	10
YDMH-750	437	252	234	63	165	--	140	108	10
YDMH-1100	385	187	165	71	164	158	152	119	9
YDMH-1200	410	212	189.5	71	164	158	152	119	9
YDMH-1300	434	236	214	71	164	158	152	119	9
YDMH-1500	458	260	238	71	164	158	152	119	9
YDMH-1800	435.5	218	187.5	94	223	--	165	130	12
YDMH-2200	460	242.5	212	94	223	--	165	130	12
YDMH-3000	484.5	267	236.5	94	223	--	165	130	12

@ info@tt-ns.kz tt-ns.kz

СХЕМА

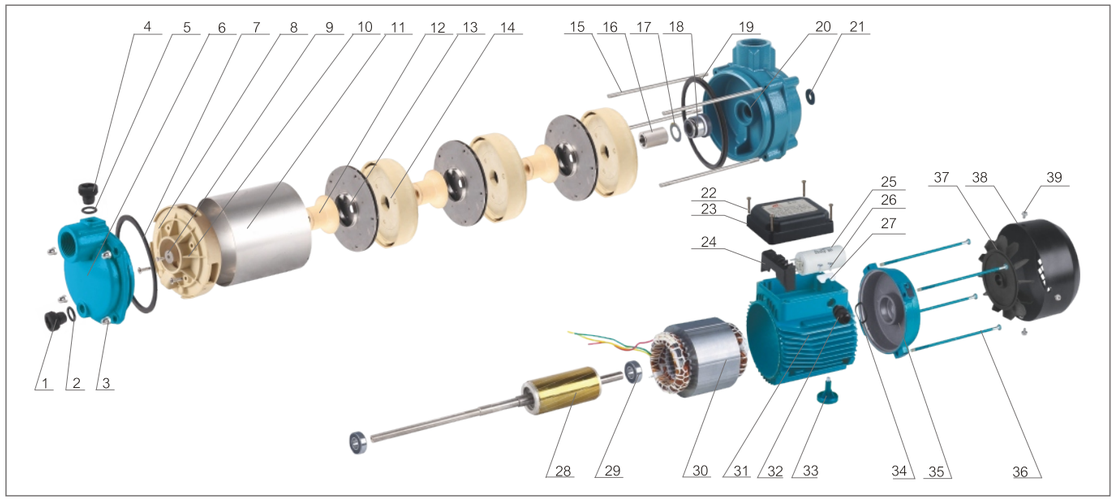

№	ОПИСАНИЕ	№	ОПИСАНИЕ	№	ОПИСАНИЕ	№	ОПИСАНИЕ	№	ОПИСАНИЕ
1	Сливная пробка	9	Прокладка	17	Шайба	25	Конденсатор	33	Ножка
2	Упл. кольцо	10	Диффуор	18	Мех. упл.	26	Винт	34	Рег. кольцо
3	Гайка	11	Корпус насоса	19	Упл. кольцо	27	Приж. устройство	35	Задняя крышка
4	Заправочная пробка	12	Втулка вала	20	Передняя крышка	28	Вал и ротор	36	Тяга двигателя
5	Упл. кольцо	13	Раб. колесо	21	Брызговик	29	Подшипник	37	Вентилятор
6	Крышка насоса	14	Рассеиватель	22	Винт	30	Статтор с обмоткой	38	Крышка вентилятора
7	Упл. кольцо	15	Натяжной стержень	23	Крышка	31	Корпус двигателя	39	Винт
8	Болт	16	Втулка вала	24	Клеммная колодка	32	Ввод кабеля		

ГИДРАВЛИЧЕСКИЕ ХАРАКТЕРИСТИКИ

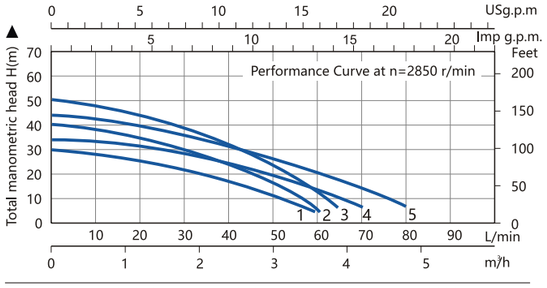

1. YDMH-370 2.YDMH-550 3.YDMH-750 4. YDMH-1100 5.YDMH-1200

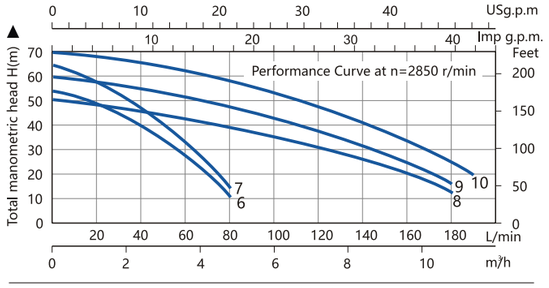

6.YDMH-1300 7.YDMH-1500 8.YDMH-1800 9.YDMH-2200 10.YDMH-3000

ИНФОРМАЦИЯ О УПАКОВКЕ

Модель	Размеры упаковки и габаритные размеры (mm)			
	L	W	H	kg
YDMH-370	406	175	205	9
YDMH-550	430	175	205	10
YDMH-750	454	175	205	11
YDMH-1100	425	210	225	13
YDMH-1200	450	210	225	14
YDMH-1300	470	210	225	15
YDMH-1500	475	210	225	16
YDMH-1800	490	187	265	19
YDMH-2200	515	187	265	20
YDMH-3000	540	187	265	21

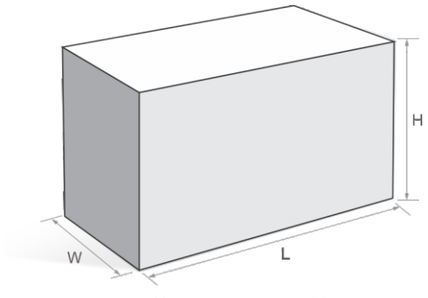

@ info@tt-ns.kz tt-ns.kz

YDH Серия

ГОРИЗОНТАЛЬНЫЙ МНОГОСТУПЕНЧАТЫЙ НАСОС

УСЛОВИЯ ЭКСПЛУАТАЦИИ

- Темп. жидкости: -15℃ to +70℃
  Гор. вода: -15℃ до +105℃
- Максимальная темп. окр. среды: +40℃
- Макс. раб. давление: 8 бар

НАСОС

- Горизонтальный многоступенчатый центробежный насос без самовсасывания с двигателем сдлинной осью. Компактная конструкция обеспечивает небольшой размер, осевой вход и радиальный выход.

ДВИГАТЕЛЬ

- Двигатель полностью закрытый, двухполюсный двигатель с воздушным охлаждением.
- Класс защиты: Ip55
- Класс изоляции: F
- Стандартное напряжение: 50 Гц: 1 ~ 220-240 В
  3 ~ 220-240 В / 380-415 В
- Максимальная мощность однофазного двигателя 2,2 кВт.

ИДЕНТИФИКАЦИОННЫЕ КОДЫ

YDH 2 – 30

- 30 — Stages × 10
- 2 — Rate flow m ^{3}/h
- YDH — Light horizontal multi-stage centrifugal pump (Flow parts stainless steel 304 or 316L).

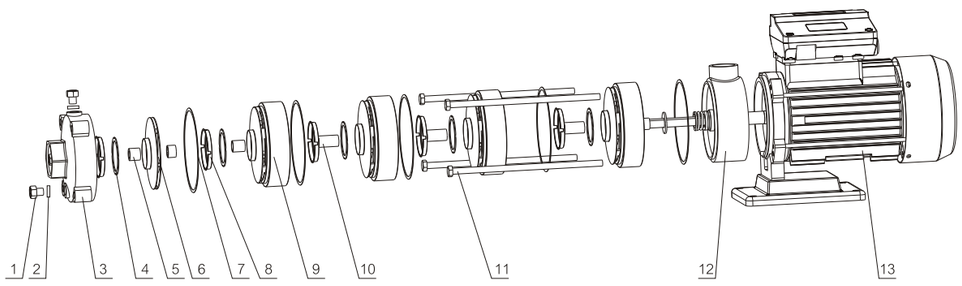

NO.	ОПИСАНИЕ	NO.	ОПИСАНИЕ	NO.	ОПИСАНИЕ
1	Сливная пробка	6	Крыльчатка	11	Натяжной стержень
2	Шайба	7	Прокладка	12	Сброс
3	Корпус	8	Наружное кольцо	13	Двигатель
4	Упл. кольцо	9	Диффузор в сборе		
5	Втулка вала	10	Втулка вала		

@ info@tt-ns.kz tt-ns.kz

YDH2 Technical Data

Model	Driving Motor P2 (kW)	Q(m³/h)	1.0	1.5	2.0	2.5	3.0	3.5
YDH2-20	0.37	H (m)	18	16	14	13	11	10
YDH2-30	0.37		27	24	21	20	17	14
YDH2-40	0.55		35	32	28	26	23	17
YDH2-50	0.55		43	40	35	33	28	22
YDH2-60	0.75		50	48	42	38	32	25

YDH4 Technical Data

Модель	Driving Motor P2 (kW)	Q(m³/h)	2.0	3.0	4.0	5.0	6.0	7.0
YDH4-20	0.55	H (m)	18	16	15	13	10	7
YDH4-30	0.75		27	25	22	19	15	10
YDH4-40	0.75		36	33	30	26	20	13
YDH4-50	1.0		44	41	38	32	26	20
YDH4-60	1.1		53	50	45	40	33	24

YDH8 Technical Data

Модель	Driving Motor P2 (kW)	Q(m³/h)	4.0	6.0	8.0	10	12	14	16
YDH8-10	0.75	H (m)	11	10	9	8	7	6	5
YDH8-20	1.5		22	20	19	18	13	11	8
YDH8-30	2.2		31	29	26	24	20	16	11
YDH8-40	3.0		41	39	37	33	28	23	17
YDH8-50	3.0		51	49	46.5	42	37	30	23
YDH8-60	4.0		62	58	52	48	42	36	30

YDH12 Technical Data

Модель	Driving Motor P2 (kW)	Q(m³/h)	7.0	8.0	9.0	10	11	12	13	14	15	16
YDH12-10	0.75	H (m)	12	11.5	11	10.5	10	9.5	9	8	7	6
YDH12-20	1.1		23	22.5	22	21	20.5	19.5	18.5	17	15.5	13
YDH12-30	1.85		35	34.5	33.5	32.5	31	29.5	28	26	23.5	20
YDH12-40	2.2		47	46	45	43.5	41.5	39.5	37.5	35	31.5	27.5
YDH12-50	3.0		60	58	56.5	55	52.5	50	47	44	40	35

YDH16 Technical Data

Модель	Driving Motor P2 (kW)	Q(m³/h)	8.0	10	12	14	16	18	20	22	24
YDH16-10	1.0	H (m)	12	11.5	11	10.5	10	9	8	7	6
YDH16-20	1.5		24	23	22	21	20	19	16	14	12
YDH16-30	2.2		38	36	34	33	30	28	26	23	20
YDH16-40	3.0		50	48	46	44	40	38	36	32	28

YDH20 Technical Data

Модель	Driving Motor P2 (kW)	Q(m³/h)	10	12	14	16	18	20	22	24	26	28
YDH20-10	1.0	H (m)	13	12.5	12	11.5	11	10.5	10	9	8.5	7.5
YDH20-20	1.85		25	24	23	22	21	20	18	16	14	12
YDH20-30	3.0		39	38	36	35	33	31.5	30	27	24	21
YDH20-40	4.0		50	48	46	44	42	40	36	32	28	24

@ info@tt-ns.kz tt-ns.kz

АВТОМАТИЧЕСКИЕ НАСОСНЫЕ СИСТЕМЫ

Автоматическая насосная система состоит из водяного насоса, герметичного реле давления, напорного бака, манометра и соединительной гибкой трубы, что делает насос автоматическим и более удобным в использовании. Напорный резервуар с нетоксичной резиновой мембраной, или называемый сосудом высокого давления, был предварительно заполнен воздухом под давлением около 0,12 Mпа перед отправкой с завода. Насос серии Auto speed состоит из водяного насоса, интеллектуального контроллера, встроенного автоматического регулятора скорости и встроенного напорного бака.

AUTO SPEED MHEP серия

AUTO SPEED YDSM-ST серия

AUTO SPEED YDJS-ST серия

AUTO SPEED YDTP серия

AUJETST-60
AUJETST-80
AUJETST-100

AUJETST-60-1
AUJETST-80-1
AUJETST-100-1

@ info@tt-ns.kz tt-ns.kz

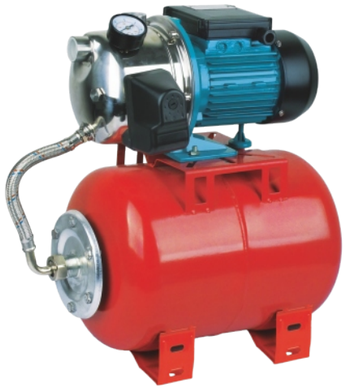

AUJETST-60-2
AUJETST-80-2
AUJETST-100-2

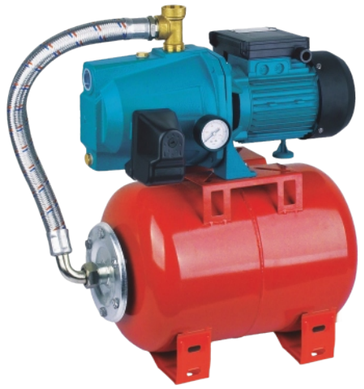

AUJET-60L-1
AUJET-80L-1
AUJET-100L-1

AUJET-60L-2
AUJET-80L-2
AUJET-100L-2

AUCPM-158-1

AUCPM-158-2

AUJDW-60
AUJDW-80
AUJDW-100

AUJETPL-60
AUJETPL-80
AUJETPL-100

AUJET-60S
AUJET-80S
AUJET-100S

AUDB-125SP

@ info@tt-ns.kz tt-ns.kz

YDL Серия

ВЕРТИКАЛЬНЫЙ МНОГОСТУПЕНЧАТЫЙ НАСОС

YDL - это разновидность многоступенчатого центробежного насоса без самовсасывания, который приводитсяв действие стандартным электродвигателем. Выходной вал двигателя напрямую соединяется с валом насоса через муфту. Устойчивый к давлению цилиндр и компоненты проточного канала закреплены между головкой насоса и впускной и выпускной секциями с помощью стяжных болтов. Насос такого типа может быть оснащенинтеллектуальной системой защиты, эффективно предотвращающей его работу всухую, несовпадение фази перегрузку. Насосы серии YDL являются многофункциональными изделиями. Их можно использовать для перекачки различных сред - от водопроводной воды до промышленных жидкостей - имеющих разную температуру, разный расход и давление.

УСЛОВИЯ ЭКСПЛУАТАЦИИ:

- Жидкая, чистая, негорючая и невзрывоопаснаяжидкость, не содержащая твердых гранул и волокон.

ТЕМПЕРАТУРА ЖИДКОСТИ:

- Нормальный режим: -15℃~+70℃
- Повышенный режим: -15℃~120℃

ЭЛЕКТРИЧЕСКИЙ МОТОР:

- Полностью закрытый двухполюсный стандартный двигатель с воздушным обдувом
- Класс защиты: IP55
- Класс изоляции: F
- Стандартное напряжение, 50 Гц:
  1X220-230/240
  B3X220-240/346-380
  B3X220-240/380-415
  B3X380-415 B
- Температура окружающей среды: до 40°C
- Высота над уровнем моря: до 1000 м

ПАРАМЕТРЫ НАСОСОВ

Модель	Driving Motor kW	m³/h	Q=DELIVERY								
			0.4	0.6	0.8	1.0	1.2	1.4	1.6	1.8	2.0
YDL1-20	0.37		13	12.5	12	11.5	11	10.5	10	9.5	9
YDL1-30	0.37		19	18	17.5	17	16.5	16	15	14	12
YDL1-40	0.37		24	23.5	23	22.5	21.5	21	19	18	16
YDL1-50	0.37		30	29.6	29	28	27	26	24	22	20
YDL1-60	0.37		36	35.5	35	33.5	33	31	28	26	23
YDL1-70	0.37		42	41	40.5	39	38	36	33	30	27
YDL1-80	0.55		48	47	46	45	43	41	38	34	30
YDL1-90	0.55		54	53	52	51	49	46	43	39	33
YDL1-100	0.55		60	59	58	57	54	51	48	43	36
YDL1-110	0.55		66	65	63	61	59	56	52	47	40
YDL1-120	0.75	H	72	71	69	67	64	61	57	51	44
YDL1-130	0.75	(m)	78	77	75	73	69	66	62	55	47
YDL1-150	0.75		89	88	86	84	79	76	71	63	55
YDL1-170	1.1		101	99	97	95	89	86	80	71	62
YDL1-190	1.1		113	110	108	106	99	96	89	79	69
YDL1-210	1.1		124	122	120	117	110	106	98	87	75
YDL1-230	1.1		137	133	131	128	121	116	107	96	82
YDL1-250	1.5		149	145	143	139	131	126	116	104	89
YDL1-270	1.5		161	157	155	150	141	136	125	112	95
YDL1-300	1.5		178	175	171	166	157	150	139	124	106
YDL1-330	2.2		196	192	188	183	173	165	154	137	118
YDL1-360	2.2		214	210	205	200	190	181	169	151	130

ПАРАМЕТРЫ НАСОСОВ

Модель	Driving Motor kW	m³/h	Q=DELIVERY								
			1	1.2	1.6	2.0	2.4	2.8	3.2	3.5	
YDL2-20	0.37		18	17	16	15	13	12	10	8	
YDL2-30	0.37		27	26	24	22	20	18	15	12	
YDL2-40	0.55		36	35	33	30	26	24	20	16	
YDL2-50	0.55		45	43	40	37	33	30	24	20	
YDL2-60	0.75		53	52	50	45	40	36	30	24	
YDL2-70	0.75	H	63	61	57	52	47	41	35	28	
YDL2-90	1.1	(m)	80	78	73	67	61	54	45	37	
YDL2-110	1.1		98	95	89	82	73	64	54	44	
YDL2-130	1.5		116	114	106	98	89	78	65	52	
YDL2-150	1.5		134	130	123	112	100	90	73	60	
YDL2-180	2.2		161	157	148	136	121	108	91	76	
YDL2-220	2.2		197	192	180	165	148	130	110	90	
YDL2-260	3.0		232	228	214	198	179	158	130	110	

ПАРАМЕТРЫ НАСОСОВ

Модель	Driving Motor kW	m³/h	Q=DELIVERY								
			1.2	1.6	2.0	2.4	2.8	3.0	3.2	3.6	4.0
YDL3-20	0.37		12.5	11.5	11	10.5	10	9	8	7	6
YDL3-30	0.37		19	18.5	17.5	16.5	15	14	13	11	9
YDL3-40	0.37		25	24	23	21.5	20	19	18	15	12
YDL3-50	0.37		31	30	29	27	25	23	22	19	16
YDL3-60	0.55		36	35	34	32	30	28	27	23	19
YDL3-70	0.55		43	41	39	37	34	32	31	27	22
YDL3-80	0.75		49	47	45	43	39	37	35	31	25
YDL3-90	0.75		55	53	51	48	45	42	40	35	28
YDL3-100	0.75		61	59	57	54	50	47	45	39	31
YDL3-110	1.1		67	64	61	58	54	51	49	42	34
YDL3-120	1.1	H	73	70	67	63	58	55	52	45	37
YDL3-130	1.1	(m)	78	76	73	69	64	60	57	49	40
YDL3-150	1.1		90	88	84	79	73	69	66	57	46
YDL3-170	1.5		103	100	96	90	83	79	75	64	52
YDL3-190	1.5		115	112	107	100	92	88	83	72	58
YDL3-210	2.2		128	124	119	112	102	98	91	79	64
YDL3-230	2.2		140	135	130	122	112	107	100	86	70
YDL3-250	2.2		151	147	141	131	122	116	109	94	76
YDL3-270	2.2		164	159	152	143	132	124	117	101	82
YDL3-290	2.2		175	170	163	153	142	133	126	109	88
YDL3-310	3.0		187	182	175	165	153	142	135	116	94
YDL3-330	3.0		199	194	187	176	163	151	145	125	100
YDL3-360	3.0		218	212	204	192	178	168	159	137	109

ПАРАМЕТРЫ НАСОСОВ

Модель	Driving Motor kW	m³/h	Q=DELIVERY							
			1.5	2.0	3.0	4.0	5.0	6.0	7.0	8.0
YDL4-20	0.37		19	18	17	15	13	10	8	6
YDL4-30	0.55		28	27	26	24	20	18	13	10
YDL4-40	0.75		38	36	34	32	27	24	19	13
YDL4-50	1.1		47	45	43	40	34	31	23	17
YDL4-60	1.1		56	54	52	48	41	37	28	20
YDL4-70	1.5	H	66	63	61	56	48	43	33	24
YDL4-80	1.5	(m)	74	72	70	64	55	50	38	27
YDL4-100	2.2		96	90	87	81	71	62	48	34
YDL4-120	2.2		114	108	104	95	85	75	58	41
YDL4-140	3.0		136	126	122	112	101	89	68	48
YDL4-160	3.0		152	144	140	129	115	101	78	55
YDL4-190	4.0		183	171	168	153	137	122	93	67
YDL4-220	4.0		211	200	192	178	160	138	108	79

ПАРАМЕТРЫ НАСОСОВ

Модель	Driving Motor kW	m³/h	Q=DELIVERY							
			5	6	7	8	9	10	11	12
YDL8-20/1	0.75	H (m)	10	9.5	9.3	9	8.5	8	7	6
YDL8-20	0.75		20	19.5	19	18	17	16	14	13
YDL8-30	1.1		30	29.5	28.5	27	25	24	21	19
YDL8-40	1.5		41	39.5	38	36	34	32	28	26
YDL8-50	2.2		52	50	48	45	42	40	36	32
YDL8-60	2.2		62	60	57	54	51	48	43	39
YDL8-80	3.0		83	80	77	73	69	65	58	52
YDL8-100	4.0		104	100	97	92	87	81	73	65
YDL8-120	4.0		124	120	116	111	104	92	87	78
YDL8-140	5.5		145	141	136	130	122	113	102	92
YDL8-160	5.5		166	161	156	148	139	130	118	106
YDL8-180	7.5		187	182	175	167	157	146	134	120
YDL8-200	7.5		208	202	195	186	175	163	150	135

ПАРАМЕТРЫ НАСОСОВ

Модель	Driving Motor kW	m³/h	Q=DELIVERY							
			8	10	12	14	16	18	20	22
YDL16-20	2.2	H (m)	27	26	25	24	22	21	19	16
YDL16-30	3.0		41	40	38	37	34	32	26	25
YDL16-40	4.0		54	53	52	49	46	43	38	34
YDL16-50	5.5		68	67	65	62	58	54	48	43
YDL16-60	5.5		82	80	78	74	70	64	58	52
YDL16-70	7.5		96	95	91	87	82	76	68	61
YDL16-80	7.5		110	108	104	99	94	86	77	70
YDL16-100	11		138	136	131	125	118	109	97	87
YDL16-120	11		166	162	157	150	141	130	116	105
YDL16-140	15		194	190	184	175	166	152	136	122
YDL16-160	15		222	217	210	200	189	174	156	140

ПАРАМЕТРЫ НАСОСОВ

Модель	Driving Motor kW	m³/h	Q=DELIVERY						
			16	20	24	28	32	36	40
YDL32-10-1	1.5	H (m)	14	13	12	11	9	7	4
YDL32-10	2.2		18	17	15	14	13	11	8
YDL32-20-2	3.0		29	28	26	23	20	16	11
YDL32-20	4.0		36	34	32	29	27	23	18
YDL32-30-2	5.5		47	44	41	38	33	28	21
YDL32-30	5.5		54	51	48	44	40	35	27
YDL32-40-2	7.5		65	62	58	53	46	40	30
YDL32-40	7.5		72	69	65	59	53	47	37
YDL32-50-2	11		83	79	74	68	60	52	41
YDL32-50	11		90	86	81	74	67	59	47
YDL32-60-2	11		101	97	90	83	74	65	51
YDL32-60	11		108	104	97	90	81	72	57
YDL32-70-2	15		119	114	107	98	88	78	60
YDL32-70	15		126	121	113	105	95	85	67
YDL32-80-2	15		136	131	123	114	102	90	71
YDL32-80	15		144	138	130	120	109	97	77
YDL32-90-2	18.5		154	148	140	129	117	102	82
YDL32-90	18.5		162	156	147	136	124	109	88
YDL32-100-2	18.5		175	166	157	146	131	115	91
YDL32-100	18.5		182	173	164	152	138	122	98
YDL32-110-2	22		193	184	173	164	146	128	102
YDL32-110	22		200	191	180	168	153	135	109
YDL32-120-2	22		211	201	189	178	160	140	113
YDL32-120	22		218	208	196	184	167	147	120
YDL32-130-2	30		230	218	206	193	174	153	124
YDL32-130	30		237	225	213	200	181	160	131
YDL32-140-2	30		247	235	222	210	189	165	135
YDL32-140	30		255	242	229	216	196	172	142

ПАРАМЕТРЫ НАСОСОВ

Модель	Driving Motor kW	m³/h	Q=DELIVERY							
			25	30	35	40	42	45	50	55
YDL42-10-1	3.0	H (m)	20	19	18	17	16	15	13	11
YDL42-10	4.0		24	23	22	21	20	19	18	16
YDL42-20-2	5.5		40	38	36	33	32	30	27	23
YDL42-20	7.5		48	46	44	42	41	39	35	31
YDL42-30-2	11		63	61	58	54	52	50	44	38
YDL42-30	11		71	69	66	63	61	58	53	47
YDL42-40-2	15		87	84	80	75	73	69	62	54
YDL42-40	15		95	92	88	84	81	78	71	62
YDL42-50-2	18.5		111	107	102	96	93	88	80	69
YDL42-50	18.5		119	115	110	105	101	97	88	78
YDL42-60-2	22		135	130	124	117	113	108	97	85
YDL42-60	22		143	138	132	125	122	116	106	93
YDL42-70-2	30		158	152	146	138	134	127	115	100
YDL42-70	30		166	161	154	146	142	135	124	109
YDL42-80-2	30		182	175	168	159	154	146	133	116
YDL42-80	30		190	184	176	167	162	154	141	124
YDL42-90-2	30		205	198	190	180	174	166	150	132
YDL42-90	37		214	207	198	188	183	174	159	140
YDL42-100-2	37		230	221	212	200	194	185	168	147
YDL42-100	37		238	230	220	209	203	193	177	155
YDL42-110-2	45		255	246	236	223	217	206	188	165
YDL42-110	45		263	255	244	232	225	214	196	173
YDL42-120-2	45		280	270	259	245	238	226	206	181
YDL42-120	45		289	280	268	255	247	236	216	190
YDL42-130-2	45		305	294	282	267	259	247	225	198

ПАРАМЕТРЫ НАСОСОВ

Модель	Driving Motor kW	m³/h	Q=DELIVERY						
			30	40	50	60	65	70	80
YDL65-10-1	4.0	H (m)	19	18	16	14	13	11	8
YDL65-10	5.5		27	25	23	21	20	18	15
YDL65-20-2	7.5		39	36	33	29	26	23	17
YDL65-20-1	11		46	44	40	36	33	30	24
YDL65-20	11		53	51	47	43	40	37	30
YDL65-30-2	15		66	62	56	50	46	41	32
YDL65-30-1	15		73	69	63	57	53	48	39
YDL65-30	18.5		80	76	70	64	60	55	46
YDL65-40-2	18.5		92	87	80	71	66	60	47
YDL65-40-1	22		100	94	87	78	73	67	54
YDL65-40	22		107	101	94	85	80	74	61
YDL65-50-2	30		121	114	105	95	88	80	64
YDL65-50-1	30		128	121	112	102	95	87	71
YDL65-50	30		136	129	119	109	102	94	78
YDL65-60-2	30		150	142	131	118	110	101	81
YDL65-60-1	37		157	149	138	125	117	108	88
YDL65-60	37		164	156	145	132	124	115	95
YDL65-70-2	37		179	169	156	141	132	121	99
YDL65-70-1	37		186	176	163	148	139	128	106
YDL65-70	45		193	183	170	155	146	135	112
YDL65-80-2	45		207	196	182	164	154	142	116
YDL65-80-1	45		215	203	189	171	161	149	123

ПАРАМЕТРЫ НАСОСОВ

Модель	Driving Motor kW	m³/h	Q=DELIVERY							
			50	60	70	80	85	90	100	110
YDL85-10-1	5.5	H (m)	22	19	17	16	14	13	10	6
YDL85-10	7.5		25	24	22	21	20	19	16	12
YDL85-20-2	11		41	39	36	32	30	28	22	15
YDL85-20	15		53	50	47	44	41	40	36	30
YDL85-30-2	18.5		68	65	60	55	52	49	41	32
YDL85-30	22		81	77	72	67	64	62	55	48
YDL85-40-2	30		98	93	87	80	75	72	62	50
YDL85-40	30		110	105	100	92	86	84	76	66
YDL85-50-2	37		126	120	113	104	98	93	81	68
YDL85-50	37		139	131	124	129	110	106	94	83
YDL85-60-2	45		155	148	139	115	122	117	102	86
YDL85-60	45		168	160	150	141	134	130	117	103

CM Серия

СТАНДАРТНЫЙ ЦЕНТРОБЕЖНЫЙ НАСОС

ОПИСАНИЕ И ОСОБЕННОСТИ

Стандартные центробежные насосы серии CM - это наши новые разработки, это одноступенчатыевысокоэффективные электрические насосы, устанавливаемые с постоянным двигателем, с небольшим потреблением. Они могут достигатьхорошей производительности при большой производительности и высоком напоре.Он имеет единую закрытую конструкцию, прост в обслуживании, тестировании и замене легкоповреждаемых деталей, а также прост в эксплуатации во время использования для обеспечения надежности.Они широко используются для перекачки воды из скважин, водоснабжения, электроснабжения, добычи полезных ископаемых, смешивания и орошенияв гражданском строительстве, промышленности и сельском хозяйстве и т.д.

@ info@tt-ns.kz tt-ns.kz

32-160

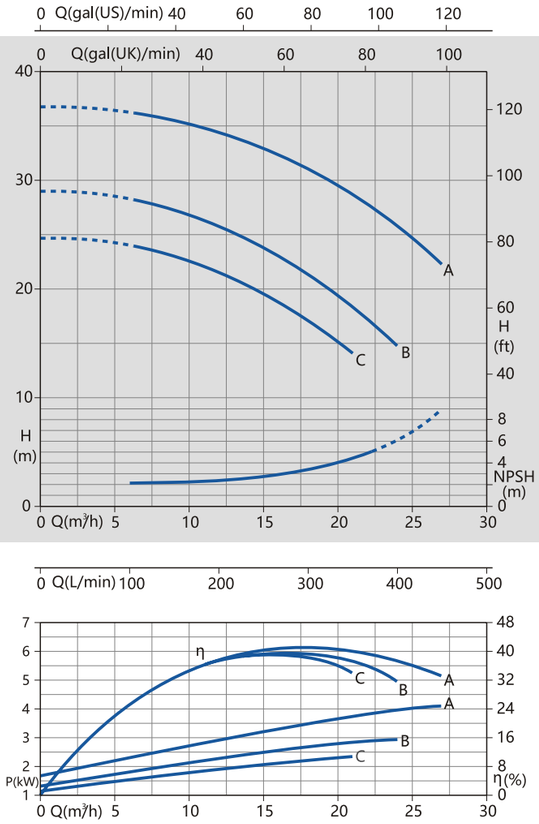

32-200

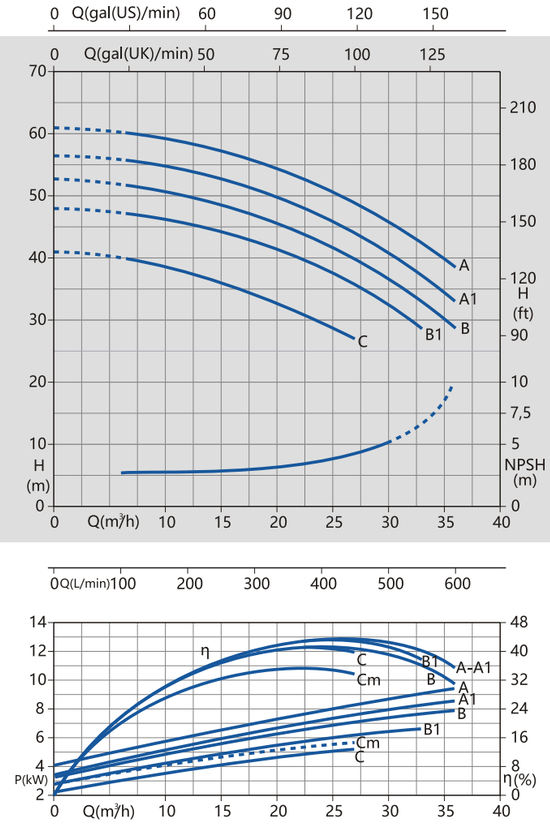

TYPE 3~	P2 (HP)	P2 (kW)	P1 (kW) 3~	A 3~ 3x400V 50 Hz	Q(m³/h-L/min) 0 / 0	4.5 / 75	6 / 100	7.5 / 125	9 / 150	12 / 200	15 / 250	18 / 300	21 / 350	24 / 400	27 / 450
					H(m)										
32-160 C (*)	2	1.5	2.3	4	24.7	24.4	24.1	23.6	23	21.5	19.6	17.2	14.1	--	--
32-160 B (*)	3	2.2	2.9	5.2	29	--	28.5	28	27.3	25.7	23.8	21.4	18.5	14.8	--
32-160 A	4	3	4.1	7.1	36.8	--	36.4	36	35.4	34.2	32.8	31.1	28.8	26	22.3

Другие напряжения и частоты доступны по запросу.

(*) Доступна раздельная версия nella monofase / однофазная.

TYPE 3~	P2 (HP)	P2 (kW)	P1 (kW) 3~	A 3~ 3x400V 50 Hz	Q(m³/h-L/min) 0 / 0	6 / 100	7.5 / 125	9 / 150	12 / 200	15 / 250	18 / 300	21 / 350	24 / 400	27 / 450	30 / 500	33 / 550	36 / 600
					H(m)												
32-200 C (*)	5.5	4	5.2	9.4	41	40	39.5	38.9	37.5	36	34.2	32.2	30	27	--	--	--
32-200 B1	7.5	5.5	6.6	11.3	48	47.5	47.1	46.6	45.5	44.3	42.5	40.7	38.5	35.7	32.5	28.6	--
32-200 B	7.5	5.5	8.2	13.7	52.8	52	51.5	51	50	48.5	46.8	45	42.7	40.1	37	33.3	28.7
32-200 A1	10	7.5	8.5	14.6	56.5	56	55.6	55.2	54	52.8	51	49.2	47	44.2	41	37.1	33
32-200 A	10	7.5	9.9	16.5	61	60.5	60.1	59.6	58.5	57.2	55.5	53.7	51.5	49	46.2	42.7	38.5

Другие напряжения и частоты доступны по запросу.

(*) Доступна раздельная версия nella monofase / однофазная.

@ info@tt-ns.kz tt-ns.kz

CM Серия

iNERGY | ТЕПЛОТЕХНИК

32-250

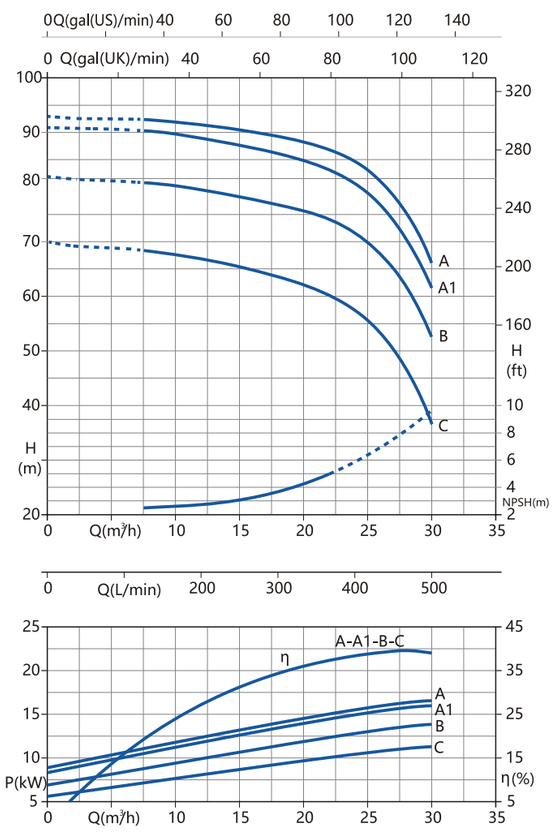

40-125

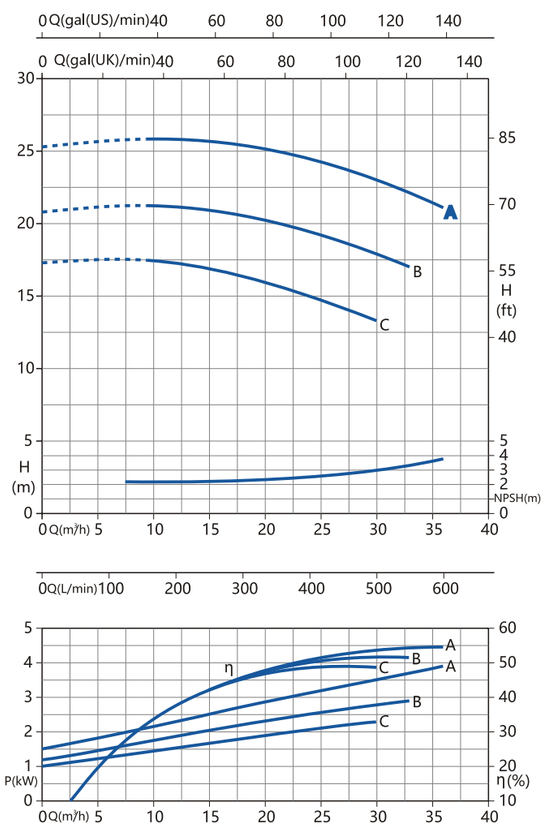

TYPE 3~	P2 (HP)	P2 (kW)	P1 (kW) 3~	A 3~ 3x400V 50 Hz	Q(m³/h-L/min) 0 / 0	7.5 / 125	9 / 150	12 / 200	15 / 250	18 / 300	21 / 350	24 / 400	27 / 450	30 / 500
					H(m)									
32-250 C	12.5	9.2	11.9	20.1	70	68.5	68	67	65.5	63.5	61	58	50	36.5
32-250 B	15	11	14.4	24.2	82	81	80.5	79.5	78.5	77	74.5	71.9	65	52.5
32-250 A1	20	15	16	27.4	91	90	89.9	89	88	86	83.5	80.8	74	61.5
32-250 A	20	15	18.1	30.1	93	92.5	92	91.5	90.5	89.5	87.5	85	78.5	66

Другие напряжения и частоты доступны по запросу.

TYPE 3~	P2 (HP)	P2 (kW)	P1 (kW) 3~	A 3~ 3x400V 50 Hz	Q(m³/h-L/min) 0 / 0	7.5 / 125	9 / 150	12 / 200	15 / 250	18 / 300	21 / 350	24 / 400	27 / 450	30 / 500	33 / 550	36 / 600
					H(m)											
40-125 C (*)	2	1.5	2.3	4	17.4	17.6	17.5	17.3	16.9	16.4	15.8	15.1	14.2	13.3	–	--
40-125 B (*)	3	2.2	2.9	5.2	20.7	...	21.3	21.2	21	20.6	20.1	19.4	18.7	17.9	17	--
40-125 A	4	3	4.1	7.1	25.2	...	25.8	25.8	25.6	25.4	24.9	24.4	23.7	22	22	21.1

Другие напряжения и частоты доступны по запросу.

(*) Доступна раздельная версия nella monofase / однофазная.

@ info@tt-ns.kz tt-ns.kz

40-160

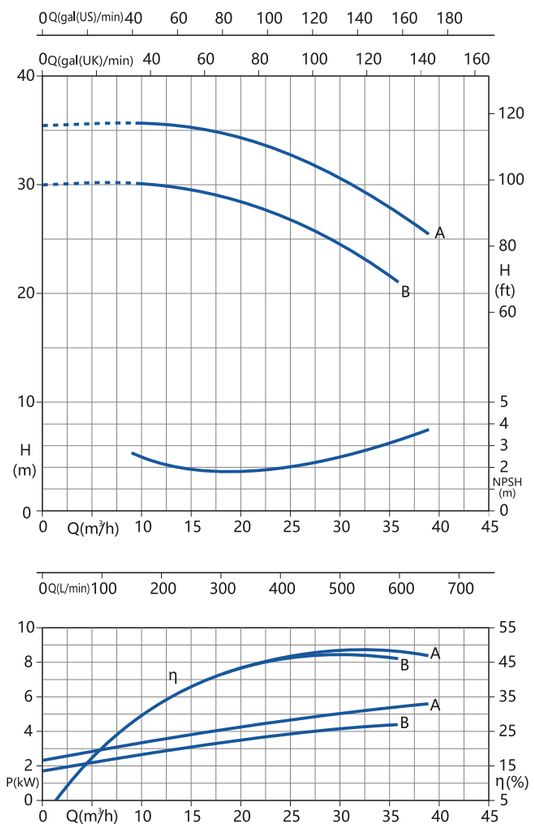

40-200

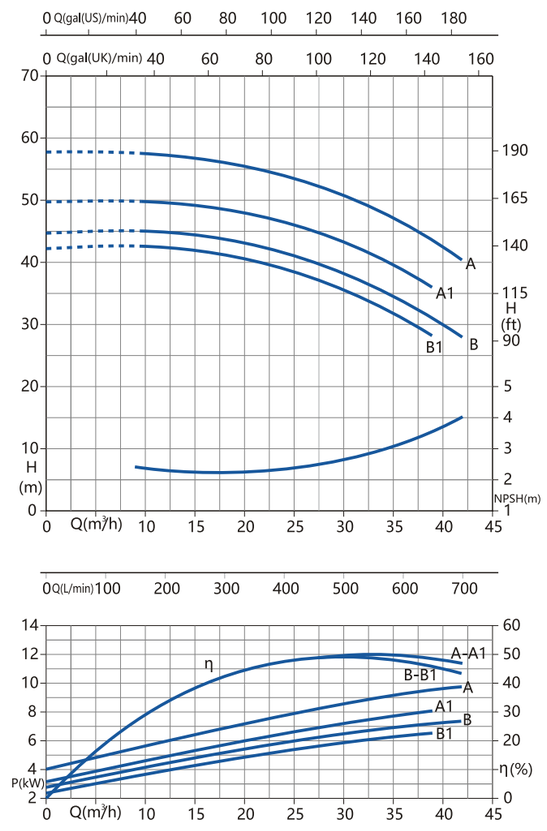

TYPE 3~	P2 (HP)	P2 (kW)	P1 (kW) 3~	A 3~ 3x400V 50 Hz	Q(m³/h-L/min) 0 / 0	9 / 150	12 / 200	15 / 250	18 / 300	21 / 350	24 / 400	27 / 450	30 / 500	33 / 550	36 / 600	39 / 650
					H(m)											
40-160 B (*)	4	3	4.4	7.4	30	30.1	30	29.6	29	28.2	27.1	25.9	24.4	22.8	21	–
40-160 A (*)	5.5	4	5.7	9.9	35.4	35.6	35.5	35.3	35	34.2	33.2	32	30.6	29	27.3	25.4

Другие напряжения и частоты доступны по запросу.

(*) Доступна раздельная версия nella monofase / однофазная.

TYPE 3~	P2 (HP)	P2 (kW)	P1 (kW) 3~	A 3~ 3x400V 50 Hz	Q(m³/h-L/min) 0 / 0	9 / 150	12 / 200	15 / 250	18 / 300	21 / 350	24 / 400	27 / 450	30 / 500	33 / 550	36 / 600	39 / 650	42 / 700
					H(m)												
40-200 B1	7.5	5.5	6.5	11.1	42.2	42.4	42.3	42.1	41.3	40.3	39.1	37.5	35.5	33.3	30.7	28	–
40-200 B	7.5	5.5	7.4	12.7	44.7	44.9	44.8	44.6	44	42.9	41.6	40	38.1	36.1	33.6	30.8	27.9
40-200 A1	10	7.5	8.1	13.8	49.7	49.7	49.7	49.4	48.7	47.9	46.6	45	43.2	41.1	38.6	35.9	–
40-200 A	10	7.5	9.8	16.5	57.7	57.7	57.5	57.1	56.3	55.4	54.1	52.5	50.5	48.5	45.9	43.3	40.3

Другие напряжения и частоты доступны по запросу.

@ info@tt-ns.kz tt-ns.kz

CM Серия

iNERGY | ТЕПЛОТЕХНИК

40-250

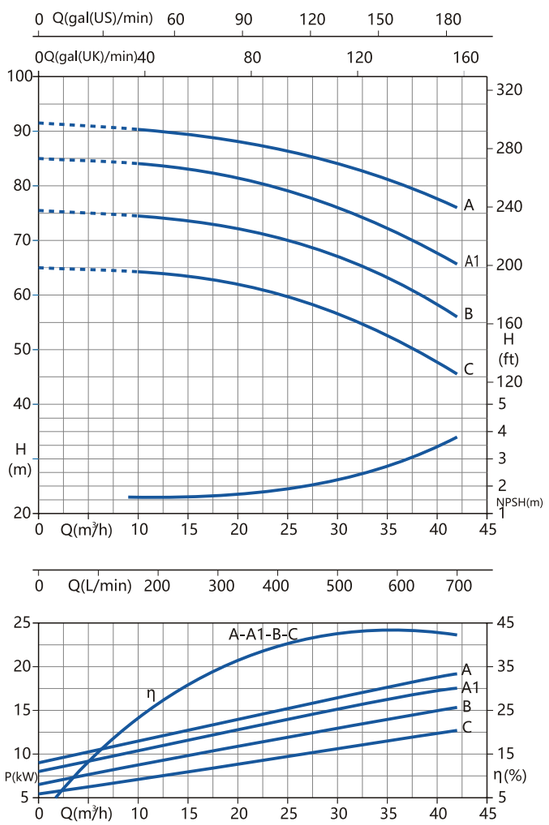

TYPE	P2		P1 (kW)	A	Q(m³/h-L/min)												
3~				3~	0	9	12	15	18	21	24	27	30	33	36	39	42
					0	150	200	250	300	350	400	450	500	550	600	650	700
	(HP)	(kW)	3~	3x400V 50 Hz	H(m)												
40-250 C	12.5	9.2	12.6	20.1	65	64.3	63.9	63.3	62.6	61.5	60.2	58.8	56.9	54.5	51.6	48.5	45.5
40-250 B	15	11	14.4	24.2	75.5	74.6	74.2	73.5	72.7	71.7	70.4	69	67.2	65	62.5	59.5	56
40-250 A1	20	15	17.5	29.5	85	84	83.7	82.9	82.1	80.8	79.5	77.8	75.9	73.8	71.3	68.4	65.8
40-250 A	20	15	19	32	91.5	90.4	89.9	89.3	88.5	87.5	86.6	85.5	84	82.5	80.5	78.5	76

Другие напряжения и частоты доступны по запросу.

50-125

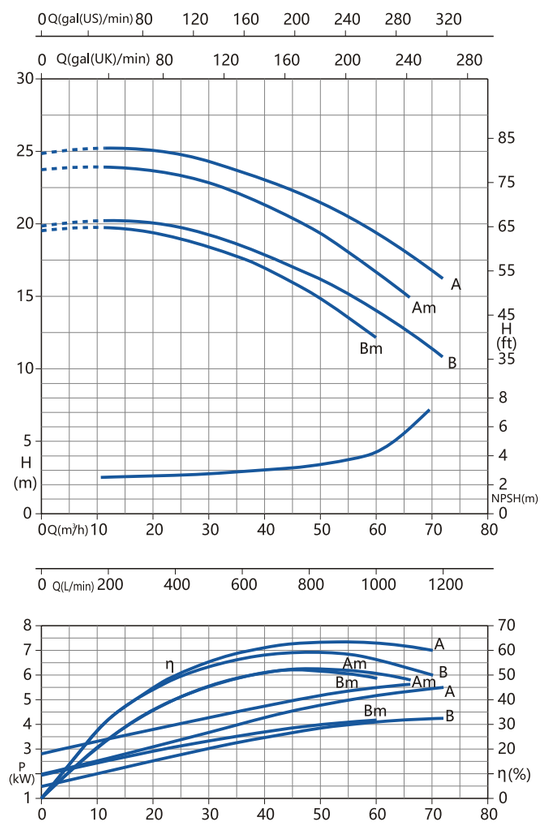

TYPE		P2		P1 (kW)	A		Q(m³/h-L/min)														
1~	3~				1~	3~	0	12	15	18	21	24	27	30	33	36	39	42	48	54	60	66	72
							0	200	250	300	350	400	450	500	550	600	650	700	800	900	1000	1100	1200
		(HP)	(kW)	1~	3~	1x230V 50 Hz	3x400V 50 Hz	H(m)															
--	50-125 B	4	3	–	4.25	--	7.1	19.8	20.2	20.2	20.1	20	19.8	19.5	19.3	18.8	18.5	18	17.6	16.5	15.3	14	12.5	10.8
50-125 B m	-	4	3	4.2	--	18.4	--	19.5	19.7	19.6	19.5	19.3	19	18.7	18.4	18	17.6	17.1	16.6	15.3	13.8	12.1	--	--
--	50-125 A	5.5	4	–	5.5	--	9.6	24.8	25.2	25.2	25.1	25	24.8	24.6	24.3	23.9	23.5	23.2	22.7	21.8	20.7	19.4	17.9	16.2
50-125 A m	-	5.5	4	5.6	--	25.4	--	23.7	23.9	23.8	23.7	23.6	23.4	23.1	22.8	22.4	22	21.5	20.9	19.7	18.3	16.7	14.9	--

Другие напряжения и частоты доступны по запросу.

@ info@tt-ns.kz tt-ns.kz

50-160

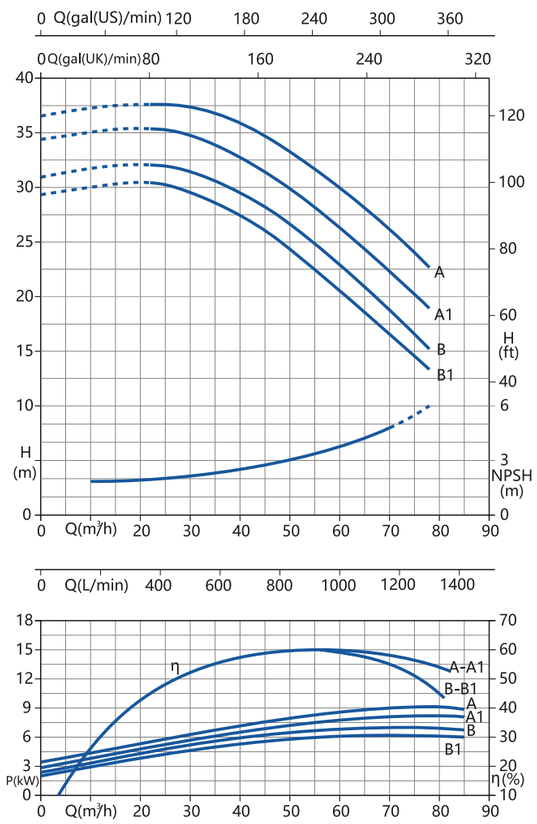

TYPE	P2		P1 (kW)	A	Q(m³/h-L/min)														
3~				3~	0	21	24	27	30	33	36	39	42	48	54	60	66	72	78
					0	350	400	450	500	550	600	650	700	800	900	1000	1100	1200	1300
	(HP)	(kW)	3~	3x400V 50 Hz	H(m)														
50-160 B1	7.5	5.5	6.2	10.7	29.3	30.3	30.2	30	29.6	29	28.4	27.7	26.9	25.2	23.2	21	18.7	16.1	13.2
50-160 B	7.5	5.5	6.7	11.6	31.1	32.1	32	31.7	31.4	31	30.4	29.7	28.9	27.3	25.3	23.1	20.7	18	15.2
50-160 A1	10	7.5	8.3	14.1	34.3	35.4	35.3	35	34.7	34.3	33.8	33.2	32.4	30.7	28.7	26.5	24.3	21.8	19
50-160 A	10	7.5	9.4	15.8	36.7	37.9	37.8	37.7	37.4	37.1	36.6	36.1	35.4	33.9	32.1	30	27.8	25.3	22.6

Другие напряжения и частоты доступны по запросу.

50-200

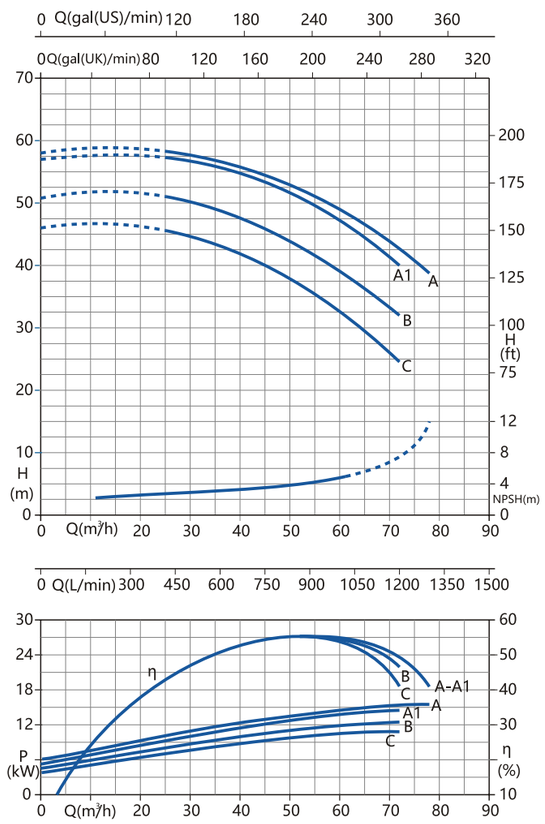

TYPE	P2		P1 (kW)	A	Q(m³/h-L/min)														
3~				3~	0	24	27	30	33	36	39	42	48	54	60	66	72	78
					0	400	450	500	550	600	650	700	800	900	1000	1100	1200	1300
	(HP)	(kW)	3~	3x400V 50 Hz	H(m)														
50-200 C	12.5	9.2	10.8	18.5	46	45.6	45.1	44.5	43.7	42.9	41.8	40.8	38.5	35.9	33	29	24.5	--
50-200 B	15	11	12.4	21	50.8	51	50.5	50	49.3	48.5	47.7	46.8	44.7	42.2	39.5	35.9	32	--
50-200 A1	20	15	14.5	25.4	57	57.3	57.1	56.7	56.2	55.96	54.8	54.1	54.1	50.2	47.5	44	40	–
50-200 A	20	15	15.4	27	58	58.3	58	57.5	57.5	56.4	55.7	55	53.2	51.3	49	46.3	42.8	38.8

Другие напряжения и частоты доступны по запросу.

@ info@tt-ns.kz tt-ns.kz

CM Серия

iNERGY | ТЕПЛОТЕХНИК

50-250

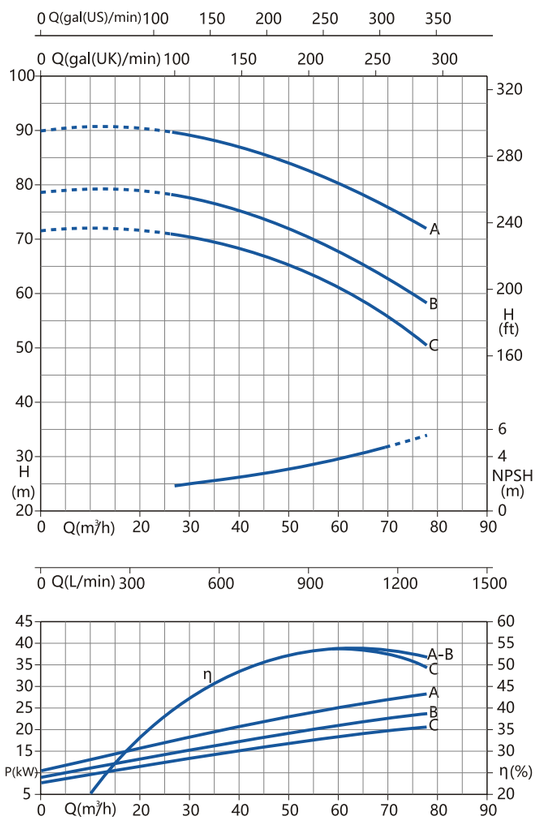

65-125

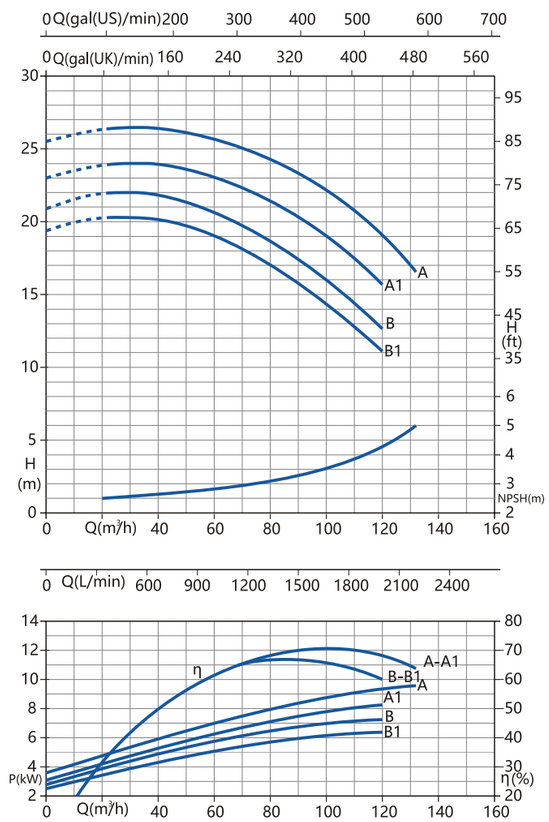

65-160

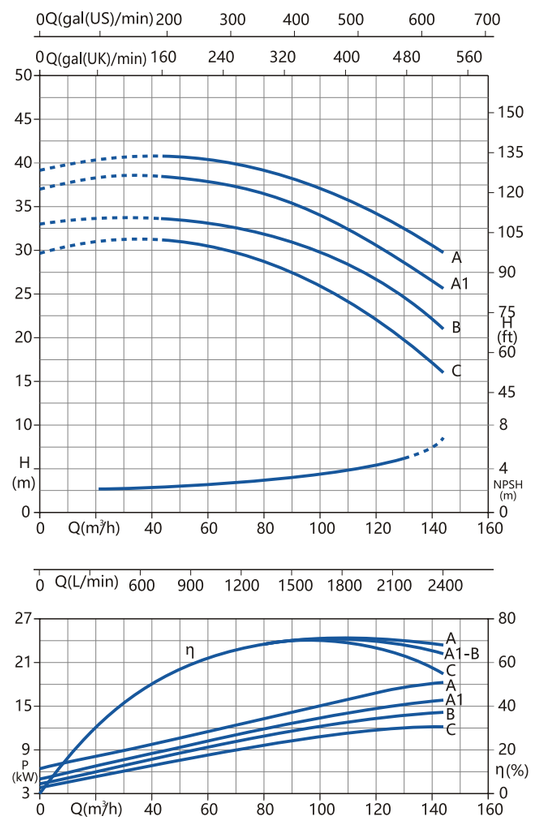

65-200

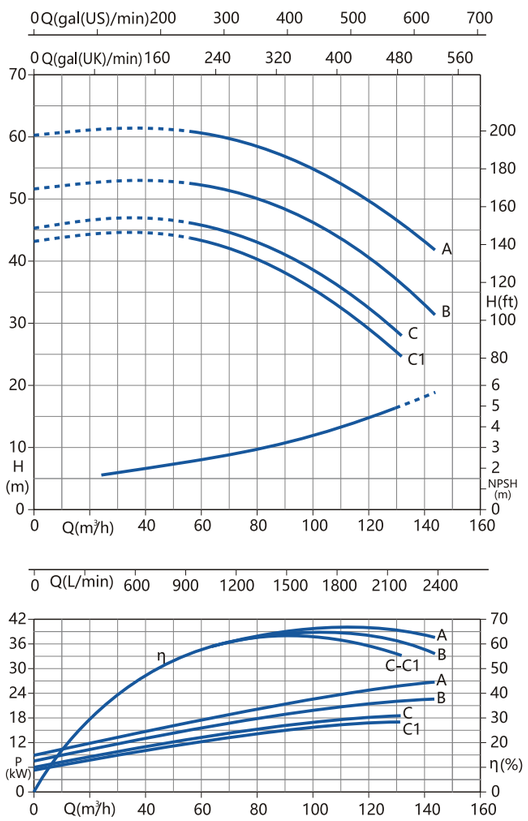

TYPE 3~	P2 (HP)	P2 (kW)	P1 (kW) 3~	A 3~ / 3x400V 50 Hz	Q(m³/h-L/min) 0 / 0	27 / 450	30 / 500	33 / 550	36 / 600	39 / 650	42 / 700	48 / 800	54 / 900	60 / 1000	66 / 1100	72 / 1200	78 / 1300
					H(m)												
50-250 C	20	15	20	32.5	71.5	70.8	70.3	69.7	69	68.3	67.6	66	64	61.5	58.6	55	50.5
50-250 B	25	18.5	23	14.5	78	78	77.4	76.8	76.1	75.3	74.5	72.8	70.6	68.2	65.5	62.2	58.3
50-250 A	30	22.5	28.5	51.5	90	89.5	88.8	88.3	87.7	86.9	86.1	84.5	82.7	80.5	78	75.2	71.7

Другие напряжения и частоты доступны по запросу.

TYPE 3~	P2 (HP)	P2 (kW)	P1 (kW) 3~	A 3~ / 3x400V 50 Hz	Q(m³/h-L/min) 0 / 0	30 / 500	33 / 550	36 / 600	39 / 650	42 / 700	48 / 800	54 / 900	60 / 1000	66 / 1100	72 / 1200	78 / 1300	84 / 1400	96 / 1600	108 / 1600	120 / 2000	132 / 2200
					H(m)																
65-125 B1	7.5	5.5	6.4	11	19.4	20.4	20.4	20.3	20.2	20.1	19.8	19.4	19	18.5	17.9	17.2	16.5	15	13.3	11.1	--
65-125 B	7.5	5.5	7.2	12.6	20.9	22	22	21.9	21.8	21.7	21.4	21	20.6	20.1	19.6	19	18.3	16.6	14.7	12.6	--
65-125 A1	10	7.5	8.1	14	23	24.1	24.1	24	23.9	23.8	23.6	23.3	23	22.7	22.3	21.8	21.2	19.7	17.8	15.7	--
65-125 A	10	7.5	9.5	16.3	25.4	26.4	26.4	26.4	26.3	26.3	26.1	25.9	25.6	25.3	24.9	24.5	24	22.7	21	18.9	16.5

Другие напряжения и частоты доступны по запросу.

TYPE 3~	P2 (HP)	P2 (kW)	P1 (kW) 3~	A 3~ / 3x400V 50 Hz	Q(m³/h-L/min) 0 / 0	42 / 700	48 / 800	54 / 900	60 / 1000	66 / 1100	72 / 1200	78 / 1300	84 / 1400	96 / 1600	108 / 1800	120 / 2000	132 / 2200	144 / 2400
					H(m)													
65-160 C	12.5	9.2	11.7	19.5	29.8	31.2	31.1	30.8	30.5	30.1	29.6	29	28.3	26.6	24.6	22.1	19.3	16
65-160 B	15	11	13	22.5	33	34.6	34.4	34.2	34	33.7	33.3	32.8	32.1	30.6	28.8	26.7	24.1	21.1
65-160 A1	20	15	15.8	27.6	37.1	38.5	38.3	38.1	37.8	37.5	37.1	36.7	36.1	34.6	32.8	30.7	28.4	25.7
65-160 A	20	15	18	30	39.2	40.6	40.6	40.4	40.2	40	39.7	39.4	38.9	37.7	36.2	34.3	32.2	29.8

Другие напряжения и частоты доступны по запросу.

TYPE 3~	P2 (HP)	P2 (kW)	P1 (kW) 3~	A 3~ / 3x400V 50 Hz	Q(m³/h-L/min) 0 / 0	54 / 900	60 / 1000	66 / 1100	72 / 1200	78 / 1300	84 / 1400	96 / 1600	108 / 1800	120 / 2000	132 / 2200	144 / 2400
					H(m)											
65-200 C1	20	15	17.1	28.8	43.1	43.8	43.2	42.5	41.7	40.6	39.5	36.8	33.4	29.3	24.5	--
65-200 C	20	15	18.6	31.4	45.3	46.3	45.7	45.1	44.3	43.4	42.3	39.8	36.7	32.7	28	--
65-200 B	25	18.5	22.6	38.2	51.6	52.6	52.2	51.8	51	50.2	49.3	47.1	44.1	40.9	36.6	31.3
65-200 A	30	22.5	26.6	43.8	60.2	61	60.6	60.1	59.5	58.7	57.8	55.8	53.1	49.8	46.1	41.7

Другие напряжения и частоты доступны по запросу.

CM Серия

60-250

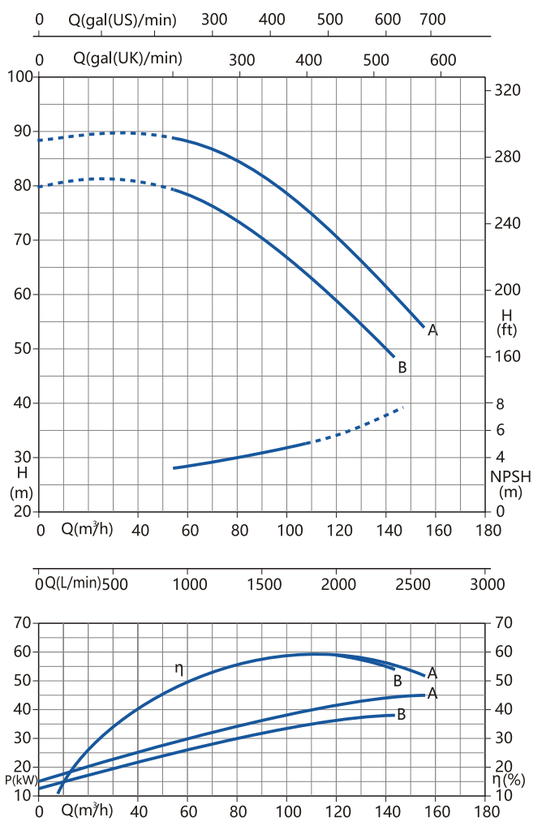

80-160

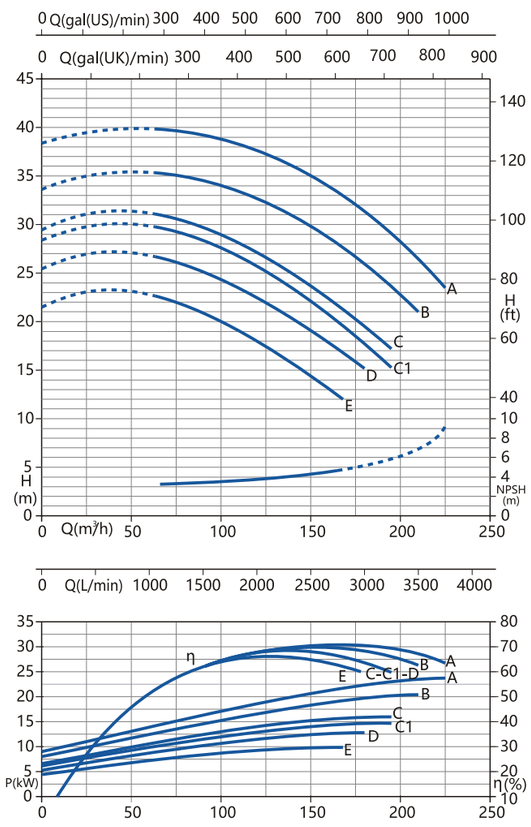

TYPE 3~	P2 (HP)	P2 (kW)	P1 (kW) 3~	A 3~ 3x400V 50 Hz	Q(m³/h-L/min) 0 / 0	54 / 900	60 / 1000	66 / 1100	72 / 1200	78 / 1300	84 / 1400	96 / 1600	108 / 1800	120 / 2000	132 / 2200	144 / 2400	156 / 2600
					H(m)												
65-250 B	40	30	37.8	63.5	81	79.5	78.5	77.3	76	74.5	73	69.3	65	60	54.5	48.5	--
65-250 A	50	37	45	74.5	90	89.5	88.5	87.5	86.5	85.5	84	80.5	76.5	72	66.5	60.5	54

Другие напряжения и частоты доступны по запросу.

TYPE 3~	P2 (HP)	P2 (kW)	P1 (kW) 3~	A 3~ 3x400V 50 Hz	Q(m³/h-L/min) 0 / 0	66 / 1100	72 / 1200	78 / 1300	84 / 1400	96 / 1600	108 / 1600	120 / 2000	132 / 2200	144 / 2400	156 / 2600	168 / 2800	180 / 3000	195 / 3250	210 / 3500	225 / 3750
					H(m)															
80-160 E	12.5	9.2	9.9	17.2	21.4	22.4	22.1	21.6	21.2	20.2	19.2	18	16.8	15.4	13.7	12	--	–	--	--
80-160 D	15	11	12.7	22.1	25.4	36.4	26.1	25.7	25.3	24.4	23.6	22.5	21.3	20	18.5	16.9	15.1	–	--	--
80-160 C1	20	15	14.8	25.5	28.5	29.5	29.3	29	28.6	27.8	26.9	25.7	24.6	23.3	21.7	19.9	17.9	15.2	--	--
80-160 C	20	15	15.9	27.4	29.7	30.7	30.5	30.3	29.9	29.2	28.1	27.1	26	24.7	23.1	21.5	19.7	17.2	--	--
80-160 B	25	18.5	20.1	34.8	34	35	35	34.8	34.6	34	33.3	32.5	31.6	30.5	29.2	27.8	26	23.6	21	--
80-160 A	30	22.5	23.7	39.8	38.8	39.8	39.7	39.6	39.4	38.9	38.2	37.5	36.7	35.7	34.5	33.2	31.6	29.4	26.8	23.5

Другие напряжения и частоты доступны по запросу.

info@tt-ns.kz tt-ns.kz

iNERGY | ТЕПЛОТЕХНИК

800-200

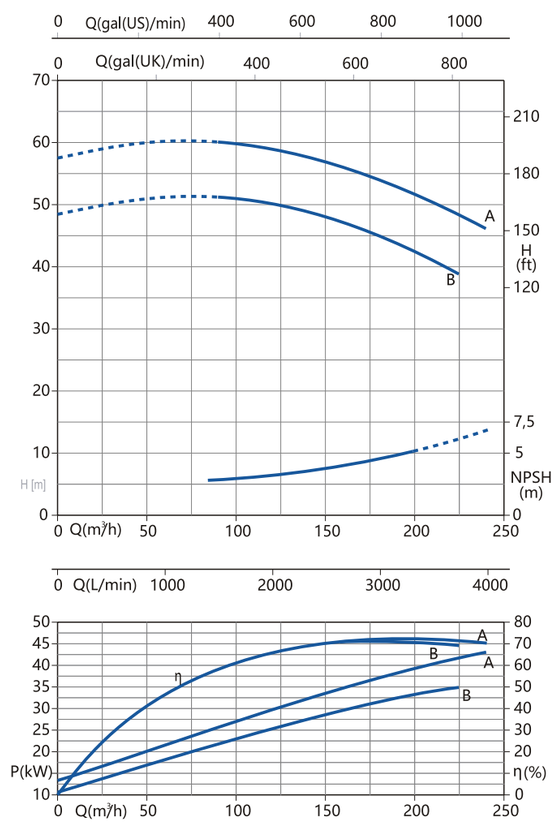

TYPE 3~	P2 (HP)	P2 (kW)	P1 (kW) 3~	A 3~ 3x400V 50 Hz	Q(m³/h-L/min) 0 / 0	84 / 1400	96 / 1600	108 / 1800	120 / 2000	132 / 2200	144 / 2400	156 / 2600	168 / 2800	180 / 3000	195 / 3250	210 / 3500	225 / 3750	240 / 4000
					H(m)													
80-200 B	40	30	37.8	63.5	49	50.8	50.6	50.3	49.8	49.3	48.6	47.7	46.7	45.5	44.8	41.6	38.6	--
80-200 A	50	37	45	74.5	58	--	59.6	59.2	58.6	58	57.3	56.4	55.5	54.3	52.7	50.8	48.5	46.1

Другие напряжения и частоты доступны по запросу.

info@tt-ns.kz tt-ns.kz

XA Серия

ЦЕНТРОБЕЖНЫЙ НАСОС С КОНЦЕВЫМ ВСАСЫВАНИЕМ

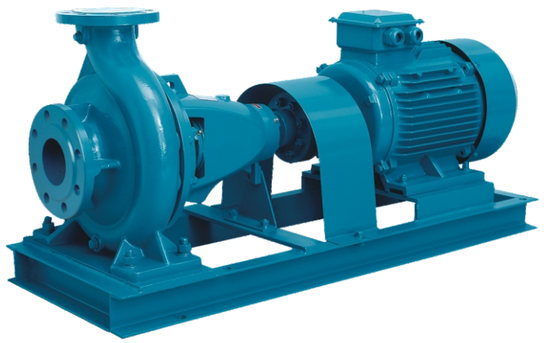

ОПИСАНИЕ И ОСОБЕННОСТИ

Центробежные насосы с торцевым всасыванием серии XA разработаныв соответствии со стандартом BS EN733/DIN24255.Насосы этой серии обладают большими преимуществами взаимозаменяемых деталей, высокойкачество и низкая стоимость.

ПРИЛОЖЕНИЕ

- Отопление, вентиляция и кондиционирование воздуха
- Противопожарная защита и пожаротушение
- Циркуляция жидкости
- Орошение
- Охлаждение
- Растения

КОД МАТЕРИАЛА

C: Чугун Код рамы подшипника
Q: Ковкий чугун
H: Рама подшипника для двухрядного подшипника
B: Бронза
G: Вал и рама подшипника большего размера
S: ASTM 420 По умолчанию: Стандарт
45: ASTM 1045 Тип уплотнения
S304: ASTM 304 M: Механическое уплотнение
S316: ASTM 316: P: Сальниковая набивка

ИДЕНТИФИКАЦИОННЫЕ КОДЫ

XA 80 – 32 (G) X-X-X – X

- Seal Type
- Casing - Impeller - Shaft Material
- Special Bearing Frame
- Impeller Nominal Diameter
- Discharge Size
- Series

ДИЗАЙН И СТРУКТУРА

Design	Performance and dimensions referring to the European standard BS EN733 / DIN24255
Structure	Horizontal, Axial End-Suction, Single-Stage, Single-Suction, Volute Casing, Back pull-out
DN(mm)	32-300
Flange	ISO7005.2 DIN2501 PN16 GB / T17241.6 PN1.6

МАТЕРИАЛЫ

Part	Standard Material	Options on request
Casing	Cast Iron	Ductile Iron / ASTM304 /ASTM316
Impeller	Bronze	Cast Iron / ASTM304 /ASTM316
Shaft	ASTM420	ASTM304 /ASTM316 / ASTM1045
Shaft Seal	Mechanical Seal	Gland Packing

РАБОЧИЕ ДАННЫЕ

Flow Rate(Q)	0.5-440 l/s
Head(H)	2-152m
Speed	1450 or 2900 rpm(50Hz) / 1750 or 3500 rpm(60Hz)
Max Temperature	105℃
Working Pressure	1.0 Mpa standard; 1.6 Mpa on request
Conveying Medium	Clean water or liquids similar to clean water in physical property

@ info@tt-ns.kz tt-ns.kz

iNERGY | ТЕПЛОТЕХНИК

СПИСОК ДЕТАЛЕЙ СЕРИИ XA

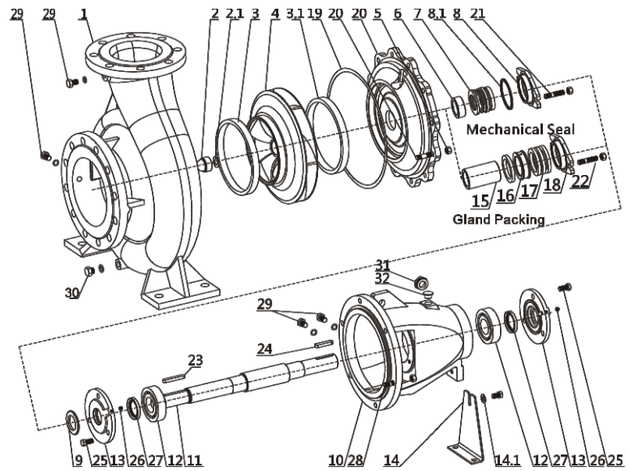

№	ОПИСАНИЕ	№	ОПИСАНИЕ
1	Клопус насоса	16	Упл.кольцо
2	Гайка	16	Втулка
2.1	Шайба	17	Сальник
3	Кольцо	18	Крышка сальника
3.1	Кольцо	19	Прокладка
4	Крыльчатка	20	Шпилька и гайка
5	Крышка	21	Шпилька и гайка
6	Распорка вала	22	Шпилька и гайка
7	Mech.Seal	23	Ключ
8	Крынка	24	Ключ
8.1	Упл.кольцо	25	Болт
9	Стопорное кольцо	26	Ниппель
10	Несущая рама	27	Вал
11	Вал	27	Сальник
12	Несуший	28	Шпилька и гайка
13	Крышка подшипника	29	Заглушка и гайка
14	Опорная ножка	30	Заглушка и гайка
14.1	Болт и гайка		
15	Рукав		

Диаграмма XA серии (50Hz) n=2900rpm

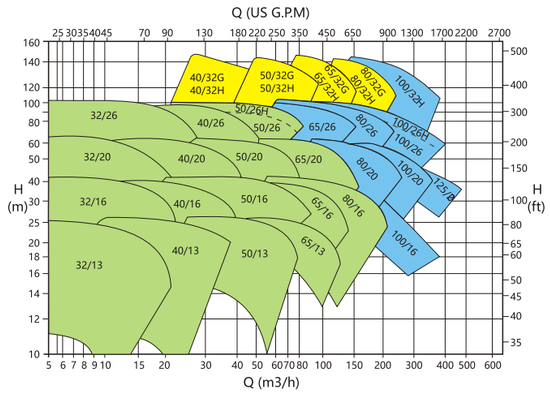

ДиаграммаXA серии (60Hz) n=3500rpm

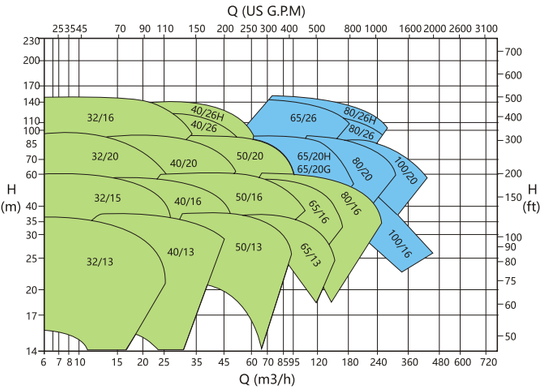

Диаграмма XA серии (50Hz) n=1450rpm

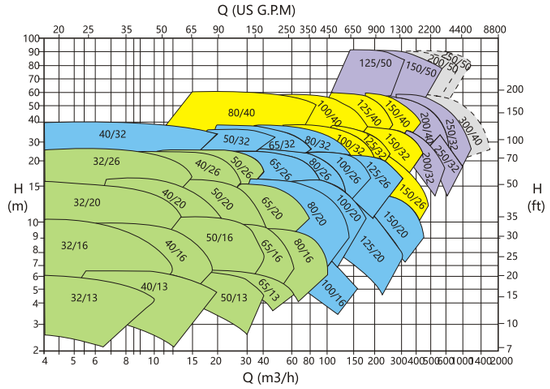

Диаграмма XA серии (60Hz) n=1750rpm

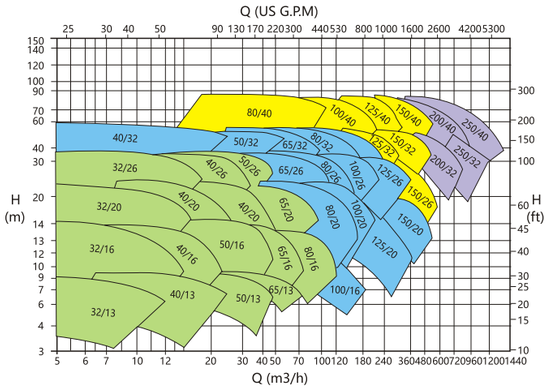

@ info@tt-ns.kz tt-ns.kz

ТЕХНИЧЕСКИЕ ДАННЫЕ

Модель XA	Flow		Head	Speed	Power		Motor Size	Eff.	NPSH	Impeller Dia.	Flange Size		Weight
					Shaft	Motor					Suction	Discha	
	m³/h	L/s	m	r/min	kW	kW		%	m	mm	mm	mm	kg
XA32/13	9.0	2.50	24.5	2900	1.23	1.5	Y2-90L-2 2.2KW	49	1.8	139	50	32	27.5
	15.0	4.17	22.0		1.47	2.2		61	2				
	18.0	5.00	20.0		1.58	2.2		62	2.5				
XA32/13A	8.5	2.36	21.2		1.04	1.5	Y2-90L-2 2.2KW	47	1.8	130			
	14.0	3.89	19.0		1.23	1.5		59	1.95				
	17.0	4.72	17.2		1.32	2.2		60.5	2.3				
XA32/13B	7.8	2.17	18.0		0.89	1.1	Y2-90S-2 1.5KW	43	1.8	120			
	13.0	3.61	16.2		1.01	1.1		56.5	1.88				
	15.5	4.31	14.7		1.07	1.5		58	2.08				
XA32/13C	7.2	1.99	15.1		0.72	1.1	Y2-8022 1.1KW	41	1.8	110			
	11.9	3.31	13.6		0.81	1.1		54.5	1.88				
	14.2	3.95	12.4		0.85	1.1		56	2.08				
XA32/13D	6.5	1.81	12.5		0.57	0.75	Y2-8022 1.1KW	39	1.8	100			
	10.8	3.01	11.2		0.63	0.75		52.5	1.88				
	12.9	3.59	10.2		0.97	1.1		37	2.08				
XA32/16	11.0	3.05	40.0		2.50	3	Y2-132S1-2 5.5KW	48	1.9	174	50	32	35
	18.0	5.00	37.0		3.18	4		57	2				
	22.0	6.11	34.0		3.51	5.5		58	2.6				
XA32/16 A	10.5	2.92	35.7		2.22	3	Y2-112M-2 4KW	46	1.9	165			
	17.0	4.72	33.0		2.78	3		55	1.95				
	21.0	5.83	30.0		3.06	4		56	2.4				
XA32/16 B	9.8	2.72	31.4		1.93	2.2	Y2-112M-2 4KW	43.5	1.9	155			
	16.0	4.44	29.0		2.38	3		53	1.95				
	19.5	5.42	26.5		2.61	4		54	2.2				
XA32/16 C	9.2	2.55	27.5		1.65	2.2	Y2-100L-2 3KW	41.5	1.9	145			
	15.0	4.16	25.4		2.03	3		51	1.95				
	18.2	5.07	23.2		2.21	3		52	2.2				
XA32/16 D	8.5	2.37	22.0		1.28	2.2	Y2-90L-2 2.2KW	40	1.9	135			
	13.9	3.87	20.1		1.56	2.2		49	1.95				
	17.0	4.72	19.1		1.76	2.2		50	2.2				
XA32/16 E	7.9	2.20	18.9		1.03	1.1	Y2-90S-2 1.5KW	39.5	1.9	125			
	12.9	3.58	17.2		1.25	1.5		48.5	1.95				
	15.7	4.37	16.4		1.41	1.5		49.5	2.2				
XA32/20	11.0	3.05	63.0		4.72	5.5	Y2-160M1-2 11KW	40	1.8	214	50	32	41
	18.0	5.00	59.0		5.90	7.5		49	2				
	22.0	6.11	55.5		6.52	11		51	2.3				
XA32/20 A	10.5	2.92	57.2		4.24	5.5	Y2-132S2-2 7.5KW	38.6	1.8	205			
	17.0	4.72	54.0		5.26	7.5		47.5	1.95				
	21.0	5.83	50.2		5.80	7.5		49.5	2.2				
XA32/20 B	10.0	2.78	51.5		3.69	5.5	Y2-132S2-2 7.5KW	38	1.8	195			
	16.5	4.58	48.0		4.61	7.5		46.8	1.9				
	20.0	5.56	45.0		5.02	7.5		48.8	2.15				
XA32/20 C	9.5	2.64	46.4		3.24	4	Y2-132S1-2 5.5KW	37	1.8	185			
	15.7	4.35	43.2		4.02	5.5		45.8	1.9				
	19.0	5.27	40.5		4.38	5.5		47.8	2.15				
XA32/20 D	9.0	2.49	41.5		2.81	4	Y2-132S1-2 5.5KW	36	1.8	175			
	14.8	4.11	38.7		3.46	5.5		45	1.9				
	17.9	4.99	36.2		3.77	5.5		47	2.15				
XA32/20 E	8.5	2.35	36.9		2.39	2.2	Y2-112M-2 4KW	35.5	1.8	165			
	14.0	3.88	34.4		2.93	4		44.5	1.9				
	16.9	4.70	32.2		3.19	4		46.5	2.15				
XA32/26	14.0	3.89	99.0		11.26	15	Y2-160L-2 18.5KW	33.5	2.1	264	50	32	59
	22.0	6.11	95.0		13.23	15		43	2.2				
	26.0	7.22	92.0		14.47	18.5		45	2.6				
XA32/26 A	13.5	3.75	91.8		10.74	15	Y2-160M2-2 15KW	31.4	2.1	255			
	21.0	5.83	88.0		12.58	15		40	2.2				
	25.0	6.94	85.0		13.61	15		42.5	2.5				
XA32/26 B	13.0	3.61	84.5		9.97	15	Y2-160M2-2 15KW	30	2.15	245			
	20.5	5.69	81.0		11.74	15		38.5	2.16				
	24.0	6.67	78.4		12.62	15		40.6	2.38				

ТЕХНИЧЕСКИЕ ДАННЫЕ

Модель XA	Flow		Head	Speed	Power		Motor Size	Eff.	NPSH	Impeller Dia.	Flange Size		Weight
					Shaft	Motor					Suction	Discha	
	m³/h	L/s	m	r/min	kW	kW		%	m	mm	mm	mm	kg
XA32/26 C	12.5	3.46	77.7	2900	9.10	15	Y2-160M2-2 15KW	29	2.15	235	50	32	59
	19.7	5.46	74.5		10.50	15		38	2.16				
	23.0	6.39	72.1		11.30	15		40	2.38				
XA32/26 D	11.9	3.32	71.3		8.27	11	Y2-160M2-2 15KW	28	2.15	225			
	18.8	5.23	68.3		9.46	15		37	2.16				
	22.0	6.12	66.1		10.17	15		39	2.38				
XA32/26 E	11.4	3.17	65.1		7.35	11	Y2-160M1-2 11KW	27.5	2.15	215			
	18.0	5.00	62.4		8.37	11		36.5	2.16				
	21.1	5.85	60.4		8.99	11		38.5	2.38				
XA40/13	18.0	5.00	25.5		2.08	2.2	Y2-112M-2 4KW	60	1.8	139	65	40	30
	30.0	8.33	23.5		2.74	3		70	2				
	36.0	10.00	21.5		3.03	4		69.5	2.4				
Xa4013 A	16.8	4.67	22.0		1.80	2.2	Y2-112M-2 4KW	56	1.8	130			
	28.0	7.78	20.2		2.30	3		67	2				
	33.6	9.33	18.8		2.56	4		67.2	2.25				
XA40/13 B	15.5	4.31	18.5		1.47	1.5	Y2-100L-2 3KW	53	1.8	120			
	26.0	7.22	17.0		1.85	2.2		65	1.9				
	31.0	8.61	15.5		2.01	3		65	2.15				
XA40/13 C	14.2	3.95	15.5		1.18	1.5	Y2-90L-2 2.2KW	51	1.8	110			
	23.8	6.62	14.3		1.47	1.5		63	1.9				
	28.4	7.89	13.0		1.60	2.2		63	2.15				
XA40/13 D	12.9	3.59	12.8		0.90	1.5	Y2-90L-2 1.5KW	50	1.8	100			
	21.7	6.02	11.8		1.12	1.5		62	1.9				
	25.8	7.18	10.8		1.22	1.5		62	2.15				
XA40/16	18.0	5.00	39.5		3.65	5.5	Y2-132S2-2 7.5KW	53	2.1	174	65	40	36
	30.0	8.33	35.0		4.47	5.5		64	2.5				
	36.0	10.00	31.5		4.90	7.5		63	3.6				
XA40/16 A	17.0	4.72	34.8		3.16	4	Y2-132S1-2 5.5KW	51	2.1	165			
	28.5	7.92	30.5		3.82	5.5		62	2.5				
	34.0	9.44	27.6		4.19	5.5		61	3.25				
XA40/16 B	16.0	4.44	30.5		2.77	4	Y2-112M-2 4KW	48	2.05	155			
	26.5	7.40	27.0		3.27	4		59.5	2.4				
	32.0	8.89	24.0		3.54	4		59	2.9				
XA40/16 C	15.0	4.16	26.7		2.31	3	Y2-112M-2 4KW	47	2.05	145			
	24.8	6.89	23.6		2.73	4		58.5	2.4				
	29.9	8.32	21.0		2.95	4		58	2.9				
XA40/16 D	13.9	3.87	23.1		1.91	3	Y2-100L-2 3KW	46	2.05	135			
	23.1	6.41	20.5		2.24	3		57.5	2.4				
	27.9	7.74	18.2		2.42	3		57	2.9				
XA40/16 E	12.9	3.58	19.8		1.53	3	Y2-100L-2 3KW	45.5	2.05	125			
	21.4	5.94	17.6		1.79	3		57	2.4				
	25.8	7.17	15.6		1.94	3		56.5	2.9				
XA40/20	18.0	5.00	63.0		6.30	7.5	Y2-160M1-2 11W	49	1.8	214	65	40	44
	30.0	8.33	58.0		8.17	11		58	2				
	36.0	10.00	53.0		8.96	11		58	2.7				
XA40/20 A	17.0	4.72	57.4		5.72	7.5	Y2-160M1-2 11KW	46.4	1.8	205			
	29.0	8.06	52.4		7.45	11		55.5	1.95				
	34.5	9.58	48.0		8.05	11		56	2.45				
XA40/20 B	16.5	4.58	51.8		5.29	5.5	Y2-160M1-2 11KW	44	1.8	195			
	27.5	7.64	47.5		6.71	7.5		53	1.9				
	33.0	9.17	43.3		7.23	11		53.8	2.2				
XA40/20 C	15.7	4.35	46.6		4.62	7.5	Y2-132S2-2 7.5KW	43	1.8	185			
	26.1	7.25	42.8		5.84	7.5		52	1.9				
	31.3	8.70	39.0		6.29	7.5		52.8	2.2				
XA40/20 D	14.8	4.11	41.7		4.00	5.5	Y2-132S2-2 7.5KW	42	1.8	175			
	24.7	6.86	38.3		5.04	7.5		51	1.9				
	29.6	8.23	34.9		5.43	7.5		51.8	2.2				
XA40/20 E	14.0	3.88	37.1		3.40	5.5	Y2-132S2-2 7.5KW	41.5	1.8	165			
	23.3	6.46	34.0		4.27	7.5		50.5	1.9				
	27.9	7.76	31.0		4.59	7.5		51.3	2.2				

ТЕХНИЧЕСКИЕ ДАННЫЕ

Модель XA	Flow		Head	Speed	Power		Motor Size	Eff.	NPSH	Impeller Dia.	Flange Size		Weight
					Shaft	Motor					Suction	Discha	
	m³/h	L/s	m	r/min	kW	kW		%	m	mm	mm	mm	kg
XA40/26	20.0	5.56	97.0	2900	13.20	15	Y2-180M-2 22KW	40	1.8	264	65	40	61
XA40/26H	33.0	9.17	92.0		16.21	18.5		51	2.0				
	40.0	11.11	87.0		17.87	22		53	2.5				
XA40/26A	19.5	5.42	89.0		12.27	15	Y2-160L-2 18.5KW	38.5	1.8	255			
XA40/26AH	32.0	8.89	84.0		15.09	18.5		48.5	1.95				
	38.5	10.70	79.5		16.34	18.5		51	2.35				
XA40/26B	18.5	5.14	82.0		11.16	15	Y2-160L-2 18.5KW	37	1.8	245	65	40	61
XA40/26BH	30.5	8.47	78.0		13.78	15		47	1.9				
	37.0	10.28	73.0		15.01	18.5		49	2.2				
XA40/26C	17.7	4.93	75.4		10.12	15	Y2-160L-2 18.5KW	36	1.8	235			
XA40/26CH	29.3	8.13	71.8		12.42	18.5		46	1.9				
	35.5	9.86	67.2		13.52	18.5		48	2.2				
XA40/26D	17.0	4.72	69.2		9.14	11	Y2-160M2-2 15KW	35	1.8	225			
XA40/26DH	28.0	7.78	65.8		11.15	15		45	1.9				
	34.0	9.44	61.6		12.12	15		47	2.2				
XA40/26E	16.2	4.51	63.1		8.21	11	Y2-160M2-2 15KW	34	1.8	215			
XA40/26EH	26.8	7.43	60.1		9.95	11		44	1.9				
	32.5	9.02	56.2		10.80	15		46	2.2				
XA40/32G	21.6	6.00	155.0		28.04	30	Y2-225M-2 45KW	32.5	5.05	329	65	40	96
XA40/32H	36.0	10.00	147.0		34.30	37		42	4.8				
	43.2	12.00	140.0		37.42	45		44	5.2				
XA40/32GA	20.5	5.70	137.0		24.66	30	Y2-200L2-2 37KW	31	5.05	315			
XA40/32HA	34.5	9.58	130.0		30.52	37		40	4.9				
	41.4	11.50	124.0		33.27	37		42	5				
XA40/32GB	19.8	5.50	122.0		22.29	30	Y2-200L2-2 37KW	29.5	5.1	300			
XA40/32HB	32.4	9.00	117.0		27.89	30		37	4.9				
	39.6	11.00	112.0		30.96	37		39	5				
XA40/32GC	18.7	5.20	110.0		20.36	22	Y2-200L1-2 30KW	27.5	5.1	285			
XA40/32HC	31.5	8.75	105.0		25.01	30		36	4.9				
	37.5	10.40	100.0		26.86	30		38	4.9				
XA40/32GD	17.5	4.86	95.0		18.10	22	Y2-200L1-2 30KW	25	5.15	270			
XA40/32HD	29.5	8.20	90.0		21.26	30		34	4.9				
	35.5	9.86	85.0		22.82	30		36	4.8				
XA40/32GE	16.7	4.65	85.0		16.10	18.5	Y2-180M-2 22KW	24	5.15	255			
XA40/32HE	27.9	7.75	80.0		18.41	22		33	4.9				
	33.5	9.30	75.0		19.54	22		35	4.9				
XA50/13	36.0	10.00	25.5		3.84	5.5	Y2-132S2-2 7.5KW	65	2.5	139	65	50	34
	60.0	16.67	23.0		4.94	5.5		76	3.2				
	72.0	20.00	20.5		5.36	7.5		75	4				
XA50/13 A	33.5	9.31	22.0		3.18	4	Y2-132S1-2 5.5KW	63	2.5	130			
	56.0	15.56	19.5		4.02	5.5		74	3.1				
	67.5	18.75	17.2		4.33	5.5		73	3.6				
XA50/13 B	31.0	8.61	18.5		2.56	3	Y2-132S1-2 5.5KW	61	2.5	120			
	52.0	14.44	16.5		3.24	4		72	2.9				
	62.0	17.22	14.8		3.52	5.5		71	3.3				
XA50/13 C	28.4	7.89	15.5		2.00	3	Y2-112M-2 4KW	60	2.5	110			
	47.7	13.24	13.9		2.53	4		71	2.9				
	56.8	15.79	12.4		2.75	4		70	3.3				
XA50/16	40.0	11.11	41.5		7.06	11	Y2-160M1-2 11KW	64	2.5	174	65	50	38
	65.0	18.05	38.0		9.09	11		74	3.5				
	78.0	21.67	35.0		10.04	11		74	4.2				
XA50/16 A	38.0	10.56	37.0		6.17	7.5	Y2-160M1-2 11KW	62	2.5	165			
	61.5	17.10	33.8		7.86	11		72	3.3				
	74.0	20.60	31.2		8.73	11		72	3.9				
XA50/16 B	35.5	9.86	32.5		5.23	5.5	Y2-160M1-2 11KW	60	2.35	155			
	58.0	16.11	29.5		6.65	11		70	3.1				
	69.5	19.31	27.0		7.35	11		69.5	3.7				
XA50/16 C	33.2	9.22	28.4		4.36	5.5	Y2-132S2-2 7.5KW	59	2.35	145			
	54.3	15.07	25.8		5.53	7.5		69	3.1				
	65.0	18.06	23.6		6.11	7.5		68.5	3.7				

ТЕХНИЧЕСКИЕ ДАННЫЕ

Модель XA	Flow		Head	Speed	Power		Motor Size	Eff.	NPSH	Impeller Dia.	Flange Size		Weight
					Shaft	Motor					Suction	Discha	
	m³/h	L/s	m	r/min	kW	kW		%	m	mm	mm	mm	kg
XA50/16 D	30.9	8.59	24.7	2900	3.58	5.5	Y2-132S2-2 7.5KW	58	2.35	135	65	50	38
	50.5	14.03	22.4		4.53	5.5		68	3.1				
	60.5	16.81	20.5		5.00	7.5		67.5	3.7				
XA50/16 E	28.6	7.95	21.1		2.86	4	Y2-132S1-2 5.5KW	57.5	2.35	125			
	46.8	12.99	19.2		3.62	5.5		67.5	3.1				
	56.0	15.57	17.6		4.00	5.5		67	3.7				
XA50/20	36.0	10.00	62.0		10.48	15	Y2-160L-2 18.5KW	58	2.5	214	65	50	46
	60.0	16.67	56.0		13.07	15		70	3.2				
	72.0	20.00	50.0		14.41	18.5		68	4				
XA50/20 A	34.5	9.60	56.0		9.23	11	Y2-160M2-2 15KW	57	2.5	205			
	57.5	16.00	50.6		11.48	15		69	3.1				
	69.0	19.20	45.0		12.62	15		67	3.75				
XA50/20 B	33.0	9.10	50.6		8.19	11	Y2-160M2-2 15KW	55.5	2.5	195			
	54.5	15.10	45.6		10.02	15		67.5	3				
	65.5	18.20	40.5		10.94	15		66	3.5				
XA50/20 C	31.3	8.70	45.5		7.06	7.5	Y2-160M1-2 11KW	55	2.5	185			
	51.7	14.36	41.0		8.62	11		67	3				
	62.1	17.26	36.5		9.41	11		65.5	3.5				
XA50/20 D	29.6	8.23	40.8		6.03	7.5	Y2-160M1-2 11KW	54.5	2.5	175			
	48.9	13.59	36.7		7.47	7.5		65.5	3				
	58.8	16.33	32.6		8.03	11		65	3.5				
XA50/20 E	27.9	7.76	36.2		5.10	5.5	Y2-132S2-2 7.5KW	54	2.5	165			
	46.1	12.81	32.6		6.31	7.5		65	3				
	55.4	15.40	29.0		6.78	7.5		64.5	3.5				
XA50/26G XA50/26H	40.0	11.11	100.0		20.16	30	Y2-200L2-2 37KW	54	2.5	264	65	50	63
	65.0	18.05	91.0		25.97	30		62	3.5				
	78.0	21.67	82.0		29.02	37		60	4.2				
XA50/26A XA50/26GA XA50/26HA	38.5	10.69	92.5		18.29	22	Y2-200L1-2 30KW	53	2.4	255			
	63.0	17.50	84.0		23.62	30		61	3.3				
	75.5	20.97	75.6		26.34	30		59	3.9				
XA50/26B XA50/26GB XA50/26HB	37.0	10.28	85.5		16.56	18.5	Y2-2200L1-2 30KW	52	2.3	245	65	50	63
	60.5	16.81	77.5		21.27	30		60	3.2				
	72.5	20.14	69.8		23.75	30		58	3.9				
XA50/26C XA50/26GC XA50/26HC	35.5	9.86	78.7		14.90	18.5	Y2-200L1-2 30KW	51	2.3	235			
	58.0	16.12	71.3		19.09	22		59	3.2				
	69.5	19.32	64.2		21.33	30		57	3.9				
XA50/26D XA50/26GD XA50/26HD	34.0	9.44	72.1		13.33	15	Y2-180M-2 22KW	50	2.3	225			
	55.6	15.43	65.3		17.03	22		58	3.2				
	66.6	18.49	58.8		19.04	22		56	3.9				
XA50/26E XA50/26GE XA50/26HE	32.5	9.02	65.8		11.75	15	Y2-160L-2 18.5KW	49.5	2.3	215			
	53.1	14.75	59.6		14.99	18.5		57.5	3.2				
	63.6	17.67	53.7		16.76	18.5		55.5	3.9				
XA50/32G XA50/32H	48.0	13.30	144.0		40.46	45	Y2-280S-2 75KW	46.5	2.5	329	65	50	101
	80.0	22.20	133.0		50.81	55		57	3.7				
	96.0	26.70	124.0		55.87	75		58	3.1				
XA50/32GA XA50/32HA	46.0	12.80	131.0		36.05	45	Y2-250M-2 55KW	45.5	2.5	315			
	76.5	21.30	120.0		44.63	55		56	3.7				
	92.0	25.60	112.0		49.21	55		57	3.3				
XA50/32GB XA50/32HB	43.5	12.10	118.0		31.40	37	Y2-250M-2 55KW	44.5	2.4	300			
	73.0	20.30	109.0		39.38	45		55	3.6				
	87.5	24.30	103.0		43.81	55		56	3.5				
XA50/32GC XA50/32HC	41.4	11.50	107.0		27.41	30	Y2-225M-2 45KW	44	2.3	285			
	69.0	19.20	98.0		34.09	37		54	3.5				
	82.8	23.00	92.0		37.70	45		55	3.65				
XA50/32GD XA50/32HD	39.0	10.80	92.0		22.71	30	Y2-200L2-2 37KW	43	2.2	270			
	65.5	18.20	86.0		28.93	37		53	3.3				
	77.4	21.50	80.0		31.21	37		54	3.7				
XA50/32GE XA50/32HE	37.0	10.30	82.0		19.66	22	Y2-200L1-2 30KW	42	2.1	255			
	62.0	17.20	75.0		24.34	30		52	3.1				
	74.5	20.70	70.0		26.79	30		53	3.6				

ТЕХНИЧЕСКИЕ ДАННЫЕ

Модель XA	Flow		Head	Speed	Power		Motor Size	Eff.	NPSH	Impeller Dia.	Flange Size		Weight
					Shaft	Motor					Suction	Discha	
	m³/h	L/s	m	r/min	kW	kW		%	m	mm	mm	mm	kg
XA65/13	60.0	16.67	25.0	2900	6.09	7.5	Y2-160M1-2 11KW	67	3	139	80	65	39
	100.0	27.78	22.0		7.68	11		78	3.5				
	120.0	33.33	19.0		8.39	11		74	4.5				
XA65/13 A	56.0	15.56	21.5		5.04	7.5	Y2-160M1-2 11KW	65	3	130			
	93.5	26.00	18.5		6.20	11		76	3.5				
	112.5	31.25	16.0		6.81	11		72	4.1				
XA65/13 B	52.0	14.44	18.0		4.04	5.5	Y2-132S2-2 7.5KW	63	3	120			
	86.5	24.00	15.5		4.93	7.5		74	3.3				
	104.0	28.90	13.0		5.26	7.5		70	3.75				
XA65/16	60.0	16.67	39.0		10.27	15	Y2-160L-2 18.5KW	62	3.6	174	80	65	43
	100.0	27.78	35.0		12.70	15		75	4.2				
	120.0	33.33	32.0		13.94	18.5		75	5.2				
XA65/16 A	57.0	15.83	34.5		8.92	11	Y2-160M2-2 15KW	60	3.6	165	80	65	43
	95.0	26.40	31.0		10.98	15		73	4.1				
	114.0	31.70	28.0		11.90	15		73	4.8				
XA65/16 B	53.5	14.86	30.0		7.53	11	Y2-160M1-2 11KW	58	3.6	155			
	89.0	24.72	27.0		9.21	11		71	3.95				
	107.0	29.72	24.5		10.05	11		71	4.5				
XA65/16 C	50.0	13.90	26.3		6.28	11	Y2-160M1-2 11KW	57	3.6	145			
	83.3	23.13	23.6		7.65	11		70	3.95				
	100.1	27.80	21.4		8.35	11		70	4.5				
XA65/16 D	46.6	12.94	22.8		5.15	7.5	Y2-160M1-2 11KW	56	3.6	135			
	77.5	21.53	20.5		6.26	11		69	3.95				
	93.2	25.89	18.6		6.83	11		69	4.5				
XA65/16 E	43.1	11.98	19.5		4.13	5.5	Y2-132S2-2 7.5KW	55.5	3.6	125			
	71.8	19.94	17.6		5.01	7.5		68.5	3.95				
	86.3	23.97	15.9		5.46	7.5		68.5	4.5				
XA65/20 XA65/20G XA65/20H	66.0	18.33	63.0		17.97	22	Y2-200L1-2 30KW	63	3	214	80	65	70
	110.0	30.55	57.0		23.07	30		74	3.9				
	132.0	36.67	52.0		25.08	30		74.5	5.3				
XA65/20A XA65/20GA XA65/20HA	63.0	17.50	57.0		15.77	18.5	Y2-200L1-2 30KW	62	3	205			
	105.5	29.31	51.0		20.06	30		73	3.75				
	126.5	35.14	47.0		22.02	30		73.5	4.85				
XA65/20B XA65/20GB XA65/20HB	60.0	16.67	51.5		13.79	18.5	Y2-200L1-2 30KW	61	3	195			
	100.0	27.78	46.5		17.58	22		72	3.6				
	120.0	33.33	42.5		19.15	30		72.5	4.4				
XA65/20C XA65/20GC XA65/20HC	56.9	15.81	46.4		11.97	15	Y2-180M-2 22KW	60	3	185			
	94.9	26.35	41.9		15.22	22		71	3.6				
	113.8	31.62	38.3		16.58	22		71.5	4.4				
XA65/20D XA65/20GD XA65/20HD	53.8	14.96	41.5		10.30	15	Y2-160L-2 18.5KW	59	3	175			
	89.7	24.93	37.4		13.07	18.5		70	3.6				
	107.7	29.91	34.2		14.23	18.5		70.5	4.4				
XA65/20E XA65/20GE XA65/20HE	50.8	14.10	36.9		8.71	11	Y2-160M2-2 15KW	58.5	3	165			
	84.6	23.50	33.3		11.03	15		69.5	3.6				
	101.5	28.21	30.4		12.01	15		70	4.4				
XA65/26	72.0	20.00	97.0		29.48	37	Y2-250M-2 55KW	64.5	3.3	264	80	65	81
	120.0	33.33	89.0		39.83	45		73	4.5				
	144.0	40.00	83.0		44.57	55		73	5.4				
XA65/26 A	69.5	19.31	90.0		26.20	37	Y2-225M-2 45KW	65	3.25	255			
	116.0	32.22	82.5		36.18	45		72	4.4				
	139.0	38.61	77.0		40.47	45		72	4.95				
XA65/26 B	67.0	18.61	83.0		23.65	30	Y2-225M-2 45KW	64	3.2	245			
	111.5	31.00	76.0		32.49	37		71	4.25				
	133.5	37.10	71.0		36.60	45		70.5	4.95				
XA65/26 C	64.3	17.85	76.4		21.20	30	Y2-200L2-2 37KW	63	3.2	235	80	65	81
	106.9	29.71	69.9		29.08	37		70	4.25				
	128.1	35.57	65.3		33.00	37		69	4.95				
XA65/26 D	61.5	17.09	70.0		18.91	22	Y2-200L2-2 37KW	62	3.2	225			
	102.4	28.44	64.1		25.89	30		69	4.25				
	122.6	34.06	59.9		29.39	37		68	4.95				

ТЕХНИЧЕСКИЕ ДАННЫЕ

Модель XA	Flow		Head	Speed	Power		Motor Size	Eff.	NPSH	Impeller Dia.	Flange Size		Weight
					Shaft	Motor					Suction	Discha	
	m³/h	L/s	m	r/min	kW	kW		%	m	mm	mm	mm	kg
XA65/26 E	58.8	16.33	63.9	2900	16.63	18.5	Y2-200L1-2 30KW	61.5	3.2	215	80	65	81
	97.8	27.18	58.5		22.76	30		68.5	4.25				
	117.2	32.54	54.7		25.83	30		67.5	4.95				
XA65/32G XA65/32H	78.0	21.70	147.0		57.80	75	Y2-280M-2 90KW	54	2.2	329	80	65	110
	130.0	36.10	132.0		74.74	90		62.5	2.4				
	156.0	43.30	115.0		81.39	90		60	3.2				
XA65/32GA XA65/32HA	74.5	20.70	132.0		50.04	55	Y2-280M-2 90KW	53.5	2.2	315			
	124.0	34.40	118.0		65.30	75		61	2.3				
	149.0	41.40	102.0		71.33	90		58	3				
XA65/32GB XA65/32HB	71.0	19.70	118.0		43.03	55	Y2-280S-2 75KW	53	2.2	300			
	119.0	33.00	102.0		56.00	75		59	2.2				
	142.0	39.40	88.0		61.29	75		55.5	2.7				
XA65/32GC XA65/32HC	67.5	18.80	105.0		37.10	45	Y2-280S-2 75KW	52	2.2	285			
	113.0	31.40	93.0		48.90	55		58.5	2.2				
	135.0	37.50	79.0		53.27	75		54.5	2.5				
XA65/32GD XA65/32HD	64.0	17.80	94.0		32.11	37	Y2-250M-2 55KW	51	2.2	270			
	107.0	29.70	82.0		41.18	55		58	2.2				
	128.0	35.60	70.0		45.59	55		53.5	2.4				
XA65/32GE XA65/32HE	60.0	16.70	82.0		26.79	30	Y2-225M-2 45KW	50	2.15	255			
	100.0	27.80	72.0		34.39	37		57	2.2				
	120.0	33.30	61.0		38.32	45		52	2.3				
XA80/16	100.0	27.78	39.0		15.85	18.5	Y2-200L1-2 30KW	67	3.3	174	100	80	54
	162.0	45.00	35.0		19.29	22		80	4				
	195.0	54.17	31.5		21.17	30		79	5				
XA80/16 A	95.0	26.39	34.5		13.73	18.5	Y2-180M-2 22KW	65	3.3	165			
	153.5	42.64	31.0		16.61	18.5		78	3.85				
	185.0	51.39	28.0		18.31	22		77	4.6				
XA80/16 B	89.0	24.72	30.5		11.73	15	Y2-160L-2 18.5KW	63	3.25	155			
	144.5	40.14	27.2		14.08	15		76	3.7				
	174.0	48.33	24.5		15.47	18.5		75	4.3				
XA80/16 C	83.3	23.13	26.7		9.76	11	Y2-160M2-2 15KW	62	3.25	145			
	135.2	37.55	23.8		11.68	15		75	3.7				
	162.8	45.22	21.4		12.84	15		74	4.3				
XA80/16 D	77.5	21.53	23.1		7.94	11	Y2-160M2-2 15KW	61.5	3.25	135			
	125.9	34.96	20.6		9.49	15		74.5	3.7				
	151.5	42.10	18.6		10.43	15		73.5	4.3				
XA80/20	115.0	31.94	61.0		27.28	37	Y2-225M-2 45KW	70	4	214	100	80	70
	190.0	52.78	55.0		35.56	37		80	5.1				
	225.0	62.50	50.0		38.77	45		79	6.2				
XA80/20 A	110.0	30.56	55.5		24.09	30	Y2-200L2-2 37KW	69	4	205			
	182.0	50.56	50.0		31.36	37		79	4.9				
	215.5	59.86	45.5		34.22	37		78	5.85				
XA80/20 B	105.0	29.17	50.0		21.02	30	Y2-200L2-2 37KW	68	4	195			
	173.0	48.06	45.0		27.17	30		78	4.7				
	205.0	56.94	41.0		29.71	37		77	5.5				
XA80/20 C	99.6	27.67	45.0		18.21	22	Y2-200L1-2 30KW	67	4	185			
	164.1	45.59	40.5		23.50	30		77	4.7				
	194.5	54.02	36.9		25.71	30		76	5.5				
XA80/20 D	94.2	26.18	40.3		15.65	18.5	Y2-200L1-2 30KW	66	4	175			
	155.3	43.13	36.2		20.15	30		76	4.7				
	184.0	51.10	33.0		22.05	30		75	5.5				
XA80/20 E	88.8	24.68	35.8		13.22	15	Y2-180M-2 22KW	65.5	4	165			
	146.4	40.66	32.2		17.00	22		75.5	4.7				
	173.5	48.18	29.4		18.60	22		74.5	5.5				
XA80/26	115.0	31.94	96.0		45.54	55	Y2-280S-2 75KW	66	4	264	100	80	91
	190.0	52.78	86.0		57.77	75		77	5.4				
	225.0	62.50	79.0		64.52	75		75	6.5				
XA80/26 A	111.0	30.83	89.0		41.37	55	Y2-280S-2 75KW	65	3.95	255			
	183.5	50.97	79.8		52.45	75		76	5.2				
	217.5	60.42	73.0		58.41	75		74	6.25				

ТЕХНИЧЕСКИЕ ДАННЫЕ

Модель XA	Flow		Head	Speed	Power		Motor Size	Eff.	NPSH	Impeller Dia.	Flange Size		Weight
					Shaft	Motor					Suction	Discha	
	m³/h	L/s	m	r/min	kW	kW		%	m	mm	mm	mm	kg
XA80/26 B	106.5	29.58	82.0	2900	37.15	45	Y2-280S-2 75KW	64	3.9	245	100	80	91
	176.5	49.03	73.5		47.09	55		75	5				
	209.0	58.06	67.5		52.61	75		73	6				
XA80/26 C	102.2	28.38	75.4		33.30	45	Y2-250M-2 55KW	63	3.9	235			
	169.3	47.03	67.6		42.11	55		74	5				
	200.5	55.69	62.1		47.07	55		72	6				
XA80/26 D	97.8	27.17	69.2		29.70	37	Y2-250M-2 55KW	62	3.9	225			
	162.1	45.03	62.0		37.47	45		73	5				
	191.9	53.32	56.9		41.31	55		72	6				
XA80/26 E	93.5	25.96	63.1		26.12	37	Y2-225M-2 45KW	61.5	3.9	215			
	154.9	43.02	56.6		32.92	37		72.5	5				
	183.4	50.95	52.0		36.30	45		71.5	6				
XA80/32G XA80/32H	120.0	33.30	142.0		76.04	90	Y2-315M1-2 132KW	61	3.1	329	100	80	120
	200.0	55.60	127.0		101.68	132		68	3.4				
	240.0	66.70	110.0		112.29	132		64	3.7				
XA80/32GA XA80/32HA	115.0	32.00	130.0		67.83	75	Y2-315S-2 110KW	60	3.05	315			
	191.0	53.00	116.0		90.02	110		67	3.3				
	230.0	63.90	100.0		99.38	110		63	3.6				
XA80/32GB XA80/32HB	110.0	30.60	118.0		59.89	75	Y2-315S-2 110KW	59	3.05	300	100	80	120
	182.0	50.60	103.0		77.91	90		65.5	3.2				
	220.0	61.10	89.0		86.67	110		61.5	3.5				
XA80/32GC XA80/32HC	104.0	28.90	106.0		51.74	75	Y2-280M-2 90KW	58	2.95	285			
	173.0	48.00	92.0		67.17	75		64.5	3.2				
	208.0	57.80	79.0		74.55	90		60	3.4				
XA80/32GD XA80/32HD	98.5	27.40	94.0		44.22	55	Y2-280S-2 75KW	57	2.9	270			
	164.0	45.60	82.0		57.65	75		63.5	3.15				
	197.0	54.70	70.0		64.72	75		58	3.3				
XA80/32GE XA80/32HE	93.0	25.83	84.0		37.98	45	Y2-280S-2 75KW	56	2.9	255			
	155.0	43.06	70.0		47.64	55		62	3.1				
	186.0	51.67	60.0		54.25	75		56	3.2				
XA80/32NG XA80/32NH	119.9	33.30	143.0		83.33	110	Y2-315M1-2 132KW	56	3.1	329	100	80	120
	200.2	55.60	130.0		107.32	132		66	3.4				
	240.1	66.70	118.0		116.87	132		66	3.7				
XA80/32NGA XA80/32NHA	114.8	31.88	131.1		74.47	90	Y2-315M1-2 132KW	55	3.05	315			
	191.6	53.23	119.2		95.65	110		65	3.3				
	229.9	63.86	108.2		104.15	132		65	3.6				
XA80/32NGB XA80/32NHB	109.3	30.36	118.9		65.52	75	Y2-315S-2 110KW	54	3.05	300			
	182.5	50.70	108.1		83.92	90		64	3.2				
	219.0	60.82	98.1		91.38	110		64	3.5				
XA80/32NGC XA80/32NHC	103.8	28.85	107.3		57.24	75	Y2-280M-2 90KW	53	2.95	285			
	173.4	48.16	97.6		73.09	90		63	3.2				
	208.0	57.78	88.5		79.59	90		63	3.4				
XA80/32NGD XA80/32NHD	98.4	27.33	96.3		49.60	75	Y2-280M-2 90KW	52	2.9	270			
	164.3	45.63	87.6		63.15	75		62	3.15				
	197.1	54.74	79.5		68.76	90		62	3.3				
XA80/32NGE	92.9	25.81	85.9		42.61	55	Y2-280S-2 75KW	51	2.9	255			
	155.1	43.09	78.1		54.07	75		61	3.1				
	186.1	51.70	70.9		58.88	75		61	3.2				
XA80/32NHE XA100/16	165.0	45.83	37.5		24.06	30	Y2-200L1-2 30KW	70	5	190	125	100	71
	200.0	55.56	34.0		25.71	30		72	5				
	270.0	75.00	22.5		27.56	30		60	5.5				
XA100/16 A	156.3	43.42	33.7		20.62	22	Y2-200L1-2 30KW	69.5	4.9	180			
	189.5	52.63	30.5		22.03	30		71.5	4.9				
	255.8	71.05	20.2		23.65	30		59.5	5.4				
XA100/16 B	139.9	38.85	27.0		14.88	18.5	Y2-180M-2 22KW	69	4.8	170			
	169.5	47.09	24.4		15.89	18.5		71	4.8				
	228.9	63.57	16.2		17.08	22		59	5.3				
XA100/16 C	117.8	32.72	19.1		8.95	15	Y2-160L-2 18.5KW	68.5	4.7	160			
	142.8	39.66	17.3		9.55	15		70.5	4.7				
	192.7	53.54	11.5		10.29	18.5		58.5	5.2				
XA100/20	180.0	50.00	59.0		41.30	55	Y2-280S-2 75KW	70	4	214			
	285.0	79.17	52.0		50.12	75		80.5	5.3				
	340.0	94.44	44.0		54.66	75		74.5	6.3				

ТЕХНИЧЕСКИЕ ДАННЫЕ

Модель XA	Flow		Head	Speed	Power		Motor Size	Eff.	NPSH	Impeller Dia.	Flange Size		Weight
					Shaft	Motor					Suction	Discha	
	m³/h	L/s	m	r/min	kW	kW		%	m	mm	mm	mm	kg
XA100/20 A	172.5	47.92	52.5	2900	35.73	45	Y2-250M-2 55KW	69	3.95	205	125	100	85
	273.0	75.83	46.0		43.00	55		79.5	4.9				
	325.5	90.42	38.0		45.81	55		73.5	5.95				
XA100/20 B	164.0	45.56	47.0		30.86	37	Y2-225M-2 45KW	68	3.9	195			
	260.0	72.22	40.0		36.07	45		78.5	4.8				
	310.0	86.11	32.5		37.83	45		72.5	5.6				
XA100/20 C	155.6	43.22	42.3		26.74	37	Y2-200L2-2 37KW	67	3.9	185			
	246.7	68.52	36.0		31.39	37		77	4.8				
	294.1	81.70	29.3		32.75	37		71.5	5.6				
XA100/20 D	147.2	40.88	37.9		22.98	30	Y2-200L1-2 30KW	66	3.9	175			
	233.3	64.81	32.2		26.92	30		76	4.8				
	278.2	77.28	26.2		28.12	30		70.5	5.6				
XA100/20 E	138.8	38.55	33.6		19.41	30	Y2-200L1-2 30KW	65.5	3.9	165			
	220.0	61.11	28.6		22.72	30		75.5	4.8				
	262.3	72.86	23.3		23.73	30		70	5.6				
XA100/26H	190.0	52.78	97.0		71.67	90	Y2-315S-2 110KW	70	3.8	264	125	100	115
	295.0	81.94	85.0		87.51	100		78	5.2				
	350.0	97.22	75.0		97.89	110		73	6.5				
XA100/26HA	183.5	50.97	89.0		64.43	75	Y2-315S-2 110KW	69	3.75	255			
	285.0	79.17	78.0		78.59	90		77	5				
	338.0	93.89	68.5		87.54	100		72	6.2				
XA100/26B XA100/26HB	177.0	49.17	82.0		58.10	75	Y2-280M-2 90KW	68	3.7	245			
	274.0	76.11	71.5		70.17	90		76	4.8				
	325.0	90.28	63.0		78.50	90		71	5.9				
XA100/26C XA100/26HC	169.8	47.16	75.4		52.04	75	Y2-280S-2 75KW	67	3.7	235			
	262.8	73.00	65.8		62.75	75		75	4.8				
	311.7	86.59	58.0		70.27	75		70	5.9				
XA100/26D XA100/26HD	162.6	45.15	69.2		46.37	55	Y2-280S-2 75KW	66	3.7	225			
	251.6	69.90	60.3		55.82	75		74	4.8				
	298.5	82.91	53.1		62.56	75		69	5.9				
XA100/26E XA100/26HE	155.3	43.15	63.1		40.76	55	Y2-280S-2 75KW	65.5	3.7	215			
	240.4	66.79	55.1		49.03	75		73.5	4.8				
	285.2	79.22	48.5		54.99	75		68.5	5.9				
XA100/32H	133.2	37.00	151.0		86.91	110	Y2-315L2-2 200KW	63	2	329	125	100	134
	270.0	75.00	138.0		135.24	160		75	2				
	288.0	80.00	133.0		142.84	200		73	2.3				
XA100/32HA	127.5	35.43	138.4		76.89	90	Y2-315L1-2 160KW	62.5	2	315			
	258.5	71.81	126.5		119.50	132		74.5	2				
	275.7	76.60	121.9		126.23	160		72.5	2.18				
XA100/32HB	121.5	33.74	125.6		66.96	75	Y2-315M-2 132KW	62	2	300	125	100	134
	246.2	68.39	114.7		103.92	110		74	2				
	262.6	72.95	110.6		109.80	132		72	2.1				
XA100/32HC	115.4	32.05	113.3		57.87	75	Y2-315M-2 132KW	61.5	2	285			
	233.9	64.97	103.6		89.71	110		73.5	2				
	249.5	69.30	99.8		94.80	132		71.5	2.1				
XA100/32HD	109.3	30.36	101.7		49.61	55	Y2-132S-2 110KW	61	2	270			
	221.6	61.55	92.9		76.80	90		73	2				
	236.4	65.65	89.6		81.17	110		71	2.1				
XA100/32HE	103.2	28.68	90.7		42.14	45	Y2-280M-2 90KW	60.5	2	255			
	209.3	58.13	82.9		65.14	75		72.5	2				
	223.2	62.01	79.9		68.87	90		70.5	2.1				
XA125/20	238.0	66.00	54.5		59.34	75	Y2-280M-2 90KW	59.5	7	214	150	125	106
	360.0	100.00	49.0		66.23	90		72.5	7.2				
	475.0	132.00	40.0		70.85	90		73	7				
XA125/20 A	228.0	63.20	49.5		52.52	75	Y2-280S-2 75KW	58.5	7	205			
	345.0	95.80	44.0		57.79	75		71.5	7.1				
	455.0	126.00	35.3		60.73	75		72	6.85				
XA125/20 B	216.0	60.10	44.8		45.81	55	Y2-280S-2 75KW	57.5	7	195	150	125	106
	328.0	91.10	39.5		50.03	55		70.5	6.95				
	433.0	120.00	31.5		52.30	75		71	6.6				
XA125/20 C	205.3	57.02	40.3		40.23	55	Y2-250M-2 55KW	56	7	185			
	311.1	86.43	35.6		43.02	55		70	6.5				
	409.8	113.85	28.4		44.87	55		70.5	6.4				

QJ Серия

ПОГРУЖНОЙ ГЛУБИННЫЙ СКВАЖИННЫЙ НАСОС С МАСЛЯНЫМ ПОГРУЖЕНИЕМ

75/90/100/125

Погружные глубинные насосы серии 75/90/100/125QJ - это новые многоступенчатые скважинные насосы из нержавеющей стали. Они предназначены для скважин диаметром 3 дюйма и более. Он состоит из погружного двигателя с масляным охлаждением и многоступенчатого насоса. Его преимуществом являются небольшие размеры, защита от коррозии и высокая подъемная сила. Рабочие колеса и диффузоры из технополимера (Noryl). Втулочный вал с муфтой, втулки, регулировочная вставка, крышка кабеля, фильтр, болты и саморезы из нержавеющей стали. Основание для соединения фланцем в соответствии со стандартом NEMA. Самоцентрирующийся упорный подшипник, смазываемый внутренней жидкостью. Конденсатор и устройство защиты от перегрева по току, постоянно установленные на панели управления, входят в стандартную комплектацию для однофазной версии. Пользователь должен обеспечить защиту от перегрузки для трехфазной версии.

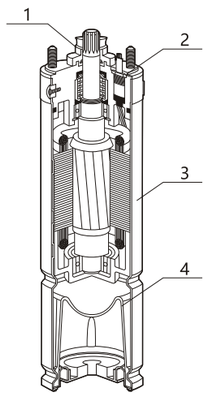

ИДЕНТИФИКАЦИОННЫЕ КОДЫ

75 QJ D 1 30 - 0.75

- Motor power (kW)
- Stage
- Capacity (m^3/h)
- Single phase motor
- **QJ** Series submersible pump
- Well diameter: >**75mm(3")**

1. Spline protector and sand slinger
2. Flange connect base
3. Stainless steel exterior construction
4. Pressure equalizing diaphragm

ТЕХНИЧЕСКИЕ ДАННЫЕ

Type		power		Capacity and head																														
Single phase 220-240V-50Hz	Three phase 380-415V-50Hz	kW	HP	L/min	0	8	13	17	25	30	33	42	47	50	58	66	67	75	83	93	100	200	117	133	150	167	200	250	283	300	317	33	417	467
				m^3/h	0	0.5	0.75	1	1.5	1.8	2	2.5	2.8	3	3.5	4	4	4.5	5	5.6	6	6	7	8	9	10	12	15	17	18	19	20	25	28
75QJD110-0.25		0.25	0.33		38	36		33	28	23	20	10	4																					
75QJD115-0.37		0.37	0.5		55	45		50	40	34	29	14	5																					
75QJD122-0.55		0.55	0.75		79	78		72	58	50	42	20	7																					
75QJD130-0.75		0.75	1		108	105		93	76	64	57	27	10																					
75QJD140-1.1		1.1	1.5		144	132		120	91	76	60	25	13																					
75QJD2 08-0.25		0.25	0.33		28	27		26	25	23	22	17		11																				
75QJD2 11-0.37		0.37	0.5		39	37		36	34	32	30	24		15																				
75QJD2 17-0.55		0.55	0.75		60	58		56	52	49	46	37		23																				
75QJD2 24-0.75		0.75	1		85	82		79	74	70	65	52		33																				
75QJD2 33-1.1		1.1	1.5		110	107		101	95	90	85	67		42																				
90QJD109-0.37		0.37	0.5		50	49	47	45	38		29																							
90QJD112-0.55		0.55	0.75		67	65	63	60	50		38																							
90QJD114-0.55		0.55	0.75	Head	78	76	74	70	59		45																							
90QJD118-0.75		0.75	1	(m)	101	98	95	90	76		58																							
90QJD122-1.1		1.1	1.5		123	120	116	110	92		70																							
90QJD126-1.5		1.5	2		143	138	135	130	109		83																							
90QJD 205-0.25		0.25	0.33		26	25		25	24		23	22		20	17	15		11		2														
90QJD 207-0.37		0.37	0.5		35	34		33	32		30	28		26	23	18		14		3														
90QJD 211-0.55		0.55	1.75		35	54		53	52		49	46		42	38	32		25		4														
90QJD 216-0.75		0.75	1		78	76		75	71		66	62		55	48	39		30		5														
90QJD 219-1.1		1.1	1.5		93	92		91	89		84	79		71	63	53		42		6														
90QJD 221-1.5		1.5	2		102	101		100	96		91	85		77	68	56		43		7														
100QJD205-0.37 100QHD205-0.37		0.37	0.5		34			33	32		30	28		25																				
100QJD208-0.55 100QHD208-0.55		0.55	0.75		54			52	50		45	44		40																				
100QJD210-0.75 100QHD210-0.75		0.75	1		67			65	63		60	56		50																				

ТЕХНИЧЕСКИЕ ДАННЫЕ

Type		power		Capacity and head																														
Single phase 220-240V-50Hz	Three phase 380-415V-50Hz	kW	HP	L/min	0	8	13	17	25	30	33	42	47	50	58	66	67	75	83	93	100	200	117	133	150	167	200	250	283	300	317	33	417	467
				m^3/h	0	0.5	0.75	1	1.5	1.8	2	2.5	2.8	3	3.5	4	4	4.5	5	5.6	6	6	7	8	9	10	12	15	17	18	19	20	25	28
100QJD212-1.1 100QHD212-1.1	100QJ212-1.1 100QH212-1.1	1.1	1.5		81			78	76		70	67		60																				
100QJD214-1.1 100QHD214-1.1	100QJ214-1.1 100QH214-1.1	1.1	1.5		94			91	88		85	78		70																				
100QJD216-1.5 100QHD216-1.5	100QJ216-1.5 100QH216-1.5	1.5	2		108			104	101		100	90		80																				
100QJD220-1.5 100QHD220-1.5	100QJ220-1.5 100QH220-1.5	1.5	2		135			130	126		120	112		100																				
100QJD225-2.2 100QHD225-2.2	100QJ225-2.2 100QH225-2.2	2.2	3		168			163	158		150	140		125																				
100QJD230-2.2 100QHD230-2.2	100QJ230-2.2 100QH230-2.2	2.2	3		202			195	189		180	168		150																				
100QJD306-0.55 100QHD306-0.55		0.55	0.75		43						39	36		30	27		21																	
100QJD308-0.75 100QHD308-0.75		0.75	1		58						52	47		40	36		28																	
100QJD310-1.1 100QHD310-1.1	100QJ310-1.1 100QH310-1.1	1.1	1.5		72						64	59		50	45		36																	
100QJD312-1.1 100QHD312-1.1	100QJ312-1.1 100QH312-1.1	1.1	1.5		86						76	71		60	54		43																	
100QJD314-1.5 100QHD314-1.5	100QJ314-1.5 100QH314-1.5	1.5	2		101						89	82		70	63		51																	
100QJD316-1.5 100QHD316-1.5	100QJ316-1.5 100QH316-1.5	1.5	2		115						101	93		80	73		58																	
100QJD320-2.2 100QHD320-2.2	100QJ320-2.2 100QH320-2.2	2.2	3		144						125	116		100	91		74																	
100QJD324-2.2 100QHD324-2.2	100QJ324-2.2 100QH324-2.2	2.2	3		173						149	138		120	110		90																	
100QJD505-0.75 100QHD505-0.75		0.75	1		33												28		25			21	16	9										
100QJD507-1.1 100QHD507-1.1	100QJ507-1.1 100QH507-1.1	1.1	1.5	Head	46												39		35			29	22	13										
100QJD509-1.5 100QHD509-1.5	100QJ509-1.5 100QH509-1.5	1.5	2	(m)	59												50		45			37	28	16										
100QJD511-2.2 100QHD511-2.2	100QJ511-2.2 100QH511-2.2	2.2	3		72												62		55			45	34	20										
100QJD513-2.2 100QHD513-2.2	100QJ513-2.2 100QH513-2.2	2.2	3		85												73		65			53	40	23										
100QJD514-2.2 100QHD514-2.2	100QJ514-2.2 100QH514-2.2	2.2	3		92												78		70			59	45	25										
100QJD804-0.75		0.75	1		25																19		18	16	14	12								
100QJD805-1.1	100QJ805-1.1	1.1	1.5		31																24		23	20	18	15								
100QJD807-1.5	100QJ807-1.5	1.5	2		43																34		32	29	25	21								
100QJD808-1.5	100QJ808-1.5	1.5	2		50																39		36	33	29	24								
100QJD810-2.2	100QJ810-2.2	2.2	3		62																49		45	41	36	30								
100QJD811-2.2	100QJ811-2.2	2.2	3		68																53		50	45	40	33								
125QJD10 05-2.2		2.2	3		52														46					41		35	31	22						
125QJD10 07-3	125QJ10 07-3	3	4		73														65					57		50	44	31						
125QJD10 10-4	125QJ10 10-4	4	5.5		104														93					81		70	62	45						
	125QJ10 14-5.5	5.5	7.5		145														130					113		100	87	62						
	125QJ10 19-7.5	7.5	10		197														176					154		135	118	85						
	125QJ10 23-9.2	9.2	12.5		239														213					186		165	143	102						
	125QJ10 26-11	11	15		270														240					210		185	160	115						
125QJD15 04-2.2		2.2	3		42																			35			29	24	19		15			
125QJD15 05-3	125QJ15 05-3	3	4		53																			44			37	30	24		19			
125QJD15 07-4	125QJ15 07-4	4	5.5		73																			65			55	45	39		31			
	125QJ15 10-5.5	5.5	7.5		106																			87			73	60	48		37			
	125QJ15 13-7.5	7.5	10		138																			116			98	80	67		52			
	125QJ15 16-9.2	9.2	12.5		169																			142			120	98	82		64			
	125QJ15 19-11	11	15		201																			169			143	115	98		76			
125QJD20 03-2.2		2.2	3		32																			31						23		20	12	6
125QJD20 05-3	125QJ20 05-3	3	4		53																			52						38		33	20	10
125QJD20 07-4	125QJ20 07-4	4	5.5		74																			72						53		47	29	14
	125QJ20 09-5.5	5.5	7.5		95																			93						68		60	37	17
	125QJ20 11-7.5	7.5	10		116																			113						83		73	45	21
	125QJ20 13-7.5	7.5	10		137																			134						98		87	53	25
	125QJ20 15-9.2	9.2	12.5		158																			155						113		100	61	29
	125QJ20 17-9.2	9.2	12.5		179																			175						128		113	70	33
	125QJ20 19-11	11	15		200																			196						143		127	78	37
	125QJ20 21-11	11	15		221																			216						158		140	86	41

QJ Серия
ПОГРУЖНОЙ НАСОС

ДВИГАТЕЛЬ С ВОЗМОЖНОСТЬЮ ПЕРЕМОТКИ

5" 6" 7" ДОСТУПНЫЕ РАЗМЕРЫ

Благодаря новейшим технологиям погружные насосы состоят из двигателя с обводнением и многоступенчатых насосов, они хорошо используются для подъема воды из глубоких скважин и применимы для орошения сельскохозяйственных угодий и дренажа в городах и на предприятиях.Требуемое качество воды: температура воды в колодце не более 20℃,содержание твердых примесей (массовое соотношение) в воде не более 0,01%, как правило, чистая вода, не вызывающая коррозии. Основные характеристики: единый корпус, двигатель и насос полностью погружены в воду, обладают большой производительностью и высокой эффективностью, простая конструкция, простота обслуживания и надежная эксплуатация.

ТЕХНИЧЕСКИЕ ДАННЫЕ

Модель	Flow (m³/h)	Head (m)	Speed (r/min)	Pump Eff (%)	Out-let Size (mm)	Rated Power (kW)	Rated Voltage (V)	Rated Current (A)	Motor Eff (%)	Power Factor	Pump Dia (mm)
125QJ9-58.5/9		58.5				3		8	73	0.78	
125QJ9-78/12	9	78	2850	53	40	4	380	9.5	74	0.78	114
125QJ9-104/16		104				5.5		13	75	0.79	
125QJ14-24/4		24				2.2		6	73	0.78	
125QJ14-30/5		30				3		8	73	0.78	
125QJ14-36/6		36				3		8	73	0.78	
125QJ14-42/7	14	42	2850	55	50	4	380	9.5	74	0.78	114
125QJ14-48/8		48				4		9.5	74	0.78	
125QJ14-54/9		54				5.5		13	75	0.79	
125QJ14-60/10		60				5.5		13	75	0.79	
125QJ14-66/11		66				5.5		13	75	0.79	
125QJ18-30/5		30				3		8	73	0.78	
125QJ18-36/6		36				3		8	73	0.78	
125QJ18-42/7	18	42	2850	57	50	4	380	9.5	74	0.78	114
125QJ18-48/8		48				4		9.5	74	0.78	
125QJ18-54/9		54				5.5		13	75	0.79	
125QJ18-60/10		60				5.5		13	75	0.79	
150QJ20-33/5		33				3		6.8	74	0.78	
150QJ20-39/6		39				4		9.5	75	0.79	
150QJ20-52/8		52				5.5		13.47	76	0.80	
150QJ20-72/11		72				7.5		18.7	77	0.80	
150QJ20-78/12		78				7.5		18.7	77	0.80	
150QJ20-85/13		85				9.2		23.2	78	0.81	
150QJ20-98/15	20	98	2850	64	50	9.2	380	23.2	78	0.81	143
150QJ20-104/16		104				11		27.8	78.5	0.81	
150QJ20-111/17		111				11		27.8	78.5	0.81	
150QJ20-137/21		137				15		38.4	79	0.81	
150QJ20-143/22		143				15		38.4	79	0.81	
150QJ20-156/24		156				15		38.4	79	0.81	
150QJ20-176/27		176				18.5		47.5	79.5	0.82	
150QJ20-182/28		182				18.5		47.5	79.5	0.82	
150QJ32-18/3		18				3		6.8	74	0.78	
150QJ32-24/4		24				4		9.5	75	0.79	
150QJ32-30/5		30				5.5		13.4	76	0.80	
150QJ32-36/6		36				5.5		13.4	76	0.80	
150QJ32-42/7	32	42	2850	66	50	7.5	380	18.7	77	0.80	143
150QJ32-54/9		54				9.2		23.2	78	0.81	
150QJ32-66/11		66				11		27.8	78.5	0.81	
150QJ32-72/12		72				13		33.2	79	0.81	
150QJ32-84/14		84				13		33.2	79	0.81	

ТЕХНИЧЕСКИЕ ДАННЫЕ

Модель	Flow (m³/h)	Head (m)	Speed (r/min)	Pump Eff (%)	Out-let Size (mm)	Rated Power (kW)	Rated Voltage (V)	Rated Current (A)	Motor Eff (%)	Power Factor	Pump Dia (mm)
150QJ32-90/15		90				15		38.4	79	0.81	
150QJ32-96/16	32	96	2850	66	50	15	380	38.4	79	0.81	143
150QJ32-108/18		108				18.5		47.5	79.5	0.82	
150QJ40-18/3		18				4		9.5	75	0.79	
150QJ40-24/4		24				5.5		13.4	76	0.80	
150QJ40-30/5		30				7.5		18.7	77	0.80	
150QJ40-36/6		36				7.5		18.7	77	0.80	
150QJ40-42/7	40	42	2850	67	80	9.2	380	23.2	78	0.81	143
150QJ40-54/9		54				11		27.8	78.5	0.81	
150QJ40-66/11		66				13		33.2	79	0.81	
150QJ40-72/12		72				15		38.4	79	0.81	
150QJ40-78/13		78				15		38.4	79	0.81	
150QJ40-84/14		84				18.5		47.5	79.5	0.82	
150QJ40-96/16		96				18.5		47.5	79.5	0.82	
150QJ50-20/4		20				5.5		13.4	76	0.80	
150QJ50-25/5		25				7.5		18.7	77	0.81	
150QJ50-30/6		30				7.5		18.7	77	0.81	
150QJ50-40/8		40				9.2		23.2	78	0.82	
150QJ50-50/10	50	50	2850	68	80	11	380	27.8	79.5	0.82	143
150QJ50-55/11		55				13		33.2	79	0.83	
150QJ50-65/13		65				15		38.4	79	0.83	
150QJ50-75/15		75				18.5		47.5	79.5	0.83	
150QJ50-80/16		80				18.5		47.5	79.5	0.83	
175QJ20-26/2		26				3		7.4	74	0.79	
175QJ20-39/3		39				4		9.2	76	0.79	
175QJ20-52/4		52				5.5		12.9	77	0.80	
175QJ20-78/6		78				7.5		16.7	77.5	0.80	
175QJ20-91/7		91				9.2		20.3	78	0.81	
175QJ20-104/8	20	104	2850	64	50	11	380	23.9	79	0.81	168
175QJ20-130/10		130				13		28.4	80	0.82	
175QJ20-156/12		156				15		32.1	80	0.82	
175QJ20-182/14		182				18.5		39.5	80.5	0.82	
175QJ20-208/16		208				22		45.8	81	0.83	
175QJ20-247/19		247				25		51.8	81	0.83	
175QJ25-26/2		26				3		7.4	74	0.79	
175QJ25-39/3		39				5.5		12.9	77	0.80	
175QJ25-65/5		65				7.5		16.7	77.5	0.80	
175QJ25-78/6		78				9.2		20.3	78	0.81	
175QJ25-91/7	25	91	2850	66	50	11	380	23.9	79	0.81	168
175QJ25-104/8		104				13		28.4	80	0.82	
175QJ25-130/10		130				15		32.1	80	0.82	
175QJ25-156/12		156				18.5		39.5	80.5	0.82	
175QJ25-182/14		182				22		45.8	81	0.83	
175QJ25-208/16		208				25		51.8	81	0.83	
175QJ32-24/2		24				4		9.7	76	0.79	
175QJ32-36/3		36				5.5		12.9	77	0.80	
175QJ32-48/4		48				7.5		16.8	77.5	0.80	
175QJ32-60/5		60				9.2		20.3	78	0.81	
175QJ32-72/6	32	72	2850	67	50	11	380	23.9	79	0.81	168
175QJ32-84/7		84				13		28.4	80	0.82	
175QJ32-96/8		96				15		32.1	80	0.82	
175QJ32-120/10		120				18.5		39.5	80.5	0.82	
175QJ32-144/12		144				22		45.8	81	0.83	
175QJ32-168/14		168				25		51	81	0.83	
175QJ40-24/2		24				5.5		12.9	77	0.80	
175QJ40-36/3		36				7.5		16.7	77.5	0.80	
175QJ40-48/4		48				9.2		20.3	78	0.81	
175QJ40-60/5		60				11		23.9	79	0.81	
175QJ40-72/6	40	72	2850	70	80	13	380	28.4	80	0.82	168
175QJ40-84/7		84				15		32.1	80	0.82	
175QJ40-98/8		98				18.5		39.5	80.5	0.82	
175QJ40-120/10		120				22		45.8	81	0.83	
175QJ40-132/11		132				25		51.8	81	0.83	
175QJ50-24/2		24				5.5		12.9	77	0.80	
175QJ50-36/3		36				9.2		20.3	78	0.81	
175QJ50-48/4		48				11		23.9	79	0.81	
175QJ50-60/5	50	60	2850	72	80	13	380	28.4	80	0.82	168
175QJ50-84/7		84				18.5		39.5	80.5	0.82	
175QJ50-96/8		96				22		45.8	81	0.83	
175QJ50-108/9		108				25		51.8	81	0.83	

QDX Серия

ДРЕНАЖНЫЙ ПОГРУЖНОЙ НАСОС

TYPE-PS01

TYPE-PS02

УСЛОВИЯ ЭКСПЛУАТАЦИИ

- Температура жидкости до 60°C
- Температура окружающей среды до 40°C
- Общая высота всасывания до 9 м
- Непрерывный режим работы

pH: от 6,5 до 8,5

НАСОС

- Корпус насоса: пластк
- Рабочее колесо: нейлоновый пластик
- Механическое уплотнение: Углерод / Керамика / Нержавеющая сталь
- Поплавковый выключатель: с/без

ДВИГАТЕЛЬ

- Однофазный
- Непрерывная работа в тяжелых условиях
- Вал: углеродистая сталь/нерж. сталь
- Изоляция: Класс B / Класс F
- Защита: IP68
- Охлаждение: водяное

ИДЕНТИФИКАЦИОННЫЕ КОДЫ

QDX- 6-5-0.25(PS01)

- 01 clean water, 02 dirty water
- Power
- Flow(m^3/h)
- Head
- Single Phase Motor (Omitted for three-phase motor)
- Product Style

ТЕХНИЧЕСКИЕ ДАННЫЕ (220~240V/50Hz)

Модель	Single-phase Motor		n=2850r/min		Outlet size(mm)			
	Output Power		Q.max	H.max	Body outlet		Coupling	
	kW	HP	L/min	m	Inch	mm	Inch	mm
QDX-6-5-0.25(PS01)	0.25	0.33	85	6	1 .5"	40	1 "	25
QDX-9-7-0.40(PS01)	0.40	0.55	124	8	1 .5"	40	1 "	25
QDX-10-10-0.55(PS01)	0.55	0.75	165	10	1 .5"	40	1 "	25
QDX-11-12-0.75(PS01)	0.75	1	200	11	1 .5"	40	1 "	25
QDX-6-5-0.25(PS02)	0.25	0.33	85	4	1 .5"	40	1 "	25
QDX-9-7-0.40(PS02)	0.40	0.55	124	6	1 .5"	40	1 "	25
QDX-10-10-0.55(PS02)	0.55	0.75	165	7	1 .5"	40	1 "	25
QDX-11-12-0.75(PS02)	0.75	1	200	8.5	1 .5"	40	1"	25

Другие напряжения и частоты доступны по запросу.

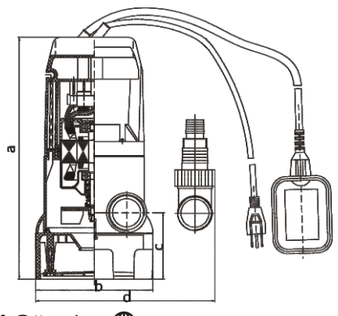

ГАБАРИТНЫЕ И УСТАНОВОЧНЫЕ РАЗМЕРЫ

Модель	Размеры (mm)			
	a	b	c	d
QDX-6-5-0.25(PS01)	295	158	58	220
QDX-9-7-0.40(PS01)	295	158	58	220
QDX-10-10-0.55(PS01)	342	158	58	220
QDX-11-12-0.75(PS01)	342	158	58	220
QDX-6-5-0.25(PS02)	325	158	89	220
QDX-9-7-0.40(PS02)	325	158	89	220
QDX-10-10-0.55(PS02)	325	158	89	220
QDX-11-12-0.75(PS02)	325	158	89	220

@ info@tt-ns.kz tt-ns.kz

iNERGY | ТЕПЛОТЕХНИК

СХЕМА

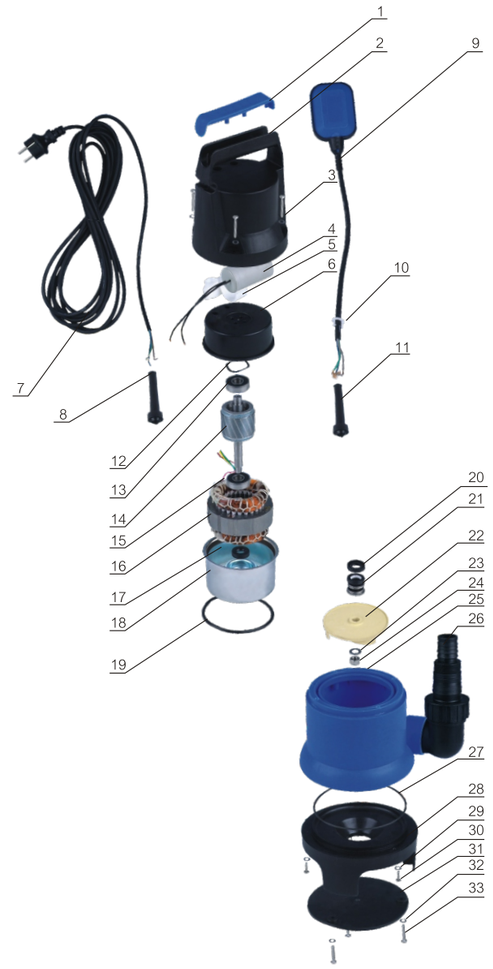

ГИДРАВЛИЧЕСКИЕ ХАРАКТЕРИСТИКИ

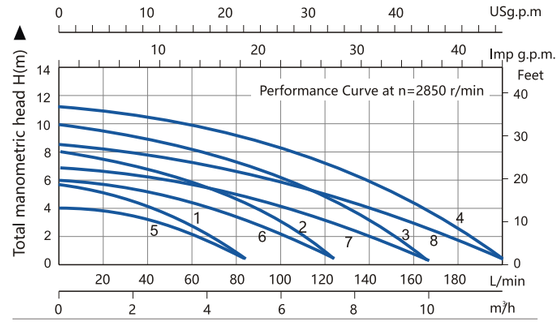

1.QDX-6-5-0.25(PS01)
2.QDX-9-7-0.40(PS01)
3.QDX-10-10-0.55(PS01)
4.QDX-11-12-0.75(PS01)
5.QDX-6-5-0.25(PS02)
6.QDX-9-7-0.40(PS02)
7.QDX-10-10-0.55(PS02)
8.QDX-11-12-0.75(PS02)

№	ОПИСАНИЕ	№	ОПИСАНИЕ
1	Крышка	18	Передняя крышка двигателя
2	Корпус	19	Упл. кольцо
3	Болт	20	Упл. сальника
4	Конденсатор	21	Мех уплотнение
5	Кронштейн	22	Крыльчатка
6	Задняя крышка	23	Шайба
7	Кабель и штекер	24	Гайка
8	Ввод кабеля	25	Корпус насоса
9	Переключатель потока	26	Выход
10		27	Упл. кольцо
11	Ввод кабеля	28	Основа
12	Рег. кольцо	29	Шайба
13	Несущий	30	Винт
14	Ротор двигателя	31	Плата
15	Несущий	32	Шайба
16	Статор двигателя	33	Винт
17	Сальник		

ИНФОРМАЦИЯ О УПАКОВКЕ

Модель	Размеры упаковки и габаритные размеры (mm)			
	L	W	H	kg
QDX-6-5-0.25(PS01)	235	175	310	4.7
QDX-9-7-0.40(PS01)	235	175	310	4.8
QDX-10-10-0.55(PS01)	248	183	359	5
QDX-11-12-0.75(PS01)	248	183	359	5.5
QDX-6-5-0.25(PS02)	230	170	340	4.8
QDX-9-7-0.40(PS02)	230	170	340	4.9
QDX-10-10-0.55(PS02)	243	178	380	5.1
QDX-11-12-0.75(PS02)	243	178	380	5.6

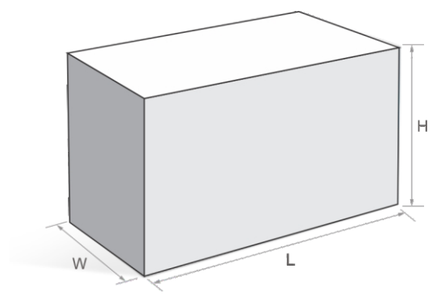

@ info@tt-ns.kz tt-ns.kz

QDX-SS Серия

ДРЕНАЖНЫЙ ПОГРУЖНОЙ НАСОС

TYPE-SS02

TYPE-SS01

УСЛОВИЯ ЭКСПЛУАТАЦИИ

- Температура жидкости до 60°C
- Температура окружающей среды до 40°C
- Общая высота всасывания до 9 м
- Непрерывный режим работы

НАСОС

- Корпус насоса: нерж. сталь
- Рабочее колесо: полиэтилен/нерж. сталь
- Механическое уплотнение: карбид кремния
- Поплавковый выключатель: с/без

ДВИГАТЕЛЬ

- Однофазный
- Непрерывная работа в тяжелых условиях
- Вал: углеродистая сталь/нерж. сталь
- Изоляция: Класс B / Класс F
- Защита: IP68
- Охлаждение: водяное

ИДЕНТИФИКАЦИОННЫЕ КОДЫ

QDXSS -7.5- 6 (SS01)

- 01 clean water, 02 dirty water
- Head
- Flow(m^3/h)
- Single Phase Motor (Omitted for three-phase motor)
- Product Style

ТЕХНИЧЕСКИЕ ДАННЫЕ (220~240V/50Hz)

Модель	Single-phase Motor		n=2850r/min		Outlet size(mm)			
	Output Power		Q.max	H.max	Body outlet		Coupling	
	kW	HP	L/min	m	Inch	mm	Inch	mm
QDXSS-7.5-6(SS01)	0.30	0.40	120	6	1 .25"	30	1 "	25
QDXSS-9-14(SS01)	0.40	0.55	140	7	1 .25"	30	1 "	25
QDXSS-12-20(SS01)	0.55	0.75	180	8	1 .25"	30	1 "	25
QDXSS-12.8-51(SS01)	0.75	1	215	9	1 .25"	30	1 "	25
QDXSS-7.5-6(SS02)	0.30	0.40	130	5	1 .25"	30	1 "	25
QDXSS-9-14(SS02)	0.40	0.55	165	6.5	1 .25"	30	1 "	25
QDXSS-12-20(SS02)	0.55	0.75	215	7.5	1 .25"	30	1 "	25
QDXSS-12.8-51(SS02)	0.75	1	230	10	1 .25"	30	1"	25
QDXSS-12.8-51H(SS02)	0.90	1.2	250	11	1 .25"	30	1 "	25

Другие напряжения и частоты доступны по запросу.

ИНФОРМАЦИЯ О УПАКОВКЕ

Модель	Размеры упаковки и габаритные размеры (mm)			
	L	W	H	kg
QDXSS-7.5-6(SS01)	220	160	310	5
QDXSS-9-14(SS01)	220	160	310	6
QDXSS-12-20(SS01)	220	160	310	6.5
QDXSS-12.8-51(SS01)	220	160	310	7.5
QDXSS-7.5-6(SS02)	220	180	390	5.4
QDXSS-9-14(SS02)	220	180	390	6.5
QDXSS-12-20(SS02)	230	170	330	6.8
QDXSS-12.8-51(SS02)	220	180	390	8
QDXSS-12.8-51H(SS02)	220	180	390	10

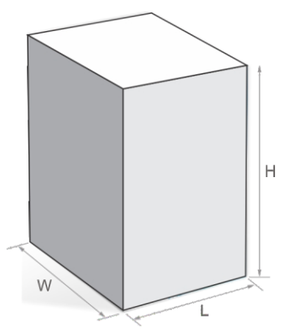

@ info@tt-ns.kz tt-ns.kz

iNERGY | ТЕПЛОТЕХНИК

СХЕМА

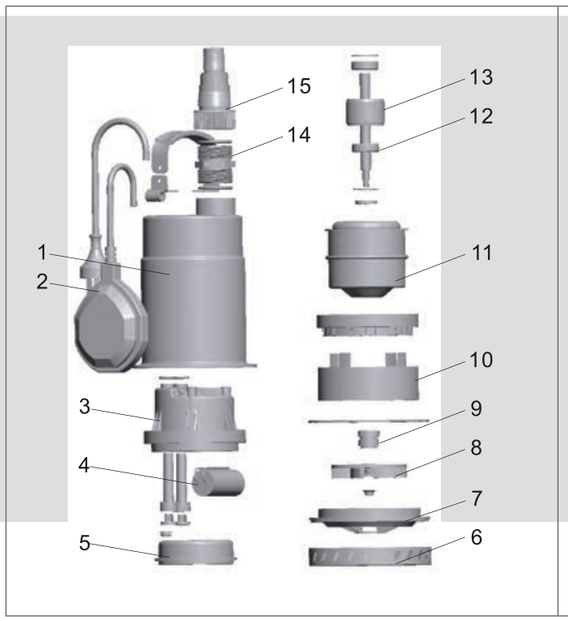

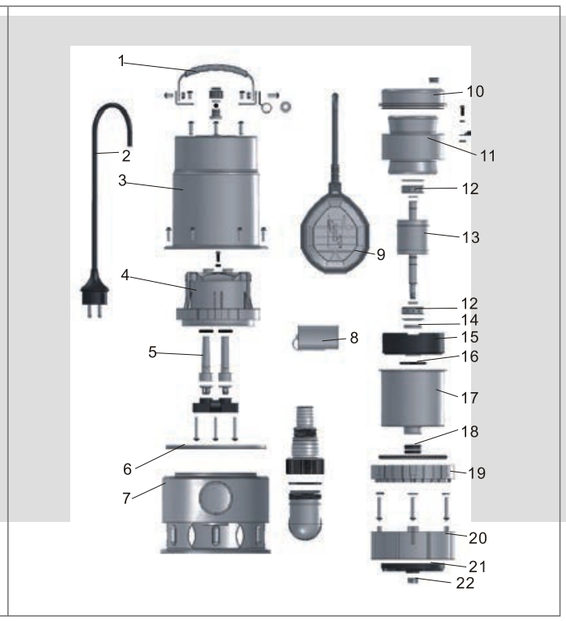

№	ОПИСАНИЕ
1	Крышка насоса
2	Поплавковый выключатель
3	Верхняя крышка
4	Емкость
5	Верхняя пластина
6	Основание
7	Рассеиватель
8	Крыльчатка
9	Мех. уплотнение
10	Опора
11	Статор
12	Подшипник
13	Ротор
14	Коннектор
15	Коннектор

№	ОПИСАНИЕ	№	ОПИСАНИЕ
1	Ручка	16	Уплотнительное кольцо
2	Кабель	17	Канистра
3	Корпус насоса	18	Уплотнение
4	Крышка	19	Стопорное кольцо
5	Кожух	20	Опора насоса
6	Упл. кольцо	21	Крыльчатка
7	Корпус насоса	22	Гайка
8	Конденсатор		
9	Поплавковый выключатель		
10	Верхняя крвшка		
11	Статр		
12	Несущий		
13	Ротор		
14	Уплотнение		
15	Несущее основание		

ГИДРАВЛИЧЕСКИЕ ХАРАКТЕРИСТИКИ

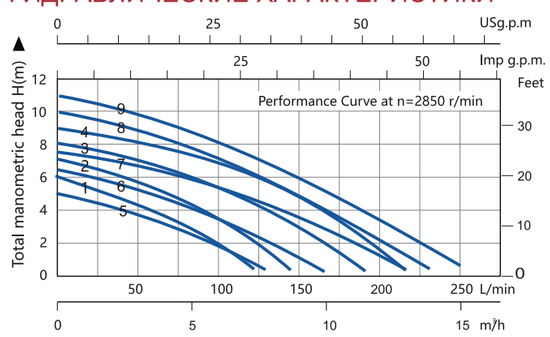

1.QDXSS-7.5-6(SS01)
2.QDXSS-9-14(SS01)
3.QDXSS-12-20(SS01)
4.QDXSS-12.8-51(SS01)
5.QDXSS-7.5-6(SS02)
6.QDXSS-9-14(SS02)
7.QDXSS-12-20(SS02)
8.QDXSS-12.8-51(SS02)
9.QDXSS-12.8-51H(SS02)

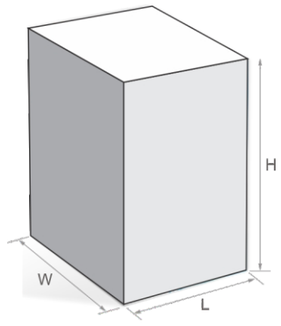

@ info@tt-ns.kz tt-ns.kz

DPS Серия

ДРЕНАЖНЫЙ ПОГРУЖНОЙ НАСОС

ПРИЛОЖЕНИЕ

- Откачка воды из сельских колодцев
- Орошение и дренаж в сельском хозяйстве
- Полив садов и семейных хозяйств
- Строительство, аквакультура, рыбоводные пруды и т.д

ОСОБЕННОСТИ

- Корпус насоса из чугуна, алюминиевый корпус двигателя
- Медная обмотка
- Встроенный термозащитный элемент
- Вал из нержавеющей стали
- Двухконцевое механическое уплотнение
- Фильтр из нержавеющей стали

НАСОС

- Максимальная глубина погружения: 5 м
- Максимальная температура жидкости: +40°C
- Уровень PH жидкости от 6,5 до 8
- Максимальное содержание песка составляет 0,1% - пропуск взвешенных частиц до 0,2 мм.
- Класс изоляции: F Защита: IP68

ИДЕНТИФИКАЦИОННЫЕ КОДЫ

DPS 10-10-0.55 L A

- A — Automatic Opreation with Float Switch
- L — Aluminum Shell
- 0.55 — Power(kW)
- 10 — Rated Head(m)
- 10 — Rated Flow (m^3/h)
- DPS — Model code

ТЕХНИЧЕСКИЕ ДАННЫЕ (220~240V/50Hz)

Модель	Single-phase Motor																					
	Q(m^3/h)	0	1.5	3	4.5	6	7.5	9	10.5	12	13.5	15	16.5	18	19.5	21	22.5	24	25.5	27	28.5	30
	Q(l/min)	0	25	50	75	100	125	150	175	200	225	250	275	300	325	350	375	400	425	450	475	500
DPS10-10-0.55LA		13.2	13.2	13.2	13	12.7	12	11	10	9.2	7.5	6	-	-	-	-	-	-	-	-	-	-
DPS15-7-0.55LA	H	8.6	8.5	8.5	8.4	8.3	8.3	8.3	8.2	7.8	7.4	7	6.3	5.8	4.9	4.1	3.2	2.2	-	-	-	-
DPS15-10-0.75LA	(m)	12.1	12.1	12	11.9	11.8	11.7	11.6	11.4	11.2	10.9	10.6	10	9.5	8.9	8.2	7.7	7.2	5.7	4.9	4.2	3.4
DPS25-6-0.75LA		10.6	10.6	10.5	10.4	10.4	10.3	10.1	9.9	9.7	9.5	9.3	9	8.6	8.2	7.2	6.7	6.1	5.5	4.3	3.2	-

Другие напряжения и частоты доступны по запросу.

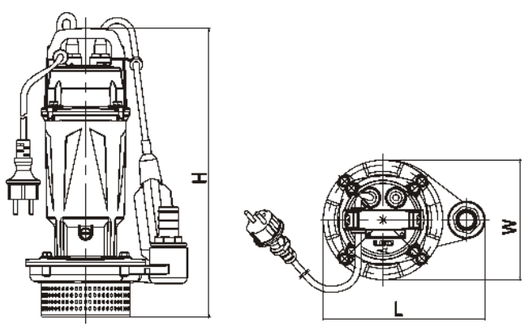

ГАБАРИТНЫЕ И УСТАНОВОЧНЫЕ РАЗМЕРЫ

Модель	Размеры (mm)			
	Outlet	L	W	H
DPS10-10-0.55LA	⌀40	215	152	375
DPS15-7-0.55LA	⌀50	237	160	396
DPS15-10-0.75LA	⌀65	237	166	396
DPS25-6-0.75LA	⌀80	248	162	396

@ info@tt-ns.kz tt-ns.kz

iNERGY | ТЕПЛОТЕХНИК

СХЕМА

ГИДРАВЛИЧЕСКИЕ ХАРАКТЕРИСТИКИ

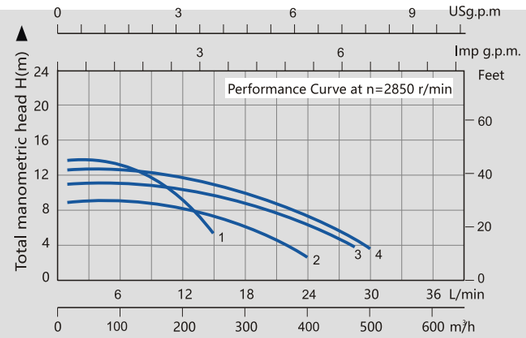

1.DPS10-10-0.55LA 2.DPS15-7-0.55LA
3.DPS15-10-0.75LA 4.DPS25-6-0.75LA

№	ОПИСАНИЕ
1	Фильтр
2	Корпус насоса
3	Уплотниельное кольцо
4	Крыльчатка
5	Головка блока цилиндров
6	Выходной раьем
7	Механические уплотнения
8	Статор
9	Кабель
10	Ручка
11	Поплавковый выключатель
12	Верхняя крышка
13	Ёмкость
14	Уплотнительное кольцо
15	Верхняя крышка
16	Несущий
17	Ротор

ИНФОРМАЦИЯ О УПАКОВКЕ

Модель	Размеры упаковки и габаритные размеры (mm)			
	L	W	H	kg
DPS10-10-0.55LA	415	230	205	10.5
DPS15-7-0.55LA	420	280	215	11
DPS15-10-0.75LA	420	280	215	12.5
DPS25-6-0.75LA	420	280	215	13

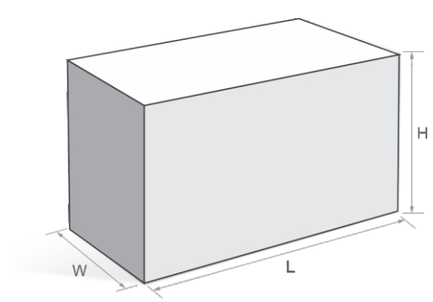

@ info@tt-ns.kz tt-ns.kz

V Серия

ПОГРУЖНОЙ КАНАЛИЗАЦИОННЫЙ НАСОС

УСЛОВИЯ ЭКСПЛУАТАЦИИ

- Температура жидкости до 60°C
- Температура окружающей среды до 40°C
- Общая высота всасывания до 9 м
- Непрерывный режим работы

НАСОС

- Корпус насоса: чугун/нержавеющая сталь
- Рабочее колесо: чугун/нержавеющая сталь
- Механическое уплотнение: Углерод/Керамика/ Нержавеющая сталь
- Поплавковый выключатель: с/без

НАСОС

- Однофазный
- Непрерывная работа в тяжелых условиях
- Вал: нерж. сталь
- Класс изоляции: класс B / класс F
- Защита: IP68
- Водяное охлаждение

ИДЕНТИФИКАЦИОННЫЕ КОДЫ

V 1100(F D)

- D — With cutter
- F — With float switch
- 1100 — Power(W)
- V — Single Phase Motor (Omitted for three-phase motor)
- V — Product Style

ГИДРАВЛИЧЕСКИЕ ХАРАКТЕРИСТИКИ

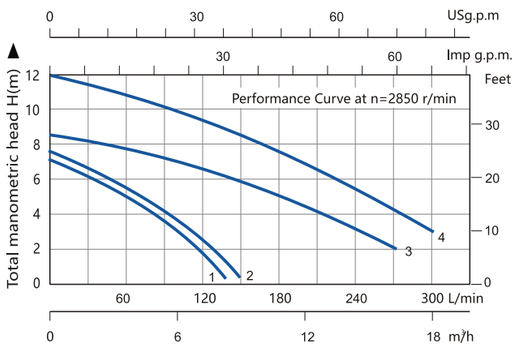

1.V180(F) 2.250(F) 3.V450(F) 4.V750(F)

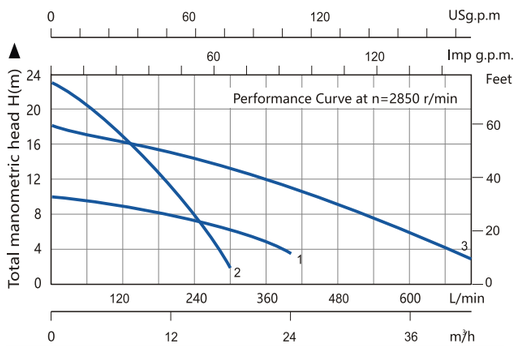

1.V1100(FD) 2.V1500(FD) 3.V2200(FD)

ТЕХНИЧЕСКИЕ ДАННЫЕ (220~240V/50Hz)

Модель	Power		Voltage	Capacity	Max. Head	Outlet diameter
	kW	HP	V	L/min	m	mm
V180(F)	0.18	0.25	220	133	7.0	40
V250(F)	0.25	0.33	220	150	7.5	40
V450(F)	0.45	0.6	220	275	8.5	50
V750(F)	0.75	1.0	220	300	12	50

ТЕХНИЧЕСКИЕ ДАННЫЕ (220~240V/50Hz)

Модель	Power		Voltage	Capacity	Max. Head	Outlet diameter
	kW	HP	V	L/min	m	mm
V1100(FD)	1.1	1.5	220	400	10	50
V1500(FD)	1.5	2	220	300	23	50
V2200(FD)	2.2	3	220	700	18	75

Другие напряжения и частоты доступны по запросу.

info@tt-ns.kz tt-ns.kz

iNERGY | ТЕПЛОТЕХНИК

СХЕМА

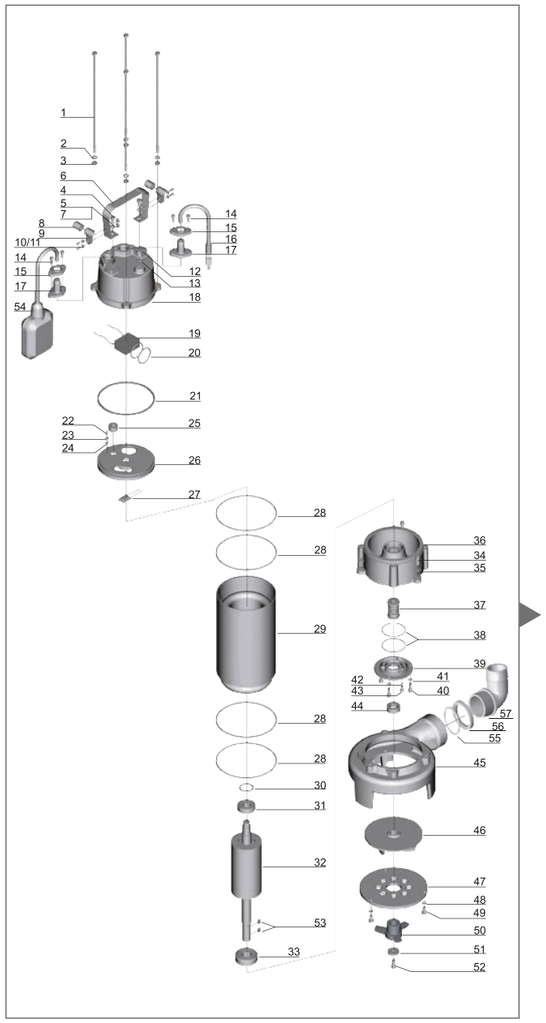

№	ОПИСАНИЕ	№	ОПИСАНИЕ
1	Болт	30	Шайба
2	Растягивающая шайба	31	Подшипник
3	Шайба	32	Ротор
4	Болт	33	Подшипник
5	Шайба	34	Винт
6	Ручка	35	Шайба
7	Гайка	36	Уплотн. прокладка
8	Защита	37	Механическое уплотнение
9	Устр. для приема кабеля	38	Упл. кольцо
10	Шайба	39	Крышка масляной камеры
11	Винт	40	Винт
12	Болт	41	Шайба
13	Упл. кольцо	42	Уплотнитклное кольцо
14	Винт	43	Винт
15	Фланец	44	Стальное уплотнение
16	Кабель	45	Корпус насоса
17	Зашита кабеля	46	Крыльчатка
18	Крышка конденсатора	47	Измельчающее кольцо
19	Конденсатор	48	Шайба
20	Упл. кольцо	49	Болт
21	Резиновая шайба	50	Рад. резец
22	Винт	51	Шайба
23	Растягивающая шайба	52	Винт
24	Шайба	53	Ключ
25	Линейный протектор	54	Поплавковый выключатель
26	Крышка двигателя	55	Упл. кольцо
27	Термоащита	56	Гайка
28	Упл. кольцо	57	Выходной разьем
29	Статор		

ИНФОРМАЦИЯ О УПАКОВКЕ

Модель	Размеры упаковки и габаритные размеры (mm)			
	L	W	H	kg
V180(F)	185	180	360	8.5
V250(F)	185	180	380	9.5
V450(F)	255	195	525	17.5
V750(F)	265	200	525	19.5
V1100(FD)	245	295	590	23.5
V1500(FD)	265	360	600	24
V2200(FD)	265	360	600	33

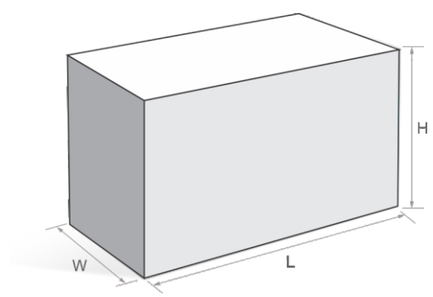

info@tt-ns.kz tt-ns.kz

FLO Серия

ТЕПЛОТЕХНИК

FLO Серия

ТЕПЛОТЕХНИК

FLO 750-A
FLO 750-AIR
FLO 750-AS

НАПОРНАЯ УСТАНОВКА ДЛЯ ОТВОДА СТОЧНЫХ ВОД

- Завершите установку с помощью унитазов с задним сливом.
- Комбинируйте сантехнику (душ, ванну и раковину) разных брендов, чтобы создатьсвою индивидуальную ванную комнату.
- Воспользуйтесь преимуществами различных типов установок. От установки насоса прямо за унитазом до скрытия насоса и труб за стеной.

ТЕХНИЧЕСКИЕ ДАННЫЕ (220~240V/50Hz)

Информация о мощности/электричестве	220-240В 50 Гц/700 Вт
Высота до	↑9 м↑ и/или <- 90 м ->
Расход разряда	140 литров в минуту
Макс.Температура	40°C
Диаметр выпускного патрубка	25 мм, 32 мм, 38 мм
Размеры упаковки	48см x 22см x 37см
Размер коробки	
Вес нетто/брутто	6,9 кг / 7,6 кг
20-футовый контейнер	720шт

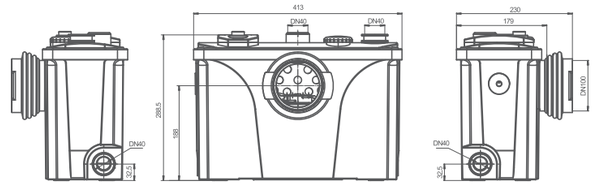

FLO 750-B
FLO 750-BR
FLO 750-BS

НАПОРНАЯ УСТАНОВКА ДЛЯ ОТВОДА СТОЧНЫХ ВОД

- Завершите установку с помощью унитазов с задним сливом.
- Комбинируйте сантехнику (душ, ванну и раковину) разных брендов, чтобы создатьсвою индивидуальную ванную комнату.
- Воспользуйтесь преимуществами различных типов установок. От установки насоса прямо за унитазом до скрытия насоса и труб за стеной.

ТЕХНИЧЕСКИЕ ДАННЫЕ (220~240V/50Hz)

Информация о мощности/электричестве	220-240В 50 Гц/700 Вт
Высота до	↑9 м↑ и/или <- 90 м ->
Расход разряда	140 литров в минуту
Макс.Температура	40°C
Диаметр выпускного патрубка	25 мм, 32 мм, 38 мм
Размеры упаковки	48см x 22см x 37см
Размер коробки	
Вес нетто/брутто	6,9 кг / 7,6 кг
20-футовый контейнер	720шт

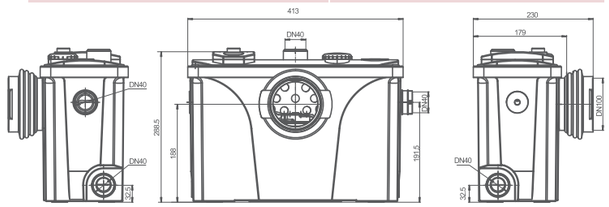

info@tt-ns.kz tt-ns.kz

YDQ Серия
ПЕРЕФЕРИЙНЫЙ НАСОС

YDQ-60ST

YDQ-60B

УСЛОВИЯ ЭКСПЛУАТАЦИИ

- Температура жидкости до 60°C
- Температура окружающей среды до 40°C
- Общая высота всасывания до 9 м
- Непрерывный режим работы

pH: от 6,5 до 8,5

НАСОС

- Корпус насоса: Чугун / Латунь / Нержавеющая сталь
- Рабочее колесо: Латунь
- Механическое уплотнение: Углерод / Керамика / Нержавеющая сталь
- Передняя крышка: Чугунная со вставкой из латуни или нержавеющей стали

ДВИГАТЕЛЬ

- Однофазный
- Непрерывная работа в тяжелых условиях
- Корпус двигателя: Алюминий
- Вал: AISI304
- Изоляция: Класс B / Класс F
- Защита: IPX4
- Охлаждение: Внешняя вентиляция

ПРЕИМУЩЕСТВА И ОСОБЕННОСТИ

- Малый размер, высокое давление
- Простота установки и обслуживания

ИДЕНТИФИКАЦИОННЫЕ КОДЫ

YDQ — 60

- 60 — Power(÷100HP)
- Single Phase Motor (Omitted for three-phase motor)
- YDQ — Product Style

ТЕХНИЧЕСКИЕ ДАННЫЕ (220~240V/50Hz)

Модель	Однофазный двигатель				n=2850r/min			Размеры (mm)			
	Ввод max	Выходная мощность		Текущий	Q.max	H.max	Suct.max	DNA		DNM	
	kW	kW	HP	A	L/min	m	m	Inch	mm	Inch	mm
YDQ-60/ST/B	0.55	0.37	0.50	2.5	40	40	9	1"	25	1"	25
YDQ-70/ST/B	0.80	0.55	0.75	3.8	45	50		1"	25	1"	25
YDQ-80/ST/B	1.10	0.75	1.00	5.2	50	55		1.5"	40	1.5"	40
YDQ-90	1.50	1.10	1.50	7.0	80	70		1.5"	40	1.5"	40

Другие напряжения и частоты доступны по запросу.

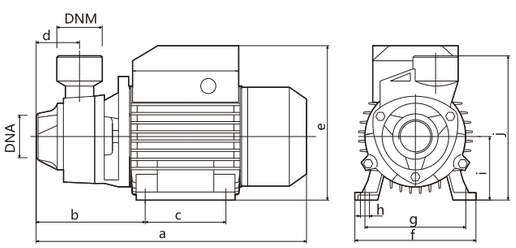

ГАБАРИТНЫЕ И УСТАНОВОЧНЫЕ РАЗМЕРЫ

Модель	Размеры (mm)									
	a	b	c	d	e	f	g	h	i	j
YDQ-60	265	110	80	45	151	118	100	10	63	138
YDQ-70	305	122	90	50	181	136	112	10	71	150
YDQ-80	305	122	90	50	181	136	112	10	71	150
YDQ-90	380	138	100	68	182	180	162	10	80	156

info@tt-ns.kz tt-ns.kz

СХЕМА

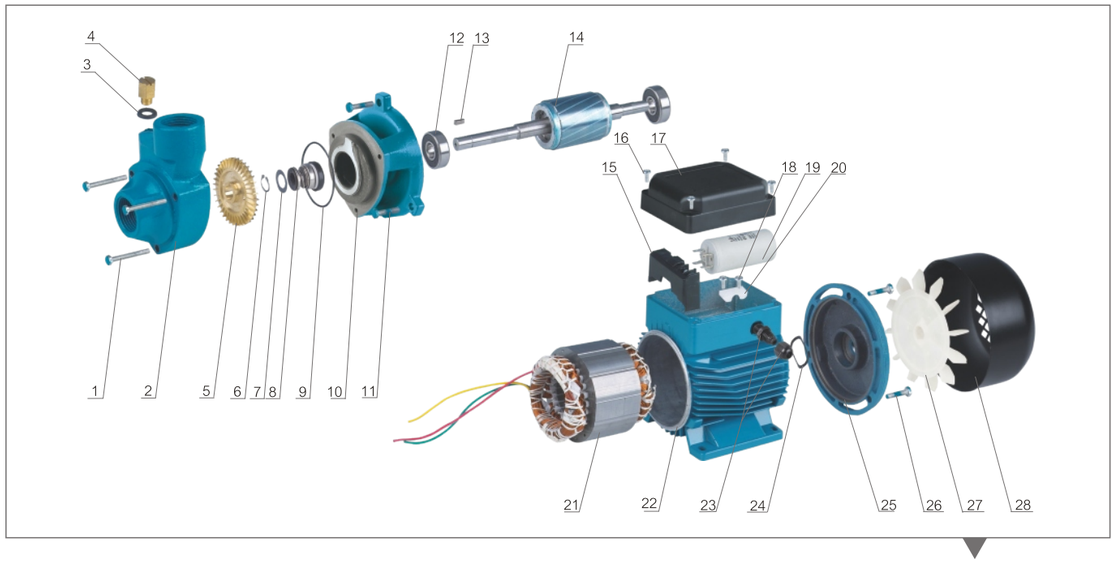

ГИДРАВЛИЧЕСКИЕ ХАРАКТЕРИСТИКИ

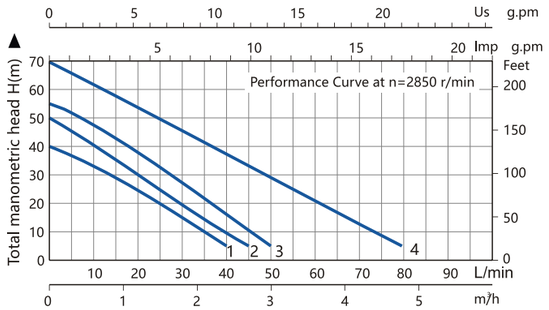

1. YDQ-60/B/ST 2. YDQ-70/B/ST 3. YDQ-80/B/ST 4. YDQ-90

№	ОПИСАНИЕ	№	ОПИСАНИЕ
1	Винт корпуса насоса	16	Винт для клеммной коробки
2	Корпус насоса	17	Клеммная коробка
3	Уплотнительное кольцо	18	Винт для прижимного устройства кабеля
4	Заправочная пробка	19	Конденсатор
5	Крыльчатка	20	Устройство для прижима кабеля
6	Стопорное кольцо	21	Статор с обмоткой
7	Шайба	22	Корпус двигателя
8	Механическое уплотнение	23	Кабельный ввод
9	Уплотнительное кольцо	24	Регулировочное кольцо
10	Передний кронштейн двигателя	25	Задняя крышка
11	Винт для крепления кронштейна	26	Винт задней крышки
12	Несущий	27	Крыльчатка
13	Ключ	28	Крышка вентилятора
14	Вал и ротор		
15	Клеммная колодка		

ИНФОРМАЦИЯ О УПАКОВКЕ

Модель	Размеры упаковки и габаритные размеры (mm)			
	L	W	H	kg
YDQ-60/ST/B	285	150	180	5.3
YDQ-70/ST/B	320	180	200	9.5
YDQ-80/ST/B	320	180	200	10.0
YDQ-90	415	190	230	22.0

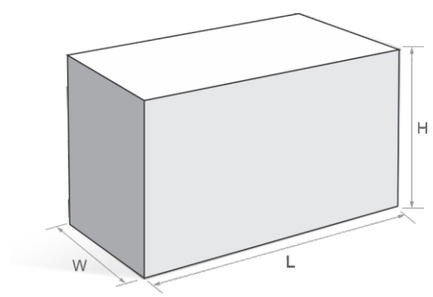

info@tt-ns.kz tt-ns.kz

IP Серия
САМОВСАСЫВАЮЩИЙ ПЕРИФЕРИЙНЫЙ НАСОС

УСЛОВИЯ ЭКСПЛУАТАЦИИ

- Температура жидкости до 60°C
- Температура окружающей среды до 40°C
- Общая высота всасывания до 9 м
- Непрерывный режим работы
  pH: от 6,5 до 8,5

НАСОС

- Корпус насоса: Чугун
- Рабочее колесо: Латунь
- Механическое уплотнение: Углерод / Керамика / Нержавеющая сталь

ДВИГАТЕЛЬ

- Однофазный
- Непрерывная работа в тяжелых условиях
- Корпус двигателя: Алюминий
- Вал: AISI304
- Изоляция: Класс B / Класс F
- Защита: IPX4
- Охлаждение: Внешняя вентиляция

ПРЕИМУЩЕСТВА И ОСОБЕННОСТИ

- Самовсасывающий насос
- Встроенный односторонний клапан
- Встроенные противообледенительные вставки S.S для крыльчатки

ИДЕНТИФИКАЦИОННЫЕ КОДЫ

IP — 37

- 37: Power(X10W)
- Single Phase Motor (Omitted for three-phase motor)
- IP: Product Style

ТЕХНИЧЕСКИЕ ДАННЫЕ (220~240V/50Hz)

Модель	Однофазный двигатель																	Размеры (mm)			
	Output Power		Q(m³/h)	0	0.3	0.6	0.9	1.2	1.5	1.8	2.1	2.4	3.0	3.3	3.6	4.2		DNA		DNM	
	kW	HP	Q(l/min)	0	5	10	15	20	25	30	35	40	50	55	60	70		Inch	mm	Inch	mm
IP37	0.37	0.5		40	35	28	22	18	12	5	-	-	-	-	-	-		1"	25	1"	25
IP60	0.6	0.8	H	45	40	32	28	22	18	12	8	5	-	-	-	-		1"	25	1"	25
IP75	0.75	1.0	(m)	55	50	42	38	32	28	22	18	12	5	-	-	-		1"	25	1"	25
IP110	1.10	1.5		60	60	55	50	45	40	35	30	25	20	15	10	5		1.25"	30	1"	25

Другие напряжения и частоты доступны по запросу.

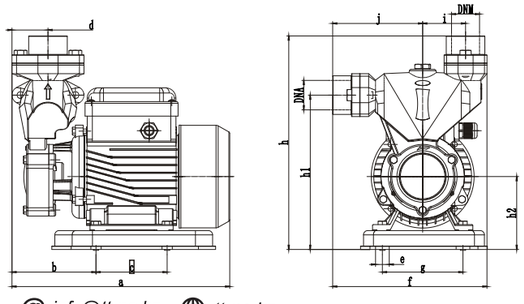

ГАБАРИТНЫЕ И УСТАНОВОЧНЫЕ РАЗМЕРЫ

Модель	Размеры (mm)							
	a	b	c	d	e	f	g	h
IP37	257	75	130	42	10	183	100	247
IP60	257	75	130	42	10	183	100	247
IP75	275	85	155	42	10	183	100	271
IP110	336	95	175	42	10	183	100	296

@ info@tt-ns.kz tt-ns.kz

ТАБЛИЦА МАТЕРИАЛОВ

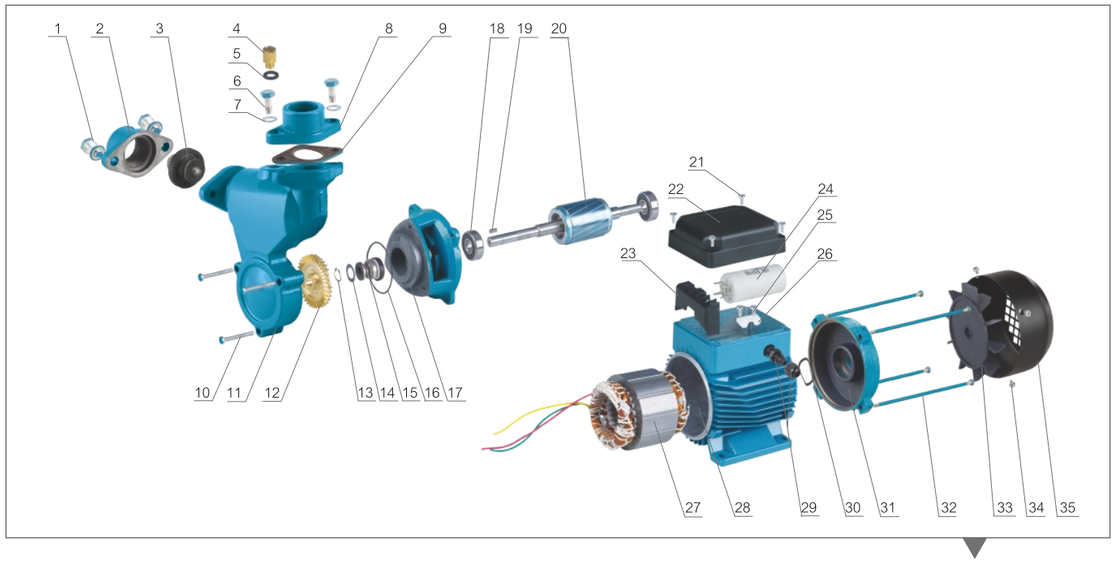

ГИДРАВЛИЧЕСКИЕ ХАРАКТЕРИСТИКИ

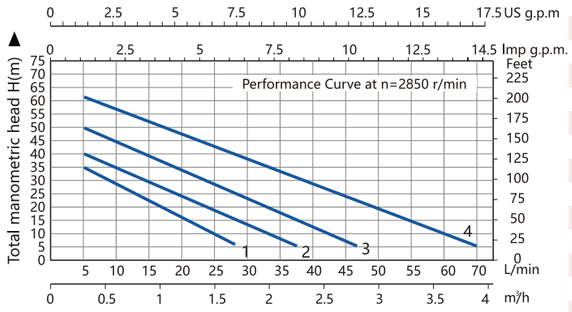

1. IP37 2. IP60 3. IP75 4. IP110

№	ОПИСАНИЕ	№	ОПИСАНИЕ	№	ОПИСАНИЕ
1	Болт шестигранный	16	Уплотнительное кольцо	31	Задняя крышка
2	Фланцевый соединитель	17	Передняя крышка	32	Тяга двигателя
3	Обратный клапан	18	Подшипник	33	Вентилятор
4	Заправочная пробка	19	Шпонка	34	Винт
5	Уплотнительное кольцо	20	Вал и ротор	35	Крышка
6	Болт шестигранный	21	Винт для клеммной коробки		
7	Шайба	22	Клеммная коробка		
8	Фланцевый соединитель	23	Клеммная плата		
9	Фланцевая прокладка	24	Конденсатор		
10	Винт корпуса насоса	25	Винт		
11	Корпус Насоса	26	Прижим кабеля		
12	Рабочее колесо	27	Статор с обмоткой		
13	Стопорное кольцо	28	Корпус двигателя		
14	Шайба	29	Кабельный ввод		
15	Механическое уплотнение	30	Регулировочное кольцо		

ИНФОРМАЦИЯ О УПАКОВКЕ

Модель	Размеры упаковки и габаритные размеры (mm)			
	L	W	H	kg
IP37	275	200	265	7.2
IP60	305	214	290	10.8
IP75	305	214	290	12.3
IP110	345	232	320	17.5

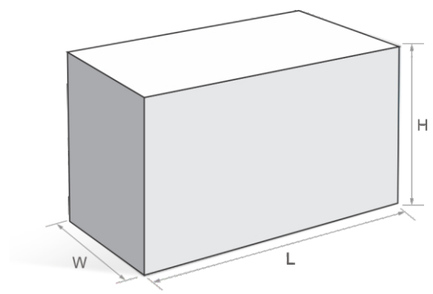

@ info@tt-ns.kz tt-ns.kz

YDLQ Серия
ПЕРИФЕРИЙНЫЙ НАСОС

УСЛОВИЯ ЭКСПЛУАТАЦИИ

- Температура жидкости до 60°C
- Температура окружающей среды до 40°C
- Общая высота всасывания до 9 м
- Непрерывный режим работы
  pH: от 6,5 до 8,5

НАСОС

- Корпус насоса: Чугун
- Рабочее колесо: Латунь
- Механическое уплотнение: Углерод / Керамика / Нержавеющая сталь

ДВИГАТЕЛЬ

- Однофазный
- Непрерывная работа в тяжелых условиях
- Корпус двигателя: Алюминий
- Вал: AISI304
- Изоляция: Класс B / Класс F
- Защита: IPX4
- Охлаждение: Внешняя вентиляция

ПРЕИМУЩЕСТВА И ОСОБЕННОСТИ

- Малый размер, высокое давление
- Простота установки и обслуживания

ИДЕНТИФИКАЦИОННЫЕ КОДЫ

YDLQ — 370

- 370 — Power(W)
- Single Phase Motor (Omitted for three-phase motor)
- YDLQ — Product Style

ТЕХНИЧЕСКИЕ ДАННЫЕ (220~240V/50Hz)

Модель	Однофазный двигатель				n=2850r/min			Размеры (mm)			
	Ввод max	Выходная мощность		Текущий	Q.max	H.max	Suct.max	DNA		DNM	
	kW	kW	HP	A	L/min	m	m	Inch	mm	Inch	mm
YDLQ-370	0.50	0.37	0.5	2.5	40	40	9	1"	25	1"	25
YDLQ-550	0.80	0.55	0.75	3.8	45	50		1"	25	1"	25
YDLQ-750	1.10	0.75	1	5.2	50	55		1"	25	1"	25

Other voltages and frequencies available on request.

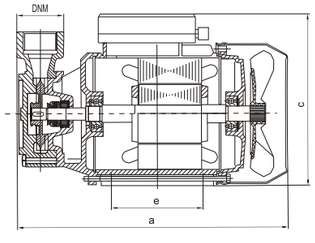

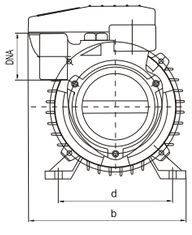

ГАБАРИТНЫЕ И УСТАНОВОЧНЫЕ РАЗМЕРЫ

Модель	Размеры (mm)				
	a	b	c	d	e
YDLQ-370	240	118	152	100	80
YDLQ-550	280	157	175	112	90
YDLQ-750	280	157	175	112	90

@ info@tt-ns.kz tt-ns.kz

iNERGY | ТЕПЛОТЕХНИК

СХЕМА

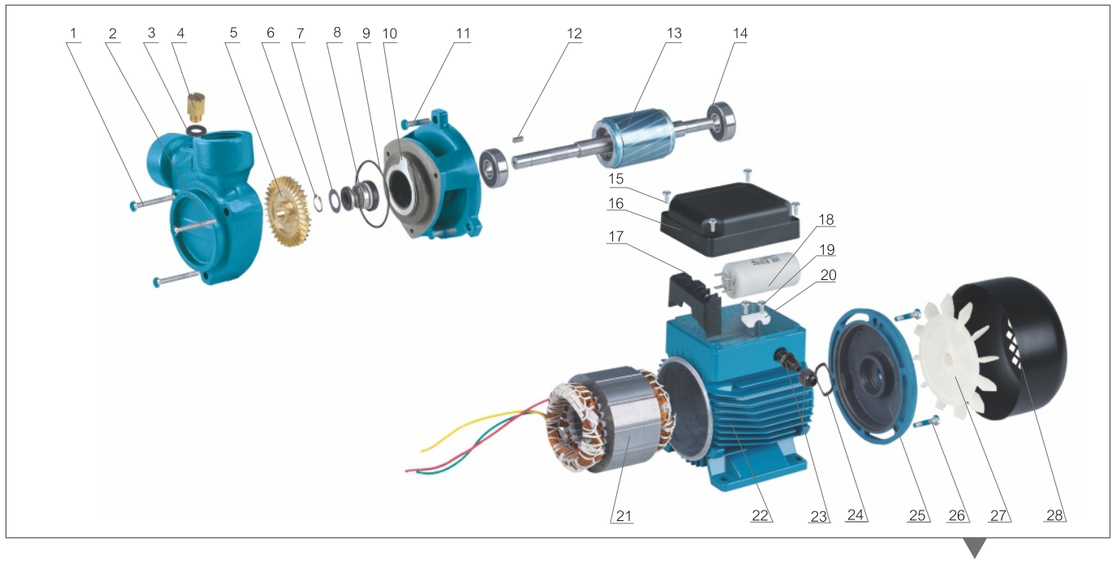

ГИДРАВЛИЧЕСКИЕ ХАРАКТЕРИСТИКИ

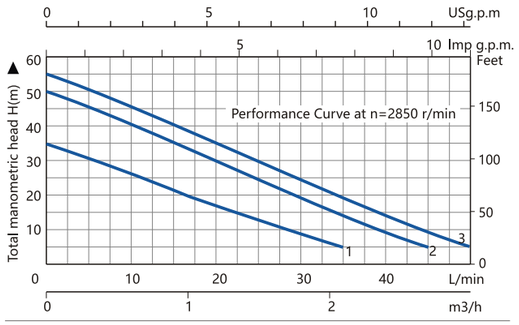

1.YDLQ-370 2.YDLQ-550 3.YDYDLQ-750

№	ОПИСАНИЕ	№	ОПИСАНИЕ
1	Винт корпуса насоса	16	Винт для клеммной коробки
2	Корпус насоса	17	Клеммная коробка
3	Уплотнительное кольцо	18	Конденсатор
4	Заправочная пробка	19	Винт для прижимного устройства кабеля
5	Крыльчатка	20	Устройство для прижима кабеля
6	Стопорное кольцо	21	Статор с обмоткой
7	Шайба	22	Корпус двигателя
8	Механическое уплотнение	23	Кабельный ввод
9	Уплотнительное кольцо	24	Регулировочное кольцо
10	Передний кронштейн двигателя	25	Задняя крышка
11	Винт для крепления кронштейна	26	Винт задней крышки
12	Ключ	27	Вентилятор
13	Вал и ротор	28	Крышка вентилятора
14	Подшипник		
15	Винт для клеммной коробки		

ИНФОРМАЦИЯ О УПАКОВКЕ

Модель	Размеры упаковки и габаритные размеры (mm)			
	L	W	H	kg
YDLQ-370	280	165	180	5.2
YDLQ-550	310	185	215	9.0
YDLQ-750	310	185	215	10.0

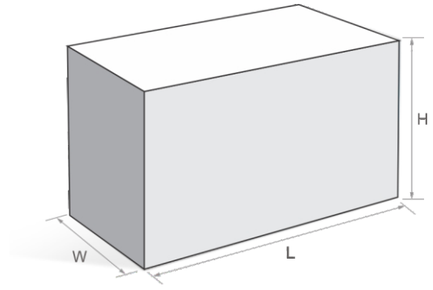

@ info@tt-ns.kz tt-ns.kz

T-SCM Серия

ЦЕНТРОБЕЖНЫЙ НАСОС ИЗ НЕРЖАВЕЮЩЕЙ СТАЛИ

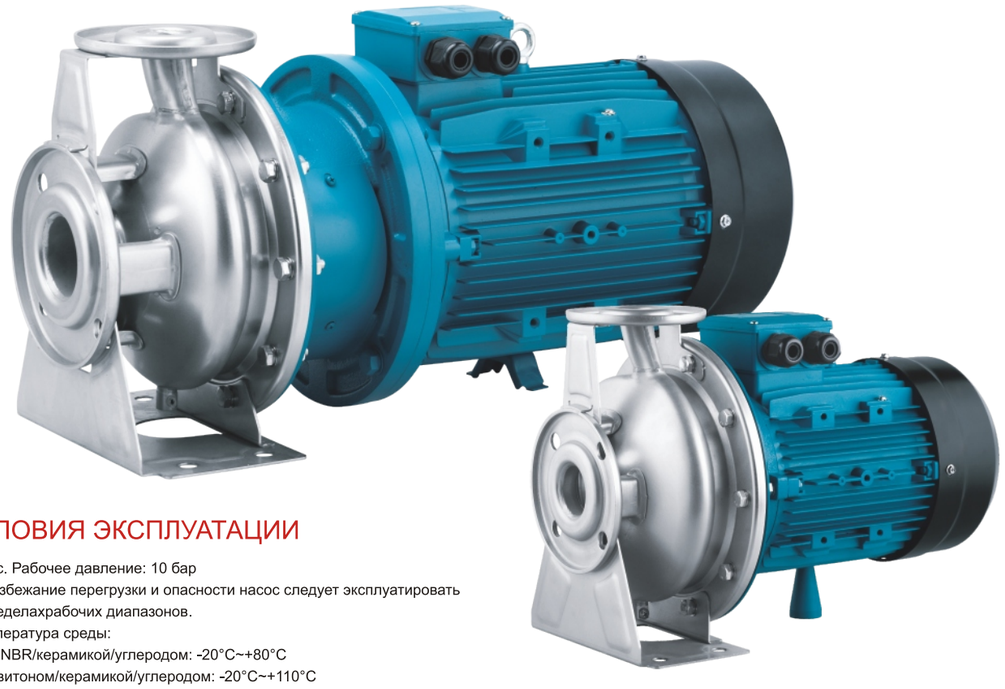

УСЛОВИЯ ЭКСПЛУАТАЦИИ

- Макс. Рабочее давление: 10 бар
- Во избежание перегрузки и опасности насос следует эксплуатировать в пределахрабочих диапазонов.
- Температура среды:

(1) С NBR/керамикой/углеродом: -20°C~+80°C
(2) С витоном/керамикой/углеродом: -20°C~+110°C
(3) С силиконовой резиной/керамикой/углеродом: -20°C~+110°C

ПРИЛОЖЕНИЕ

- Насосы подходят для транспортировки чистых сред, неагрессивных к нержавеющей стали SUS304 или SUS316.
- Новая технология
- Насос из нержавеющей стали
- Большая производительность

ОБЛАСТЬ ПРИМЕНЕНИЯ

- Системы водоснабжения
- Подпитка котлов высокого давления
- Системы очистки чистой воды
- Фармацевтическая, пищевая и химическая промышленность
- Мойка и разбрызгивание

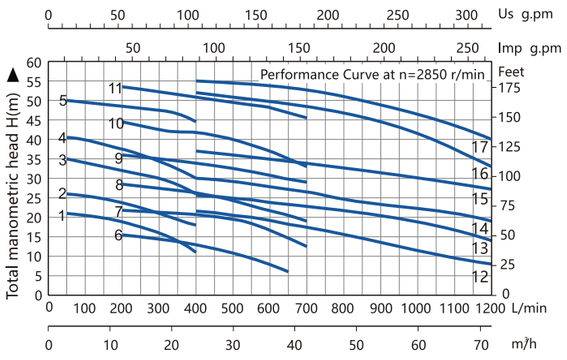

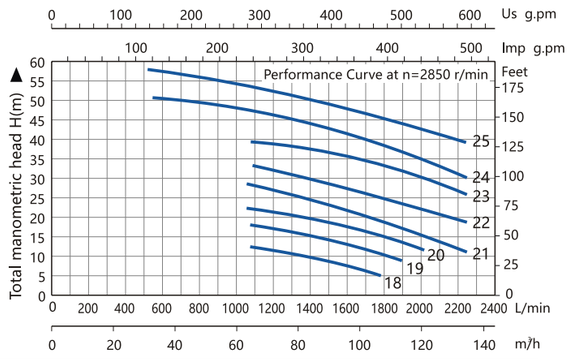

1. 50-32-125/1.1
2. 50-32-160/1.5
3. 50-32-160/2.2
4. 50-32-200/3.0
5. 50-32-200/4.0
6. 65-40-125/1.5
7. 65-40-125/2.2
8. 65-40-160/3.0
9. 65-40-160/4.0
10. 65-40-200/5.5
11. 65-40-200/7.5
12. 65-50-125/3.0
13. 65-50-125/4.0
14. 65-50-160 /5.5
15. 65-50-160/7.5
16. 65-50-200/9.2
17. 65-50-200/11
18.80-65-125/4.0
19.80-65-125/5.5
20.80-65-125/7.5
21.80-65-160/9.2
22.80-65-160/11
23.80-65-200/15
24.80-65-200/18.5
25.80-65-200/22

info@tt-ns.kz tt-ns.kz

iNERGY | ТЕПЛОТЕХНИК

ТЕХНИЧЕСКИЕ ДАННЫЕ

No.	Модель	Flowing Quantity	Head	Rotational Speed	Motor Power	Pump Efficiency	Vapour Loss	Capacity															
								L/min	0	100	150	200	300	333	360	400	450	500	600	700	800	1000	1200
		m³/h	m	RPM	kW	%	Complement NPSH(M)	m³/h	0	6	9	12	18	20	22	24	27	30	36	42	48	60	72
								Head (m)															
1	TSCM(V2) 50-32-125/1.1	12.5	@20	2900	1.1	61			24	21.5	20.5	19.5	16	13									
2	TSCM(V2) 50-32-160/1.5	10	@25	2900	1.5	56			29.5	27	26	25	21	18									
3	TSCM(V2) 50-32-160/2.2	12.5	@32	2900	2.2	62			37	33.5	32.5	32	28.5	27									
4	TSCM(V2) 50-32-200/3.0	10	@40	2900	3	48			45	41	40	38	34	32									
5	TSCM(V2) 50-32-200/4.0	12.5	@50	2900	4	50.5			55	51	50	49	46	45									
6	TSCM(V2) 65-40-125/1.5	20	@17	2900	1.5	68	2		20			19	18	17	43	15	14	12.5	10	7			
7	TSCM(V2) 65-40-125/2.2	25	@20	2900	2.2	74			26			23.5	22.5	22	16.5	21	20.5	19.5	16.5	13			
8	TSCM(V2) 65-40-160/3.0	20	@27	2900	3	66			31			29	27.5	27	21.5	25.5	25	24	22	19			
9	TSCM(V2) 65-40-160/4.0	25	@32	2900	4	66			39			35.5	34.5	34	26.5	32.5	32	31	29	26			
10	TSCM(V2) 65-40-200/5.5	20	@42	2900	5.5	57			47			43	42.5	42	33.5	41	40.5	39	37	33			
11	TSCM(V2) 65-40-200/7.5	25	@50	2900	7.5	62			57			53	52.5	52	41.5	50	49	48	46.5	44.5			
12	TSCM(V2) 65-50-125/3.0	40	@18	2900	3	70			22.5						51	20	19.5	19	18.5	17.5	16	13	9
13	TSCM(V2) 65-50-125/4.0	50	@20	2900	4	74			25.5							23	22.5	22	21.5	20.5	20	17	13.5
14	TSCM(V2) 65-50-160/5.5	40	@28	2900	5.5	71			33							29.5	29	28.5	28	27	26	24	20
15	TSCM(V2) 65-50-160/7.5	50	@32	2900	7.5	72	2.5		39							36	35	34.5	34	33.5	32.5	29	24
16	TSCM(V2) 65-50-200/9.2	40	@47	2900	9.2	73			53									47	46.5	45	43.5	39	32
17	TSCM(V2) 65-50-200/11.0	50	@50	2900	11	72			57.5									52	51	50.5	50	47	41

No.	Модель	Flowing Quantity	Head	Rotational Speed	Motor Power	Pump Efficiency	Vapour Loss	Capacity												
								L/min	600	650	700	800	1000	1200	1500	1800	1900	2000	2100	2200
		m³/h	m	RPM	kW	%	Complement NPSH(M)	m³/h	36	39	42	48	60	72	90	108	114	120	126	132
								Head (m)												
18	TSCM(V2) 80-65-125/4.0	75	@11	2900	4	72			18	17.5	17	16	14	11.5	8	4.5				
19	TSCM(V2) 80-65-125/5.5	75	@15	2900	5.5	74	3.5		22.5	22	21.5	20.5	18.5	16	12.5	8.5	7			
20	TSCM(V2) 80-65-125/7.5	75	@21	2900	7.5	74			27.5	27	26.5	26	24	21.5	18	14	12	10.5		
21	TSCM(V2) 80-65-160/9.2	100	@21	2900	9.2	74					31	30	28	26	23	18	16	14.5	13	
22	TSCM(V2) 80-65-160/11.0	100	@26	2900	11	74					36	35	33	31	28	23	21	19.5	18	16.5
23	TSCM(V2) 80-65-200/15.0	100	@34	2900	15	75	4				44	43	41	39	36	32	30	28	26	23
24	TSCM(V2) 80-65-200/18.5	100	@43	2900	18.5	75					51	50	49	48	45	41	39	37	35	33
25	TSCM(V2) 80-65-200/22.0	100	@50	2900	22	75					57	56	55	54	51	47	45.5	44	42	40

info@tt-ns.kz tt-ns.kz

IPA Серия

САМОВСАСЫВАЮЩИЙ ПЕРИФЕРИЙНЫЙ НАСОС (АВТОМАТИЧЕСКОЕ УПРАВЛЕНИЕ)

УСЛОВИЯ ЭКСПЛУАТАЦИИ

- Температура жидкости до 60°C
- Температура окружающей среды до 40°C
- Общая высота всасывания до 9 м
- Непрерывный режим работы

pH: от 6,5 до 8,5

НАСОС

- Корпус насоса: Чугун
- Рабочее колесо: Латунь
- Механическое уплотнение: Углерод / Керамика / Нержавеющая сталь

ДВИГАТЕЛЬ

- Однофазный
- Непрерывная работа в тяжелых условиях
- Корпус двигателя: Алюминий
- Вал: AISI304
- Изоляция: Класс B / Класс F
- Защита: IPX4
- Охлаждение: Внешняя вентиляция

ПРЕИМУЩЕСТВА И ОСОБЕННОСТИ

- Компактная конструкция, простота установки
- Простое автоматическое управление реле давления
- Противообледенительная вставка S.S на корпусе насоса
- Рабочее колесо из медного сплава
- Высококачественное механическое уплотнение
- Низкий уровень шума
- Функция самовсасывания, встроенная в обратный клапан.

ИДЕНТИФИКАЦИОННЫЕ КОДЫ

IPA — 130

- Power(W)
- Single Phase Motor (Omitted for three-phase motor)
- Product Style

ТЕХНИЧЕСКИЕ ДАННЫЕ (220~240V/50Hz)

Модель	Single-phase Motor														Размеры (mm)			
	Output Power		Q(m³/h)	0	0.3	0.6	0.9	1.2	1.5	1.8	2.1	2.4	2.7	3.0	DNA		DNM	
	kW	HP	Q(l/min)	0	5	10	15	20	25	30	35	40	45	50	Inch	mm	Inch	mm
IPA130	0.125	0.17		30	25	20.5	16	12	8	4	-	-	-	-	1"	25	1"	25
IPA350	0.35	0.47	H	35	32	28	24	20	16	12	8	4	-	-	1"	25	1"	25
IPA550	0.55	0.75	(m)	45	40	35	30	25	20.5	16	12	8	4	-	1"	25	1"	25
IPA750	0.75	1		55	50	45	40	35	30	25	20	15	10	5	1"	25	1"	25

Другие напряжения и частоты доступны по запросу.

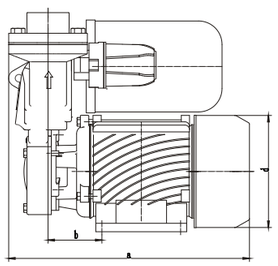

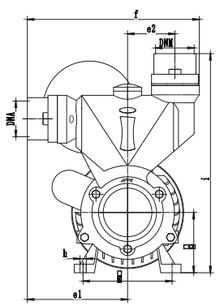

ГАБАРИТНЫЕ И УСТАНОВОЧНЫЕ РАЗМЕРЫ

Модель	Размеры (mm)							
	a	b	c	d	e1	f	g	i
IPA130	257	60	63	120	107	183	95	225
IPA350	257	60	63	120	107	183	95	225
IPA550	275	70	71	140	107	183	112	245
IPA750	336	90	80	160	110	183	126	270

@ info@tt-ns.kz tt-ns.kz

СХЕМА

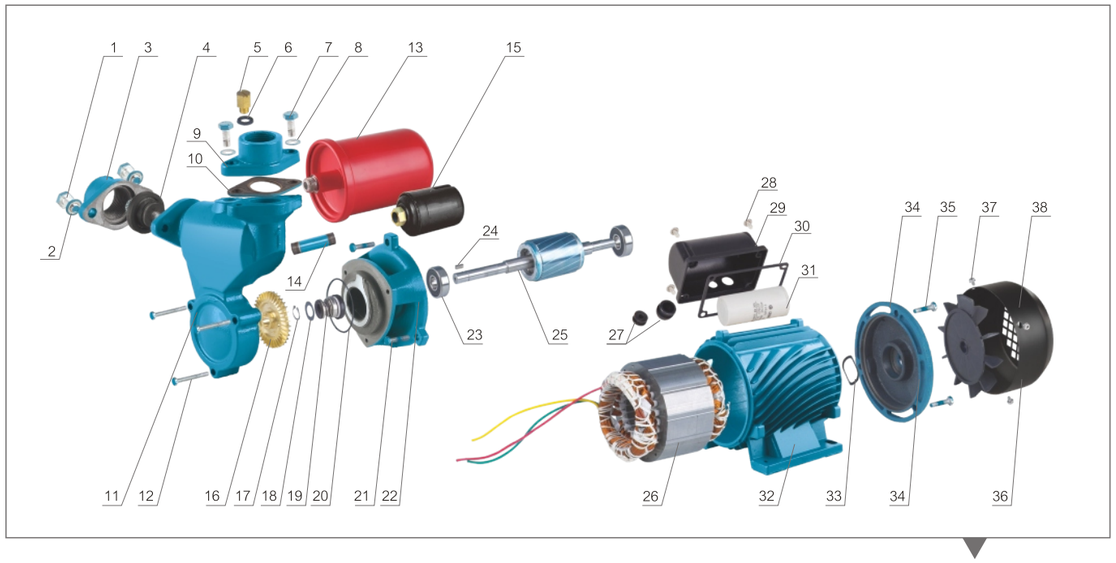

ГИДРАВЛИЧЕСКИЕ ХАРАКТЕРИСТИКИ

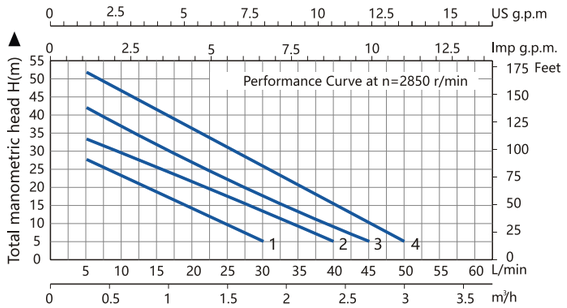

1. IPA130 2. IPA350 3. IPA550 4. IPA750

№	ОПИСАНИЕ	№	ОПИСАНИЕ	№	ОПИСАНИЕ
1	Винт	16	Рабочее колесо	31	Конденсатор
2	Шайба	17	Стопорное кольцо	32	Корпус двигателя
3	Фланец	18		33	Рег. кольцо
4	Обратный клапан	19	М-образное уплотнение	34	Задняя крышка
5	Заправочная пробка	20	Упл. кольцо	35	Винт
6	Упл. кольцо	21	Винт	36	Вентилятор
7	Винт	22	Кронштейн	37	Винт
8	Шайба	23	Шайба	38	Крышка вентилятора
9	Фланец	24	Ключ		
10	Прокладка для фланца	25	Вал и ротр		
11	Корпус насоса	26	Статор с обмоткой		
12	Болт	27	Кабельный ввод		
13	Напорный бак	28	Винт		
14	Разъем реле давления	29	Клеммная коробка		
15	Реле давления	30	Прокладка		

ИНФОРМАЦИЯ О УПАКОВКЕ

Модель	Размеры упаковки и габаритные размеры (mm)			
	L	W	H	kg
IPA130	285	195	290	7.8
IPA350	290	215	305	8.6
IPA550	290	215	305	11.6
IPA750	290	215	310	13.5

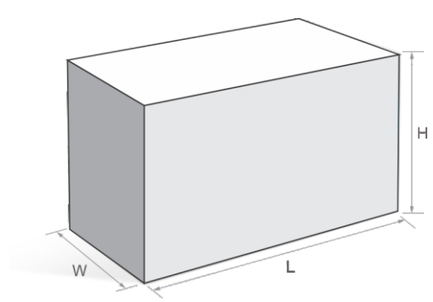

@ info@tt-ns.kz tt-ns.kz

YDTP Серия

САМОВСАСЫВАЮЩИЙ ПЕРИФЕРИЙНЫЙ НАСОС (АВТОМАТИЧЕСКОЕ ПОДДЕРЖАНИЕ ПОСТОЯННОГО ДАВЛЕНИЯ)

МИКРОПРОЦЕССОР

УСЛОВИЯ ЭКСПЛУАТАЦИИ

- Температура жидкости до 60°C
- Температура окружающей среды до 40°C
- Общая высота всасывания до 9 м
- Непрерывный режим работы

pH: от 6,5 до 8,5

НАСОС

- Корпус насоса: Чугун
- Рабочее колесо: Латунь
- Механическое уплотнение: Углерод / Керамика / Нержавеющая сталь

ДВИГАТЕЛЬ

- Однофазный
- Непрерывная работа в тяжелых условиях
- Корпус двигателя: Алюминий
- Вал: AISI304
- Изоляция: Класс B / Класс F
- Защита: IPX4
- Охлаждение: Внешняя вентиляция

ИДЕНТИФИКАЦИОННЫЕ КОДЫ

YDTP 60A

- Power Code
- Single Phase Motor (Omitted for three-phase motor)
- Product Style

ПРЕИМУЩЕСТВА И ОСОБЕННОСТИ

- Автоматическое управление переключателем давления и расхода
- Вставка корпуса насоса из нержавеющей стали 304
- Интеллектуальное управление: Насос может обеспечивать стабилизированный расход воды при автоматическом запуске. С помощью данных о расходе воды и давлении воды, собранных переключателем расхода и давления, электронный блок управляет работой/остановкой насоса, решая проблемы с частым запуском при низком уровне воды
- Автоматическое управление переключателем давления и расхода
- Вставка корпуса насоса из нержавеющей стали 304
- Интеллектуальное управление: Насос может обеспечивать стабилизированный расход воды при автоматическом запуске. С помощью данных о расходе воды и давлении воды, собранных переключателем расхода и давления, электронный блок управляет работой/остановкой насоса, решая проблемы с частым запуском при низком уровне воды
- Автоматическое управление переключателем давления и расхода
- Вставка корпуса насоса из нержавеющей стали 304
- Интеллектуальное управление: Насос может обеспечивать стабилизированный расход воды при автоматическом запуске. С помощью данных о расходе воды и давлении воды, собранных переключателем расхода и давления, электронный блок управляет работой/остановкой насоса, решая проблемы с частым запуском при низком уровне воды

поток и полностью заблокируйте частый запуск, если расход воды ниже 0,3 м3/ч.
- Задержка запуска по времени: 3-секундная задержка при запуске для предотвращения кратковременного скачка напряжения
- Защита от сухого хода: насос выключается, если вода не поступает на вход насоса после 6 минут работы, когда поток вода поступает на вход насоса, насос перезапускается.

- Предотвращение образования накипи: Насос автоматическизапускается на 10 секунд для предотвращения образования накипи один раз в 3 дня в период простоя.
- Электронный переключатель: длительный срок службы иустраняет шум "да-да", вызванный механическим переключателем давления
- Двойной обратный клапан обеспечивает надежный срок службы.

ТЕХНИЧЕСКИЕ ДАННЫЕ (220~240V/50Hz)

Модель	Single-phase Motor														Размеры (mm)			
	Output Power		Q(m³/h)	0	0.3	0.6	0.9	1.2	1.5	1.8	2.1	2.4	3.0	3.6	DNA		DNM	
	kW	HP	Q(l/min)	0	5	10	15	20	25	30	35	40	50	60	Inch	mm	Inch	mm
YDTP-60A	0.25	0.3		25	23	21	18	15	12	8	5	-	-	-	1"	25	1"	25
YDTP-65A	0.4	0.5	H	35	33	30	25	20	15	10	5	-	-	-	1"	25	1"	25
YDTP-70A	0.6	0.8	(m)	40	38	35	30	25	20	15	11	11	5	-	1"	25	1"	25
YDTP-80A	0.8	1.1		45	43	40	35	30	25	20	16	16	10	6	1"	25	1"	25

Другие напряжения и частоты доступны по запросу.

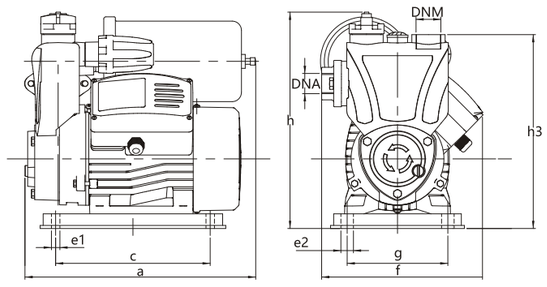

ГАБАРИТНЫЕ И УСТАНОВОЧНЫЕ РАЗМЕРЫ

Модель	Размеры (mm)							
	a	c	e1	e2	f	g	h	h3
YDTP-60A	283	200	11	16	200	130	262	235
YDTP-65A	283	200	11	16	200	130	262	235
YDTP-70A	295	150	9.5	18	200	140	282	260
YDTP-80A	295	150	9.5	18	200	140	282	260

info@tt-ns.kz tt-ns.kz

СХЕМА

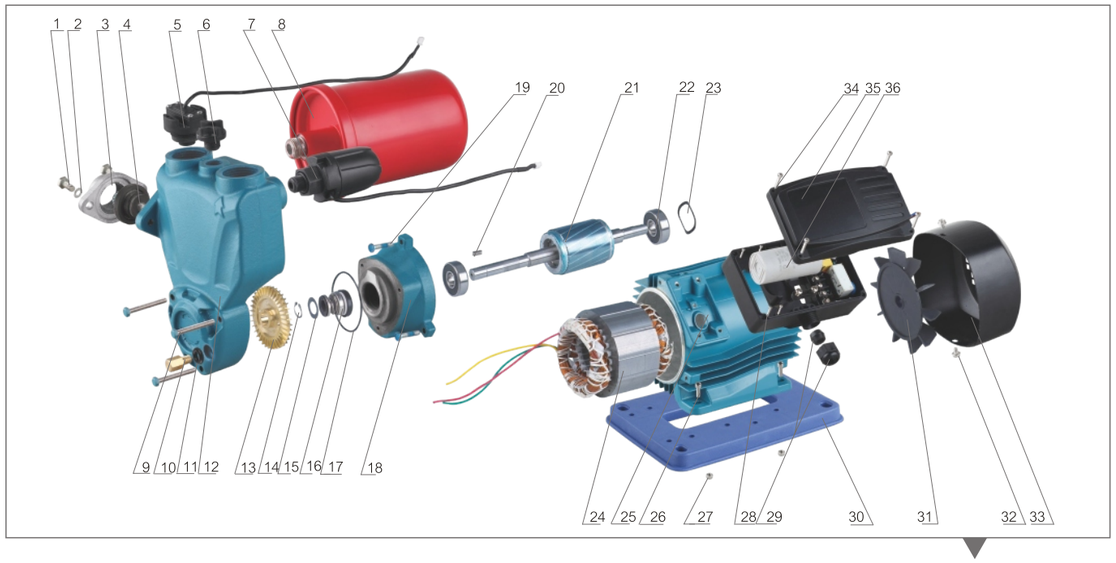

ГИДРАВЛИЧЕСКИЕ ХАРАКТЕРИСТИКИ

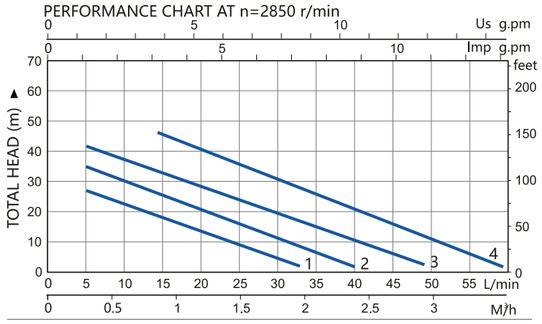

1. YDTP-60A 2. YDTP-65A 3. YDTP-70A 4.YDTP-80A

№	ОПИСАНИЕ	№	ОПИСАНИЕ
1	Шестигранный болт	19	Винт для передней Крышки
2	Обычная шайба	20	Ключ
3	Фланцевый соединитель	21	Вал и ротор
4	Обратный клапан	22	Несущий
5	Датчик расхода	23	Рег. кольцо
6	Заправочная пробка	24	Статор с обмоткой
7	Реле давления	25	Корпус двигателя
8	Напорный бак	26	Винт
9	Винт корпуса насоса	27	Гайка
10	Сливная пробка	28	Основание
11	Уплотнительное кольцо	29	Кабельный ввод
12	Корпус насоса	30	Основание
13	Крыльчатка	31	Fan
14	Стопорное кольцо	32	Винт крышки вентилятора
15		33	Крышка вентилятора
16	Механическое уплотнение	34	Винт
17	Уплотнительное кольцо	35	Клеммная коробка
18		36	Конденсатор

ИНФОРМАЦИЯ О УПАКОВКЕ

Модель	Размеры упаковки и габаритные размеры (mm)			
	L	W	H	kg
YDTP-60A	285	220	270	9
YDTP-65A	285	220	270	9.3
YDTP-70A	310	240	290	12.6
YDTP-80A	310	240	290	13.3

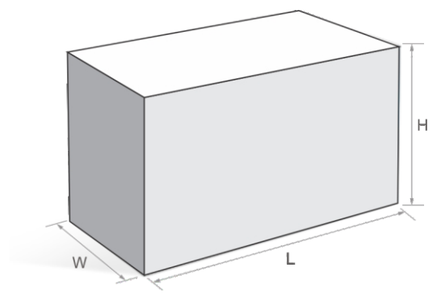

info@tt-ns.kz tt-ns.kz

EQ Серия

АВТОМАТИЧЕСКОЕ РЕГУЛИРОВАНИЕ СКОРОСТИ ПРИ ПОСТОЯННОМ ДАВЛЕНИИ

СИСТЕМА УПРАВЛЕНИЯ ПОДАЧИ ВОДЫ

УСЛОВИЯ ЭКСПЛУАТАЦИИ

EQ - это полностью интегрированный компактный многоступенчатый водяной насос "все в одном" для повышения давления в бытовых условиях.

EQ оснащен встроенным регулятором скорости, обеспечивающим идеальноедавление воды в кранах, а это означает, что производительность насоса будет увеличиваться с увеличением спроса.EQ может быть установлен в три простых шага:

- Подсоедините трубы.
- Заправьте насос.
- Подключите насос к электрической розетке, и насос запустится.

В EQ есть все компоненты, необходимые для обеспечения комфортного давления:

- Интеллектуальный контроллер.
- Встроенный привод с регулировкой скорости.
- Встроенный бак.

ИДЕНТИФИКАЦИОННЫЕ КОДЫ

EQ — 200

- 200 — Power(W)
- Single Phase Motor (Omitted for three-phase motor)
- EQ — Product Style

ОСОБЕННОСТИ

- Регулируемое постоянное давление
- Низкий уровень шума, <47 дБ (А) (при обычном использовании)
- Компактный
- Защита от низкого давления
- Защита от перегрузки
- Защита от заклинивания
- Защита от сухого хода
- Защита от предупреждения об утечке
- Защита от задержки
- 3 режима:
- Ускоритель синхронизации /понижение / повышение скорости
- Прочный и безотказный
- Простота установки

ПРИЛОЖЕНИЕ

EQ предназначен для повышения давления в домах и квартирах на одну семью.Мы рекомендуем EQ для следующих применений повышения давления:

- Городская водопроводная вода.
- Вода из резервуара на крыше.
- Вода из аварийного резервуара.
- Вода из наземного резервуара.
- Водонагреватель.
- Спа-душ.
- Школьная столовая.

ТЕХНИЧЕСКИЕ ДАННЫЕ

Модель	Power	Volt	Max.Head	Suction	Max.Capacity	Pipe Diameter
	w	v	m	m	L/min	mm
EQ-200	180	220/50	25	4	50	25
EQ-400	370	220/50	28	4	60	25
EQ-600	550	220/50	32	4	70	25
EQ-800	750	220/50	36	4	80	25

Другие напряжения и частоты доступны по запросу.

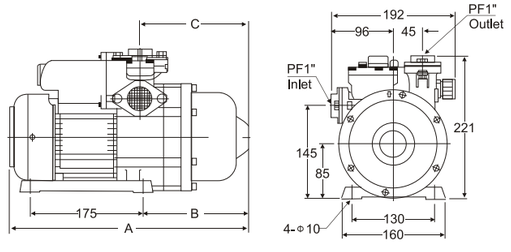

ГАБАРИТНЫЕ И УСТАНОВОЧНЫЕ РАЗМЕРЫ

Модель	Размеры (mm)		
	A	B	C
EQ-200	336	129	134
EQ-400	345	138	143
EQ-600	360	153	158
EQ-800	371	164	169

@ info@tt-ns.kz tt-ns.kz

СХЕМА

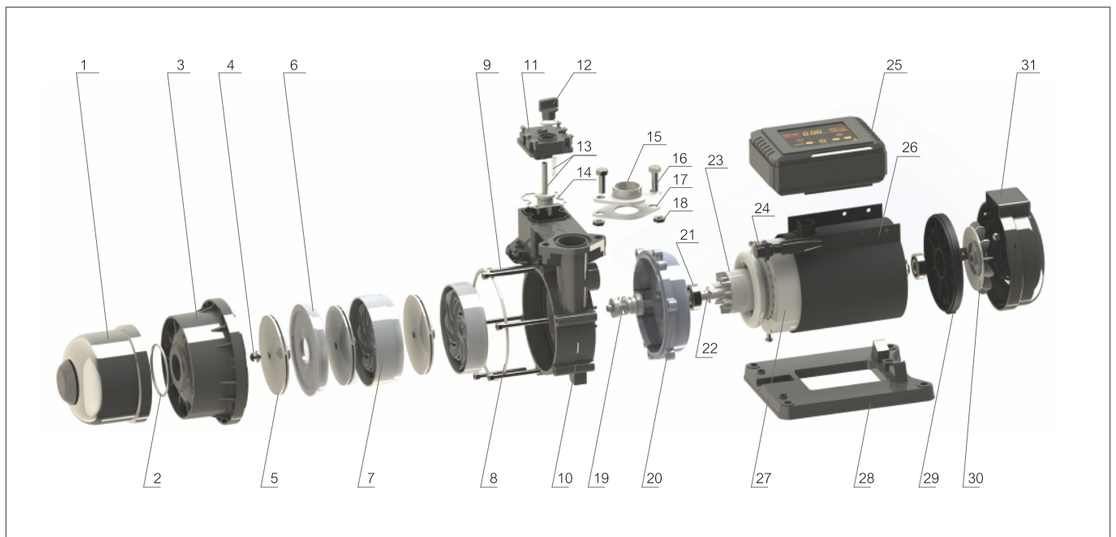

ГИДРАВЛЕСКИЕ ХАРАКТЕРИСТИКИ

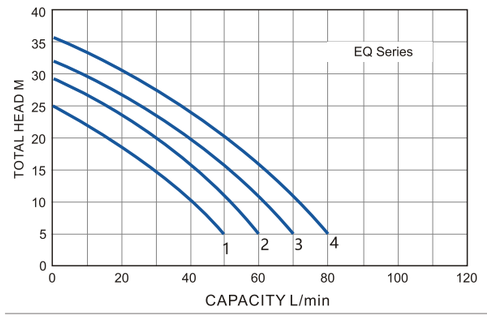

1.EQ-200 2.EQ-400 3.EQ-600 4.EQ-800

№	ОПИСАНИЕ	№	ОПИСАНИЕ
1	Напорный бак	18	Гайка
2	Упл. кольцо	19	М-уплотнение
3	Крышка насоса	20	Кронштейн
4	Гайка	21	Несущий
5	Крыльчатка	22	Стоп. кольцо
6	Крышка диффузора	23	Вал и ротор
7	Диффузор	24	Датчик давления
8	Упл. кольцо	25	Тройник с инвертором
9	Болт	26	Корпус
10	Передняя крышка	27	Статор
11	Крышка обратного клапана	28	Основание
12	Запр. пробка	29	Задняя крышка
13	Обратный клапан	30	Вентилятор
14	Прокладка	31	Крышка вентилятора
15	Фланец		
16	Болт		
17	Прокладка		

ИНФОРМАЦИЯ О УПАКОВКЕ

Модель	Размеры упаковки и габаритные размеры (mm)			
	L	W	H	kg
EQ-200	380	200	270	10.5
EQ-400	395	200	270	11.0
EQ-600	400	200	270	11.5
EQ-800	415	200	270	12.0

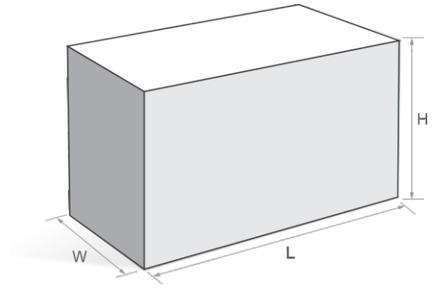

@ info@tt-ns.kz tt-ns.kz

YDJSW Серия
СТРУЙНЫЙ НАСОС

УСЛОВИЯ ЭКСПЛУАТАЦИИ

- Температура жидкости до 60°C
- Температура окружающей среды до 40°C
- Общая высота всасывания до 9 м
- Непрерывный режим работы

pH: от 6,5 до 8,5

НАСОС

- Корпус насоса: Чугун
- Рабочее колесо: Латунь/технополимер (P.P.O)
- Диффузор: технополимер (P.P.O)
- Механическое уплотнение: Углерод / Керамика / Нержавеющая сталь

ДВИГАТЕЛЬ

- Однофазный
- Непрерывная работа в тяжелых условиях
- Корпус двигателя: Алюминий
- Вал: AISI304
- Изоляция: Класс B / Класс F
- Защита: IPX4
- Охлаждение: Внешняя вентиляция

ПРЕИМУЩЕСТВА И ОСОБЕННОСТИ

- Корпус насоса с установочной ножкой
- Высокое давление
- Компактная конструкция

ИДЕНТИФИКАЦИОННЫЕ КОДЫ

YDJSW 10 H M

- M — High Flow
- H — High Head
- 10 — Power
- H — Single Phase Motor (Omitted for three-phase motor)
- YDJSW — Product Style

ТЕХНИЧЕСКИЕ ДАННЫЕ (220~240V/50Hz)

Модель	Single-phase Motor				n=2850r/min			Размеры (mm)			
	Input max	Output Power		Current	Q.max	H.max	Suct.max	DNA		DNM	
	kW	kW	HP	A	L/min	m	m	Inch	mm	Inch	mm
YDJSW-10h	1.10	0.75	1.00	5.2	45	50	9	1"	25	1"	25
YDJSW-12h	1.30	0.90	1.25	6.2	50	55		1"	25	1"	25
YDJSW-15h	1.50	1.10	1.50	7.0	55	55		1"	25	1"	25
YDJSW-10m	1.10	0.75	1.00	5.2	60	40		1"	25	1"	25
YDJSW-12m	1.30	0.90	1.25	6.2	65	45		1"	25	1"	25
YDJSW-15m	1.50	1.10	1.50	7.0	70	50		1"	25	1"	25

Другие напряжения и частоты доступны по запросу.

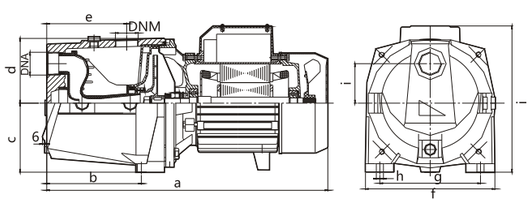

ГАБАРИТНЫЕ И УСТАНОВОЧНЫЕ РАЗМЕРЫ

Модель	Размеры (mm)									
	a	b	c	d	e	f	g	h	i	j
YDJSW 10h/m	395	133	97	91	112.5	182	142	10	205.5	55.5
YDJSW 12h/m	395	133	97	91	112.5	182	142	10	205.5	55.5
YDJSW 15h/m	395	133	97	91	112.5	182	142	10	205.5	55.5

info@tt-ns.kz tt-ns.kz

СХЕМА

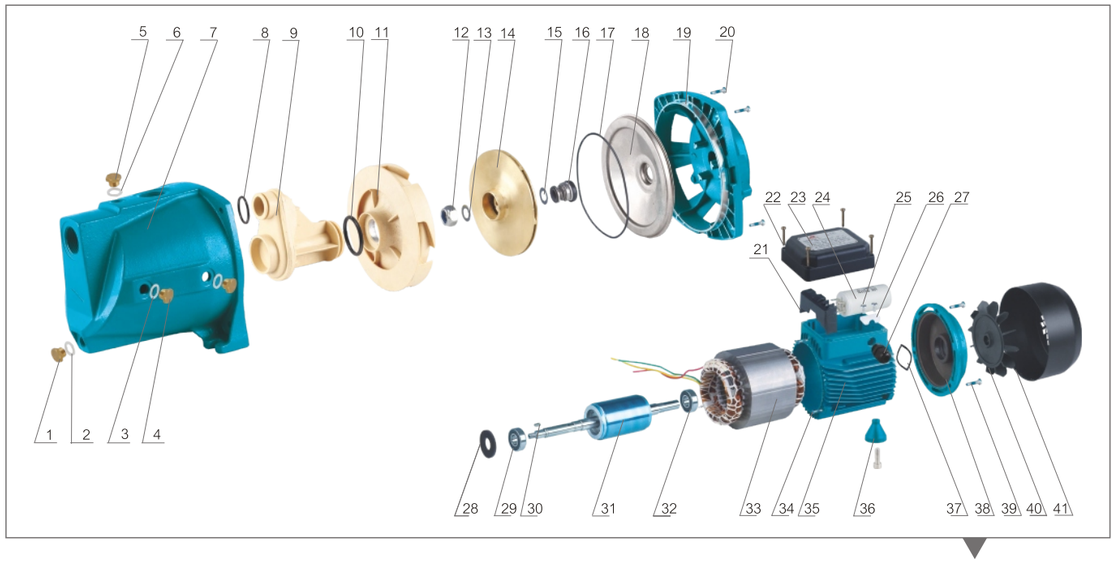

ГИДРАВЛИЧЕСКИЕ ХАРАКТЕРИСТИКИ

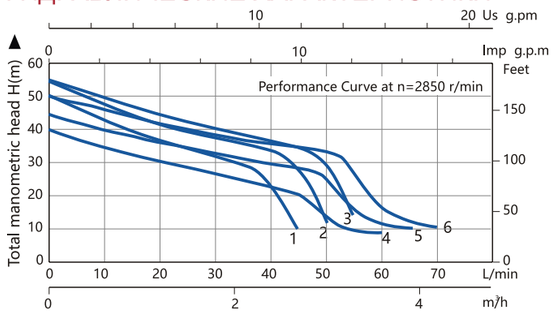

1. YDJSW-10h 2. YDJSW-12h 3. YDJSW-15h 4. YDJSW-10m
5. YDJSW-12m 6. YDJSW-15m

№	ОПИСАНИЕ	№	ОПИСАНИЕ	№	ОПИСАНИЕ
1	Сливная пробка	18	Держатель	35	Корпус двигателя
2	Шайба	19	Кронштейн двигателя	36	Ножка двигателя
3	Шайба	20	Винт для кронштейна	37	Регулировочное кольцо
4	Воздушный винт	21	Клеммная коробка	38	Задняя крышка
5	Запрвочная пробка	22	Винт	39	Винт
6	Шайба	23	Клеммная коробка	40	Вентилятор
7	Корпус насоса	24	Конденсатор	41	Крышка вентилятора
8	Упл. кольцо	25	Винт		
9	Трубка	26	Прижимное устройство		
10	Упл. кольцо для диффузора	27	Ввод кабеля		
11	Рассеиватель	28	Брызговик		
12	Гайка	29	Подшипник		
13	Шайба	30	Ключ		
14	Рабочее колесо	31	Ротор с валом		
15	Шайба	32	Подшипник		
16	Механическое уплотнение	33	Статор с обмоткой		
17	Уплотнительное кольцо	34	Винт		

ИНФОРМАЦИЯ О УПАКОВКЕ

Модель	Размеры упаковки и габаритные размеры (mm)			
	L	W	H	kg
YDJSW 10h/m	455	207	225	16
YDJSW 12h/m	455	207	225	17
YDJSW 15h/m	455	207	225	18

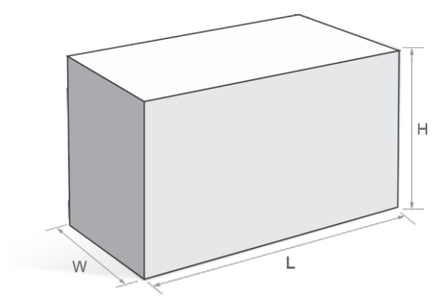

info@tt-ns.kz tt-ns.kz

YDJSP Серия
СТРУЙНЫЙ НАСОС

УСЛОВИЯ ЭКСПЛУАТАЦИИ
- Температура жидкости до 60°C
- Температура окружающей среды до 40°C
- Общая высота всасывания до 9 м
- Непрерывный режим работы

pH: от 6,5 до 8,5

НАСОС
- Корпус насоса: Чугун
- Рабочее колесо: Латунь/технополимер (P.P.O)
- Диффузор: технополимер (P.P.O)
- Механическое уплотнение: Углерод / Керамика / Нержавеющая сталь

ДВИГАТЕЛЬ
- Однофазный
- Непрерывная работа в тяжелых условиях
- Корпус двигателя: Алюминий
- Вал: AISI304
- Изоляция: Класс B / Класс F
- Защита: IPX4
- Охлаждение: Внешняя вентиляция

ПРЕИМУЩЕСТВА И ОСОБЕННОСТИ
- Корпус насоса с установочной ножкой
- Высокое давление
- Компактная конструкция

ИДЕНТИФИКАЦИОННЫЕ КОДЫ

YDJSP 100A

- Power Code
- Single Phase Motor (Omitted for three-phase motor)
- Product Style

ТЕХНИЧЕСКИЕ ДАННЫЕ (220~240V/50Hz)

Модель	Single-phase Motor				n=2850r/min			Размеры (mm)			
	Input max	Output Power		Current	Q.max	H.max	Suct.max	DNA		DNM	
	kW	kW	HP	A	L/min	m	m	Inch	mm	Inch	mm
YDJSP-100A	0.55	0.37	0.50	2.5	36	30	9	1"	25	1"	25
YDJSP-255A	0.88	0.60	0.80	4.2	48	46		1"	25	1"	25
YDJSP-355A	1.10	0.75	1.00	5.2	52	51		1"	25	1"	25
YDJSP-1200	1.50	1.10	1.50	7.0	60	55		1.25"	30	1"	25
YDJSP-1400	2.00	1.50	2.00	9.6	70	60		1.25"	30	1"	25

Другие напряжения и частоты доступны по запросу.

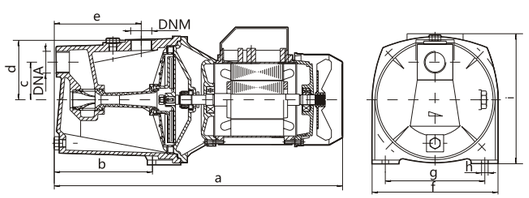

ГАБАРИТНЫЕ И УСТАНОВОЧНЫЕ РАЗМЕРЫ

Модель	Размеры (mm)								
	a	b	c	d	e	f	g	h	i
YDJSP-100A	382	132	45	71	122	157	124	10	176
YDJSP-255A	435	148	57	88	130	191	144	10	200
YDJSP-355A	435	148	57	88	130	191	144	10	200
YDJSP-1200	515	169	68	101	168	209	163	10	218
YDJSP-1400	515	169	68	101	168	209	163	10	218

info@tt-ns.kz tt-ns.kz

СХЕМА

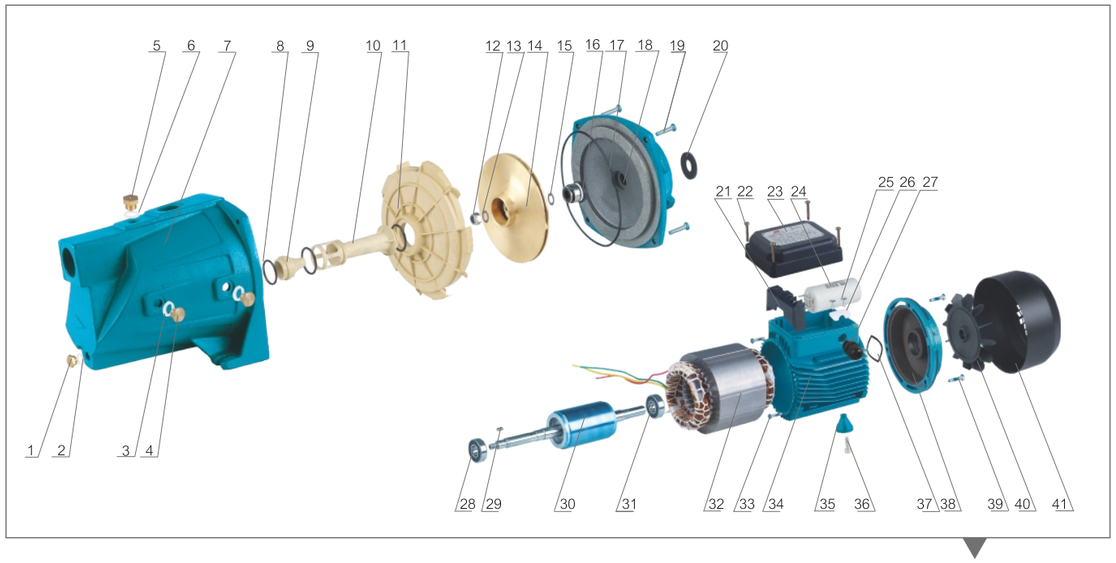

ГИДРАВЛИЧЕСКИЕ ХАРАКТЕРИСТИКИ

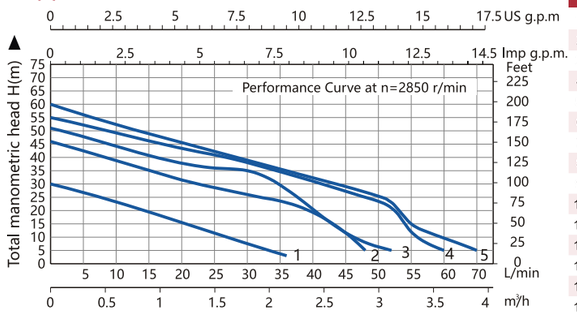

1. YDJSP-100A 2. YDJSP-255A 3. YDJSP-355A
4. YDJSP-1200 5. YDJSP-1400

№	ОПИСАНИЕ	№	ОПИСАНИЕ	№	ОПИСАНИЕ
1	Сливная пробка	18	Кронштейн двигателя	35	Моторная ножка
2	Шайба	19	Винт	36	Винт
3	Шайба	20	Брызговик	37	Рег. кольцо
4	Винт	21	Клеммная коробка	38	Задняя крышка
5	Пробка для впрыска воды	22	Винт	39	Винт
6	Шайба	23	Клеммная коробка	40	Вентилятор
7	Корпус насоса	24	Конденсатор	41	Крышка вентилятора
8	Уплотнительное кольцо	25	Винт		
9	Сопло	26	Приж. устр-во для кабеля		
10	Трубка Вентури	27	Ввод кабеля		
11	Рассеиватель	28	Подшипник		
12	Гайка	29	Ключ		
13	Шайба	30	Ротор с валом		
14	Рабочее колесо	31	Подшипник		
15	Шайба	32	Статор с обмоткой		
16	Уплотнение	33	Винт		
17	Уплотнительное кольцо	34	Корпус двигателя		

ИНФОРМАЦИЯ О УПАКОВКЕ

Модель	Размеры упаковки и габаритные размеры (mm)			
	L	W	H	kg
YDJSP-100A	400	180	200	12.2
YDJSP-255A	460	210	225	16.3
YDJSP-355A	460	210	225	17.3
YDJSP-1200	560	215	260	32.0
YDJSP-1400	560	215	260	35.0

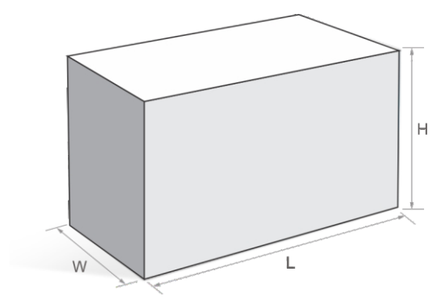

info@tt-ns.kz tt-ns.kz

YDJM Серия
СТРУЙНЫЙ НАСОС

УСЛОВИЯ ЭКСПЛУАТАЦИИ

- Температура жидкости до 60°C
- Температура окружающей среды до 40°C
- Общая высота всасывания до 9 м
- Непрерывный режим работы

pH: от 6,5 до 8,5

НАСОС

- Корпус насоса: Чугун
- Рабочее колесо: Латунь/технополимер (P.P.O)
- Диффузор: технополимер (P.P.O)
- Механическое уплотнение: Углерод / Керамика / Нержавеющая сталь

ДВИГАТЕЛЬ

- Однофазный
- Непрерывная работа в тяжелых условиях
- Корпус двигателя: Алюминий
- Вал: AISI304
- Изоляция: Класс B / Класс F
- Защита: IPX4
- Охлаждение: Внешняя вентиляция

ПРЕИМУЩЕСТВА И ОСОБЕННОСТИ

- Струйный самовсасывающий насос
- Высокое всасывание за короткое время работы
- Различная конфигурация материала рабочего колеса

Компактная конструкция, простота установки и обслуживания

ИДЕНТИФИКАЦИОННЫЕ КОДЫ

YDJM — 60

- 60: Power(X10W)
- Single Phase Motor (Omitted for three-phase motor)
- YDJM: Product Style

ТЕХНИЧЕСКИЕ ДАННЫЕ (220~240V/50Hz)

Модель	Single-phase Motor				n=2850r/min			Размеры (mm)			
	Input max	Output Power		Current	Q.max	H.max	Suct.max	DNA		DNM	
	kW	kW	HP	A	L/min	m	m	Inch	mm	Inch	mm
YDJM-60	0.68	0.46	0.60	3.2	42	38	9	1"	25	1"	25
YDJM-80	0.88	0.60	0.80	4.2	48	46		1"	25	1"	25
YDJM-100	1.10	0.75	1.00	5.2	52	51		1"	25	1"	25

Другие напряжения и частоты доступны по запросу.

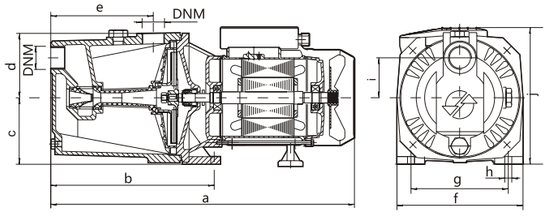

ГАБАРИТНЫЕ И УСТАНОВОЧНЫЕ РАЗМЕРЫ

Модель	Размеры (mm)									
	a	b	c	d	e	f	g	h	i	j
YDJM-60	435	238	90	94	150	182	141	9	57	198
YDJM-80	435	238	90	94	150	182	141	9	57	198
YDJM-100	435	238	90	94	150	182	141	9	57	198

info@tt-ns.kz tt-ns.kz

СХЕМА

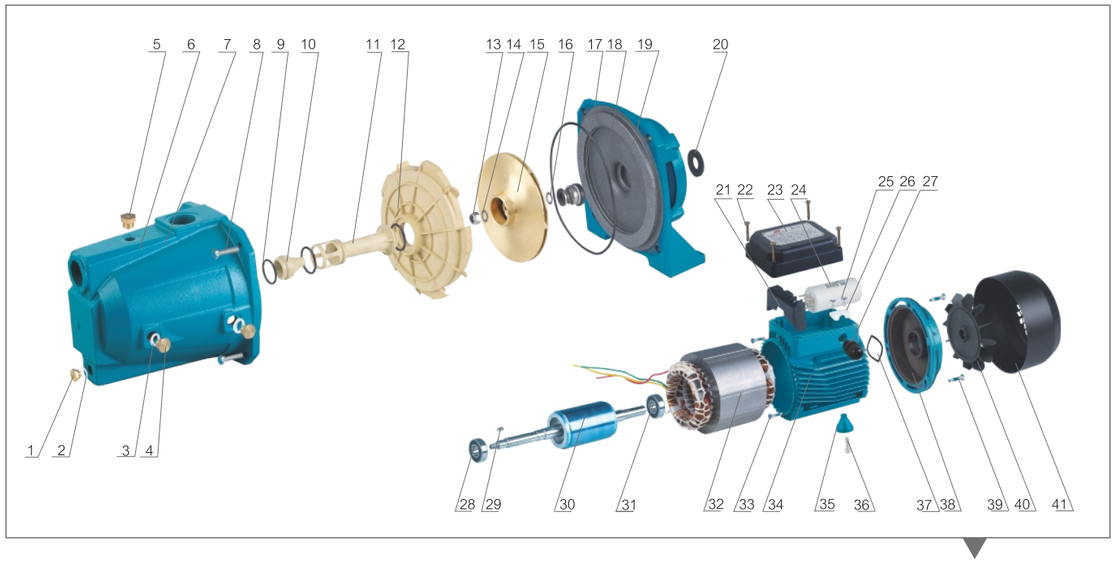

ГИДРАВЛИЧЕСКИЕ ХАРАКТЕРИСТИКИ

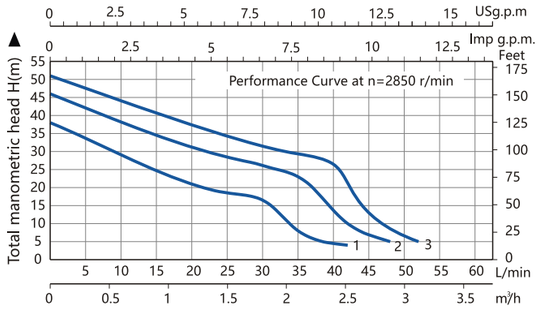

1. YDJM-60/H 2. YDJM-80/H 3. YDJM-100/H

№	ОПИСАНИЕ	№	ОПИСАНИЕ	№	ОПИСАНИЕ
1	Сливная пробка	18	Уплотнительное коольцо	35	Ножка мотора
2	Шайба	19	Кронштейн	36	Винт
3	Шайба	20	Брызговик	37	Регулировочное кольцо
4	Воздушный винт	21	Клеммная колодка	38	Задняя крышка
5	Пробка для впрыска воды	22	Винт	39	Винт
6	Шайба	23	Клеммная коробка	40	Вентилятор
7	Корпус насоса	24	Конденсатор	41	Крышка вентилятора
8	Винт для кронштейна	25	Винт		
9	Упл. кольцо	26	Приж. устр. для кабеля		
10	Насадка	27	Ввод кабеля		
11	Трубка Вентури	28	Подшипник		
12	Рассеиватель	29	Ключ		
13	Гайка	30	Ротор с валом		
14	Шайба	31	Подшипник		
15	Рабочее колесо	32	Статор с обмоткой		
16	Шайба	33	Винт		
17	Механическое уплотнение	34	Корпус двигателя		

ИНФОРМАЦИЯ О УПАКОВКЕ

Модель	Размеры упаковки и габаритные размеры (mm)			
	L	W	H	kg
YDJM-60	475	205	225	15.2
YDJM-80	475	205	225	16.2
YDJM-100	475	205	225	17.2

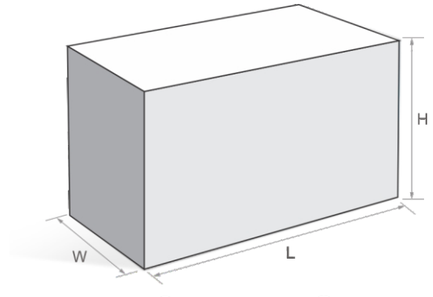

info@tt-ns.kz tt-ns.kz

YDJS Серия
СТРУЙНЫЙ НАСОС

УСЛОВИЯ ЭКСПЛУАТАЦИИ

- Температура жидкости до 60°C
- Температура окружающей среды до 40°C
- Общая высота всасывания до 9 м
- Непрерывный режим работы

pH: от 6,5 до 8,5

НАСОС

- Корпус насоса: Чугун
- Рабочее колесо: Латунь/технополимер (P.P.O)
- Диффузор: технополимер (P.P.O)
- Механическое уплотнение: Углерод / Керамика / Нержавеющая сталь

ДВИГАТЕЛЬ

- Single Phase
- Heavy Duty Continuous Work
- Motor Housing: Aluminum
- Shaft: AISI304
- Insulation: Class B / Class F
- Protection: IPX4
- Cooling: External Ventilation

ПРЕИМУЩЕСТВА И ОСОБЕННОСТИ

- Различная конфигурация рабочего колеса из материала с коротким корпусом насоса.
- Компактная конструкция, простота установки и обслуживания

ИДЕНТИФИКАЦИОННЫЕ КОДЫ

YDJS — 60

- 60: Power(X10W)
- Single Phase Motor (Omitted for three-phase motor)
- YDJS: Product Style

ТЕХНИЧЕСКИЕ ДАННЫЕ (220~240V/50Hz)

Модель	Single-phase Motor				n=2850r/min			Размеры (mm)			
	Input max	Output Power		Current	Q.max	H.max	Suct.max	DNA		DNM	
	kW	kW	HP	A	L/min	m	m	Inch	mm	Inch	mm
YDJ60S	0.68	0.46	0.60	3.2	40	38		1"	25	1"	25
YDJ80S	0.88	0.60	0.80	4.2	46	45	9	1"	25	1"	25
YDJ100S	1.10	0.75	1.00	5.2	52	50		1"	25	1"	25

Другие напряжения и частоты доступны по запросу.

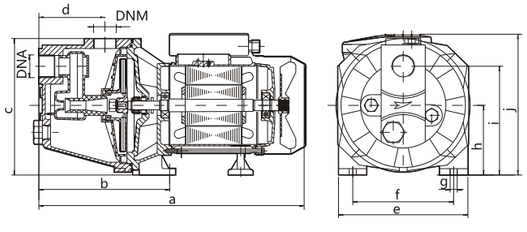

ГАБАРИТНЫЕ И УСТАНОВОЧНЫЕ РАЗМЕРЫ

Модель	Размеры (mm)									
	a	b	c	d	e	f	g	h	i	j
YDJ60S	378	177	195	91	180	137	10	104	151	200
YDJ80S	378	177	195	91	180	137	10	104	151	200
YDJ100S	378	177	195	91	180	137	10	104	151	200

info@tt-ns.kz tt-ns.kz

СХЕМА

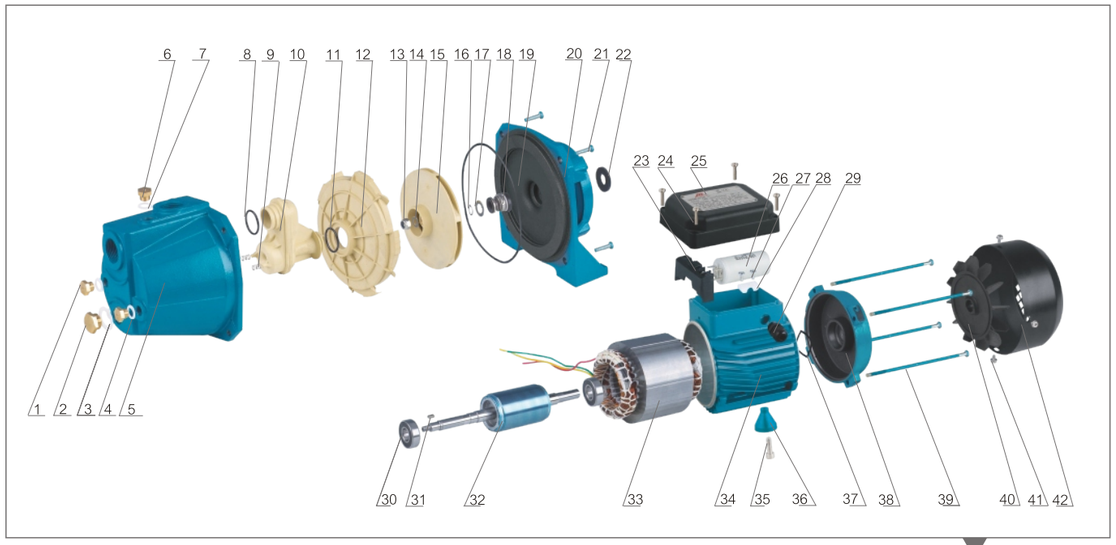

ГИДРАВЛИЧЕСКИЕ ХАРАКТЕРИСТИКИ

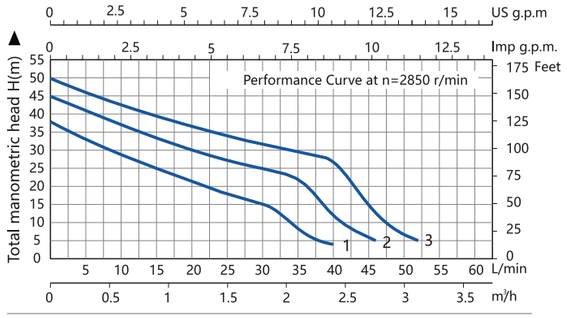

1. YDJ60S 2. YDJ80S 3. YDJ100S

№	ОПИСАНИЕ	№	ОПИСАНИЕ	№	ОПИСАНИЕ
1	Винт	18	Механическое уплотнение	35	Винт ножки двигателя
2	Сливная пробка	19	Упл. кольцо	36	Ножка двигателя
3	Шайба	20	Кронштейн двигателя	37	Рег. кольцо
4	Шайба	21	Винт	38	Задняя крышка
5	Корпус насоса	22	Брызговик	39	Тяга двигателя
6	Заправочная пробка	23	Клеммная колодка	40	Вентилятор
7	Шайба	24	Винт	41	Винт
8	Упл. кольцо	25	Клеммная коробка	42	Крышка вентилятора
9	Пружина	26	Конденсатор		
10	Трубка Вентури	27	Винт		
11	Упл. кольцо	28	Прижимное устройство		
12	Рассеиватель	29	Ввод кабеля		
13	Гайка	30	Подшипник		
14	Шайба	31	Ключ		
15	Рабочее колесо	32	Ротор с валом		
16	Стопорное кольцо	33	Статор с обмоткой		
17	Шайба	34	Корпус двигателя		

ИНФОРМАЦИЯ О УПАКОВКЕ

Модель	Размеры упаковки и габаритные размеры (mm)			
	L	W	H	kg
YDJ60S	420	210	220	13.6
YDJ80S	420	210	220	14.6
YDJ100S	420	210	220	15.6

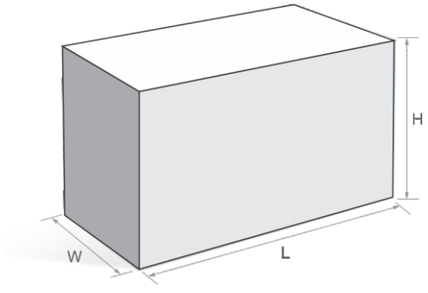

info@tt-ns.kz tt-ns.kz

YDJS-ST Серия

СТРУЙНЫЙ НАСОС ИЗ НЕРЖАВЕЮЩЕЙ СТАЛИ

УСЛОВИЯ ЭКСПЛУАТАЦИИ

- Температура жидкости до 60°C
- Температура окружающей среды до 40°C
- Общая высота всасывания до 9 м
- Непрерывный режим работы

НАСОС

- Корпус насоса: нержавеющая сталь
- Рабочее колесо: нержавеющая сталь
- Диффузор: Технополимер (P.P.O)
- Механическое уплотнение: Углерод/Керамика/ Нержавеющая сталь

ДВИГАТЕЛЬ

- Однофазный
- Непрерывная работа в тяжелых условиях
- Корпус двигателя: Алюминий
- Вал: AISI304
- Изоляция: Класс B / Класс F
- Защита: IPX4
- Охлаждение: Внешняя вентиляция

ПРЕИМУЩЕСТВА И ОСОБЕННОСТИ

- Корпус насоса из нержавеющей стали
- Вал из нержавеющей стали
- Крыльчатка из нержавеющей стали
- Возможность подачи пищевой нержавеющей стали
- Отсутствие загрязнения при перекачке воды

ИДЕНТИФИКАЦИОННЫЕ КОДЫ

YDJS 60 ST

- ST — Stainless Steel Pump Body
- 60 — Power(÷100HP)
- Single Phase Motor (Omitted for three-phase motor)
- YDJS — Product Style

ТЕХНИЧЕСКИЕ ДАННЫЕ (220~240V/50Hz)

Модель	Single-phase Motor				n=2850r/min			Размеры (mm)			
	Input max	Output Power		Current	Q.max	H.max	Suct.max	DNA		DNM	
	kW	kW	HP	A	L/min	m	m	Inch	mm	Inch	mm
YDJS-60ST	0.68	0.46	0.6	3.2	42	40	9	1"	25	1"	25
YDJS-80ST	0.88	0.60	0.8	4.2	46	45		1"	25	1"	25
YDJS-100ST	1.10	0.75	1.0	5.2	52	50		1"	25	1"	25
YDJS-130ST	1.30	0.90	1.2	5.8	62	45		1"	25	1"	25

Другие напряжения и частоты доступны по запросу.

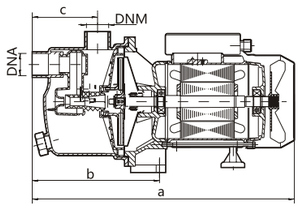

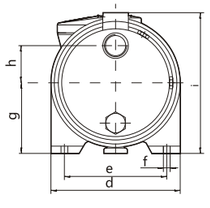

ГАБАРИТНЫЕ И УСТАНОВОЧНЫЕ РАЗМЕРЫ

Модель	Размеры (mm)									
	a	b	c	d	e	f	g	h	i	j
YDJS-60ST	380	190	95	194	160	8	105	56	200	-
YDJS-80ST	380	190	95	194	160	8	105	56	200	-
YDJS-100ST	380	190	95	194	160	8	105	56	200	-
YDJS-130ST	380	190	95	194	160	8	105	56	200	-

info@tt-ns.kz tt-ns.kz

СХЕМА

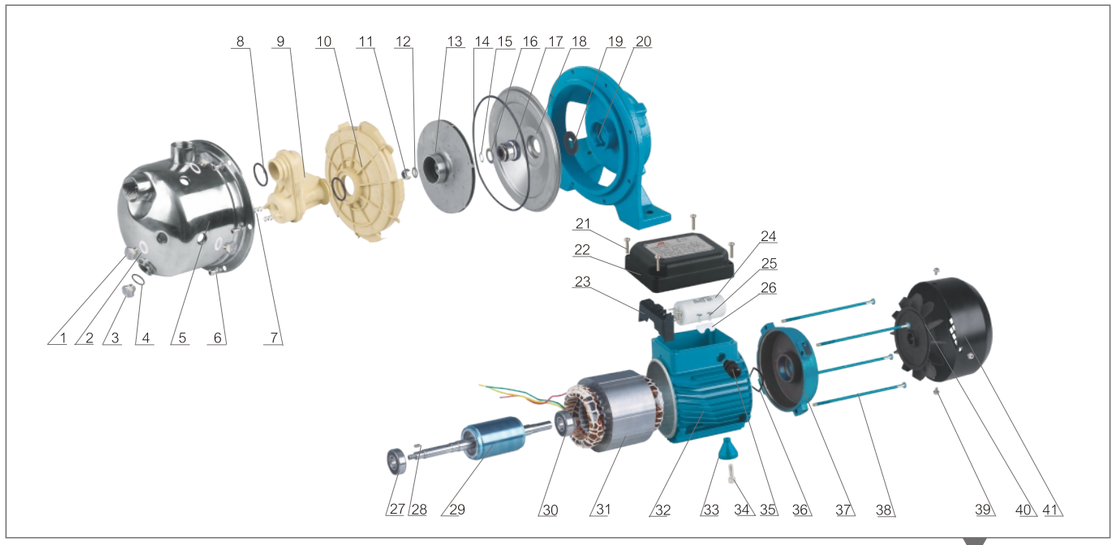

ГИДРАВЛИЧЕСКИЕ ХАРАКТЕРИСТИКИ

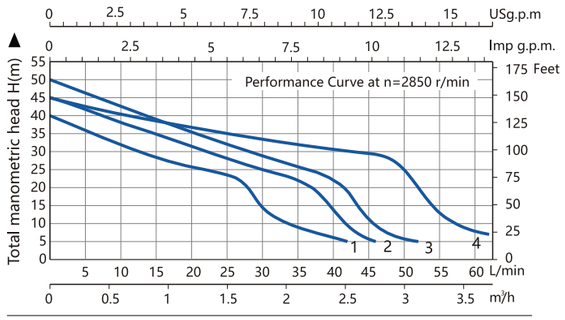

1.YDJS-60ST 2.YDJS-80ST 3.YDJS-100ST 4.YDJS-130ST

№	ОПИСАНИЕ	№	ОПИСАНИЕ	№	ОПИСАНИЕ
1	Воздушный винт	18	Держатель упл. диска	35	Кабельный ввод
2	Шайба	19	Брызговик	36	Рег. кольцо
3	Сливная пробка	20	Кронштейн двигателя	37	Задняя крышка
4	Шайба	21	Винт	38	Тяга двигателя
5	Корус насоса	22	Клеммная коробка	39	Винт вентилятора
6	Болт	23	Клеммная колодка	40	Вентилятор
7	Пружина	24	Конденсатор	41	Крышка вентилятора
8	Упл. кольцо	25	Винт		
9	Трубка Ветури	26	Прижимное уст. для кабеля		
10	Рассеиватель	27	Подшипник		
11	Гайка	28	Ключ		
12	Шайба	29	Ротор с валом		
13	Рабочее колесо	30	Подшипник		
14	Упл. кольцо	31	Статор с обмоткой		
15	Стопорное кольцо	32	Корпус двигателя		
16	Шайба	33	Ножка двигателя		
17	Мех. уплотнение	34	Винт		

ИНФОРМАЦИЯ О УПАКОВКЕ

Модель	Размеры упаковки и габаритные размеры (mm)			
	L	W	H	kg
YDJS-60ST	400	210	225	9.5
YDJS-80ST	400	210	225	10.5
YDJS-100ST	400	210	225	11.5
YDJS-130ST	400	210	225	12

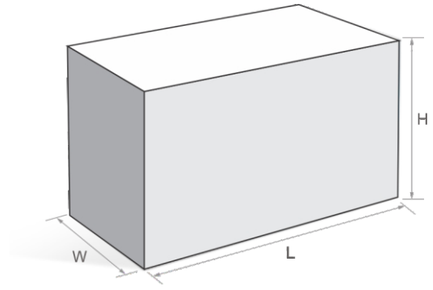

info@tt-ns.kz tt-ns.kz

JDWST Серия

СТРУЙНЫЙ НАСОС ИЗ НЕРЖАВЕЮЩЕЙ СТАЛИ ДЛЯ ГЛУБОКОЙ СКВАЖИНЫ

УСЛОВИЯ ЭКСПЛУАТАЦИИ

- Температура жидкости до 60°C
- Температура окружающей среды до 40°C
- Общая высота всасывания до 9 м
- Непрерывный режим работы

pH: от 6,5 до 8,5

НАСОС

- Корпус насоса: нержавеющая сталь
- Рабочее колесо: нержавеющая сталь
- Диффузор: Технополимер (P.P.O)
- Механическое уплотнение: Углерод/Керамика/ Нержавеющая сталь

ДВИГАТЕЛЬ

- Однофазный
- Непрерывная работа в тяжелых условиях
- Корпус двигателя: Алюминий
- Вал: AISI304
- Изоляция: Класс B / Класс F
- Защита: IPX4
- Охлаждение: Внешняя вентиляция

ПРЕИМУЩЕСТВА И ОСОБЕННОСТИ

- Со спец. эжекторными установками для 3-х дюймовой скважины
- Всасывание до 25 метров
- Крыльчатка из нержавеющей стали
- Отсутствие загрязнения при перекачке воды

ИДЕНТИФИКАЦИОННЫЕ КОДЫ

JDWST 550

- 550 — Power(W)
- Single Phase Motor (Omitted for three-phase motor)
- JDWST — Product Style

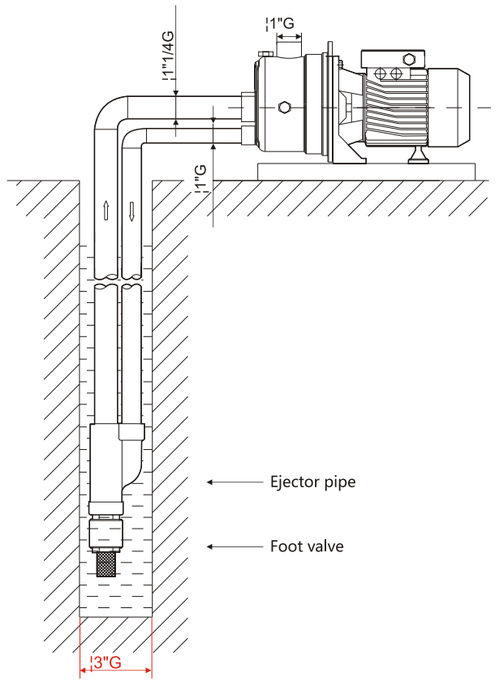

ТЕХНИЧЕСКИЕ ДАННЫЕ (220~240V/50Hz)

Модель	Single-phase Motor				n=2850r/min		
	Input max	Output Power		Current	Q.max	H.max	Suct.max
	kW	kW	HP	A	L/min	m	m
JDWST-550	0.80	0.55	0.75	3.8	30	40	15
JDWST-750	1.1	0.75	1	5.2	35	40	21

Другие напряжения и частоты доступны по запросу.

УСТАНОВОЧНЫЕ РАЗМЕРЫ

Модель	Port Size		
	mm	mm	mm
JDWST-550	25	30	25
JDWST-750	25	30	25

info@tt-ns.kz tt-ns.kz

iNERGY | ТЕПЛОТЕХНИК

СХЕМА

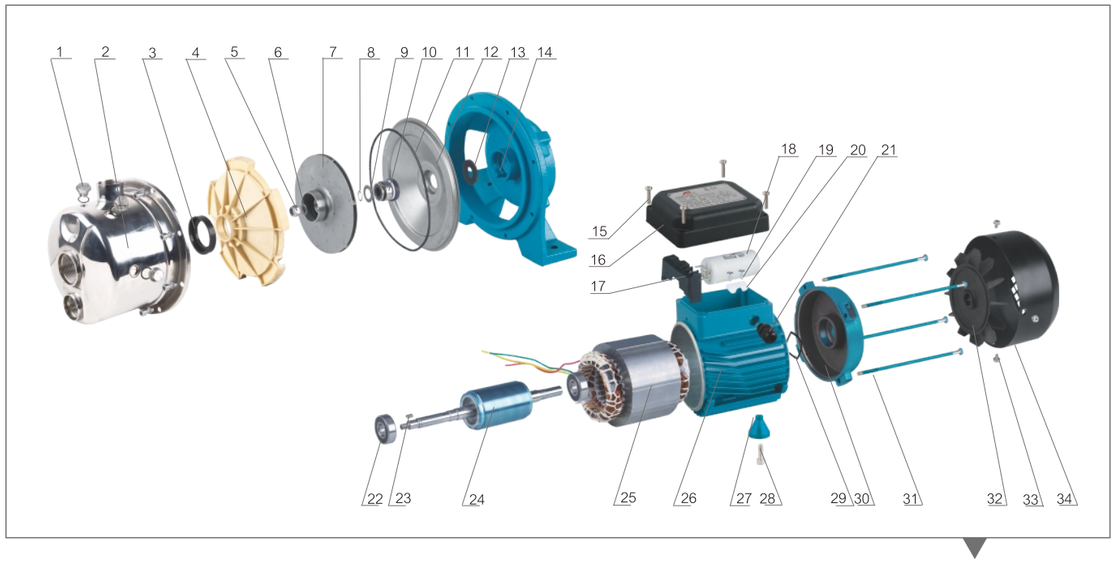

ГИДРАВЛИЧЕСКИЕ ХАРАКТЕРИСТИКИ БЕЗ ГЛУБОКОГО ВСАСЫВАНИЯ

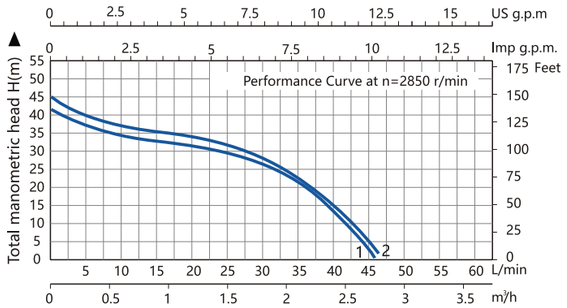

1.JDWST-550 2.JDWST-750

№	ОПИСАНИЕ	№	ОПИСАНИЕ
1	Сливная пробка	18	Конденсатор
2	Корпус насоса	19	Винт
3	Упл. кольцо	20	Прижим. кабеля
4	Рассеиватель	21	Вход кабеля
5	Гайка	22	Несущий
6	Шайба	23	Ключ
7	Крыльчатка	24	Ротор с валом
8	Стопорное кольцо	25	Статор с обмоткой
9	Шайба	26	Корпус двигателя
10	Механическое уплотнение	27	Ножка двигателя
11	Упл.кольцо	28	Винт
12	Держатель диска	29	Рег. кольцо
13	Брызговик	30	Задняя крышка
14	Кронштейн двигателя	31	Тяга двигателя
15	Винт	32	Крыльчатка
16	Клеммная коробка	33	Винт крышки вентилятора
17	Клеммная колодка	34	Крышка вентилятора

ИНФОРМАЦИЯ О УПАКОВКЕ

Модель	Размеры упаковки и габаритные размеры (mm)			
	L	W	H	kg
JDWST-550	430	300	230	12.5
JDWST-750	430	300	230	13.5

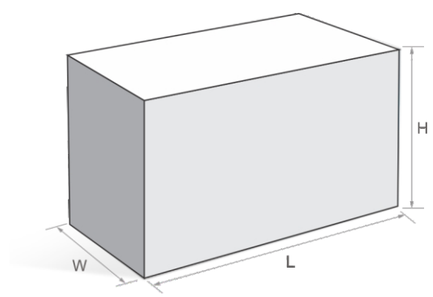

info@tt-ns.kz tt-ns.kz

YDJDW Серия

СТРУЙНЫЙ НАСОС ДЛЯ ГЛУБОКОЙ СКВАЖИНЫ

УСЛОВИЯ ЭКСПЛУАТАЦИИ

- Температура жидкости до 60°C
- Температура окружающей среды до 40°C
- Общая высота всасывания до 9 м
- Непрерывный режим работы

pH: от 6,5 до 8,5

НАСОС

- Корпус насоса: Чугун
- Рабочее колесо: Латунь/технополимер (P.P.O)
- Диффузор: технополимер (P.P.O)
- Механическое уплотнение: Углерод / Керамика / Нержавеющая сталь

ДВИГАТЕЛЬ

- Однофазный
- Непрерывная работа в тяжелых условиях
- Корпус двигателя: Алюминий
- Вал: AISI304
- Изоляция: Класс B / Класс F
- Защита: IPX4
- Охлаждение: Внешняя вентиляция

ПРЕИМУЩЕСТВА И ОСОБЕННОСТИ

- Со спец. эжекторными установками для 2-х дюймовой скважины
- Всасывание до 25 метров
- Низкий уровень шума

ИДЕНТИФИКАЦИОННЫЕ КОДЫ

YDJDW 60 N

- N — New Model
- 60 — Power(÷100HP)
- Single Phase Motor (Omitted for three-phase motor)
- YDJDW — Product Style

ТЕХНИЧЕСКИЕ ДАННЫЕ (220~240V/50Hz)

Модель	Single-phase Motor				n=2850r/min			
	Input max	Output Power		Current	Ejector Type	Q.max	H.max	Suct. max
	kW	kW	HP	A		L/min	m	m
YDJDW-60N	0.69	0.46	0.6	3	E25	25	32	15
					E30	20	26	20
YDJDW-80N	0.80	0.55	0.75	3.8	E25	30	35	20
					E30	25	30	25
YDJDW-100N	1.10	0.75	1	5.2	E25	30	40	20
					E30	25	35	25

Другие напряжения и частоты доступны по запросу.

УСТАНОВОЧНЫЕ РАЗМЕРЫ

Модель	Port Size		
	mm	mm	mm
YDJDW-60N	25	30	25
YDJDW-80N	25	30	25
YDJDW-100N	25	30	25

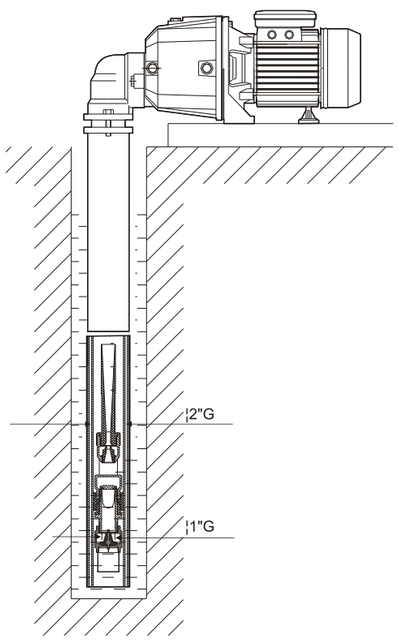

@ info@tt-ns.kz tt-ns.kz

iNERGY | ТЕПЛОТЕХНИК

СХЕМА

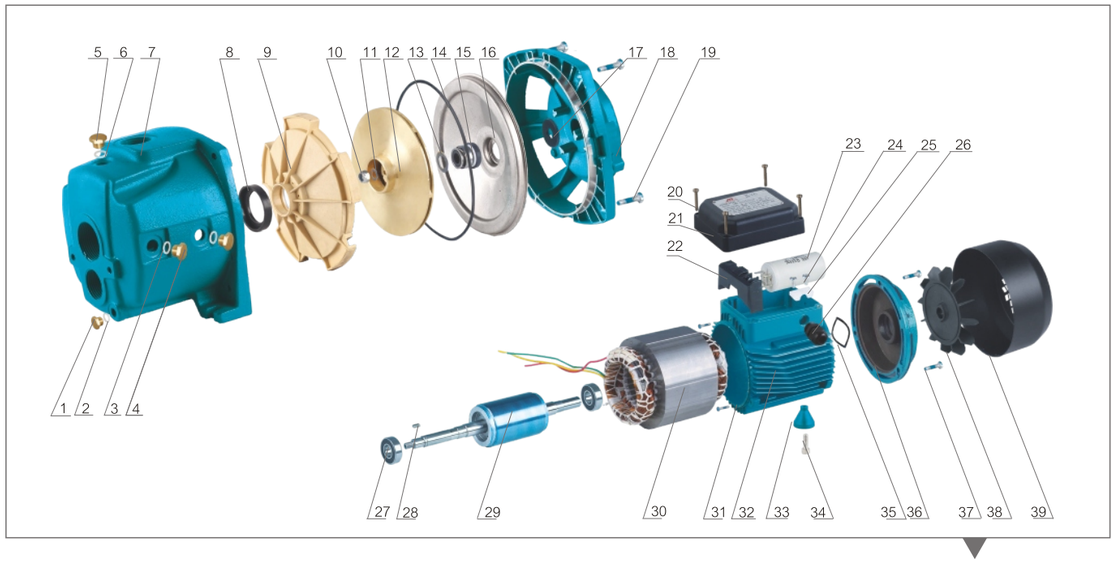

ГИДРАВЛИЧЕСКИЕ ХАРАКТЕРИСТИКИ
БЕЗ ГЛУБОКОГО ВСАСЫВАНИЯ

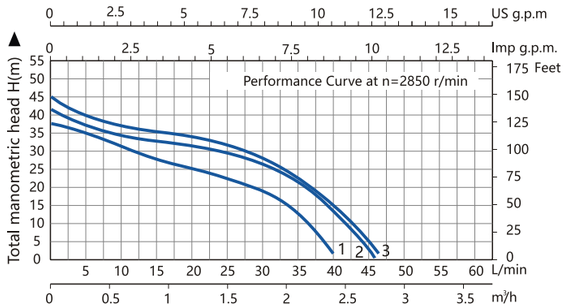

1.YDJDW-60N 2.YDJDW-80N 3.YDJDW-100N

№	ОПИСАНИЕ	№	ОПИСАНИЕ	№	ОПИСАНИЕ
1	Сливная пробка	18	Передняя крышка	35	Регулировочное кольцо
2	Упл. колца	19	Винт	36	Задняя крышка
3	Упл. кольцо	20	Винт	37	Винт
4	Воздушный вид	21	Крышка	38	Вентилятор
5	Заправочная пробка	22	Клеммная колодка	39	Крышка вентилятора
6	Упл. кольцо	23	Конденсатор		
7	Корпус насоса	24	Винт		
8	Резиновая насадка	25	Прижимное устройство		
9	Рассеиватель	26	Прокладка		
10	Гайка	27	Подшипник		
11	Шайба	28	Ключ		
12	Рабочее колесо	29	Вал и ротор		
13	Шайба	30	Статор		
14	Упл. кольцо	31	Корпус двигателя		
15	Мех. уплотнение	32	Винт передней крышки		
16	Держатель диска	33	Ножка		
17	Брызговик	34	Винт для ножки		

ИНФОРМАЦИЯ О УПАКОВКЕ

Модель	Размеры упаковки и габаритные размеры (mm)			
	L	W	H	kg
YDJDW-60N	430	300	230	16.0
YDJDW-80N	430	300	230	16.5
YDJDW-100N	430	300	230	17.0

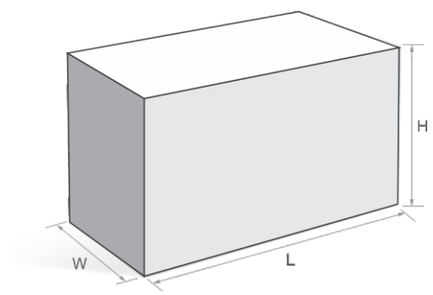

@ info@tt-ns.kz tt-ns.kz

YDJDP Серия

СТРУЙНЫЙ НАСОС ДЛЯ ГЛУБОКОЙ СКВАЖИНЫ

УСЛОВИЯ ЭКСПЛУАТАЦИИ

- Температура жидкости до 60°C
- Температура окружающей среды до 40°C
- Общая высота всасывания до 9 м
- Непрерывный режим работы

pH: от 6,5 до 8,5

НАСОС

- Корпус насоса: Чугун
- Рабочее колесо: Латунь/технополимер (P.P.O)
- Диффузор: технополимер (P.P.O)
- Механическое уплотнение: Углерод / Керамика / Нержавеющая сталь

ДВИГАТЕЛЬ

- Однофазный
- Непрерывная работа в тяжелых условиях
- Корпус двигателя: Алюминий
- Вал: AISI304
- Изоляция: Класс B / Класс F
- Защита: IPX4
- Охлаждение: Внешняя вентиляция

ПРЕИМУЩЕСТВА И ОСОБЕННОСТИ

- Со спец. эжекторными установками для 3-х дюймовой скважины
- Всасывание до 25 метров
- Низкий уровень шума

ИДЕНТИФИКАЦИОННЫЕ КОДЫ

YDJDP — 80

- 80: Power(÷100HP)
- Single Phase Motor (Omitted for three-phase motor)
- YDJDP: Product Style

ТЕХНИЧЕСКИЕ ДАННЫЕ (220~240V/50Hz)

Модель	Single-phase Motor				n=2850r/min			
	Input max	Output Power		Current	Ejector Type	Q.max	H.max	Suct. max
	kW	kW	HP	A		L/min	m	m
YDJDP80	0.80	0.55	0.75	3.8	E25	35	30	15
					E30	30	40	15
YDJDP100	1.1	0.75	1	5.2	E25	43	35	15
					E30	35	40	21

Другие напряжения и частоты доступны по запросу.

УСТАНОВОЧНЫЕ РАЗМЕРЫ

Модель	Port Size		
	mm	mm	mm
YDJDP80	25	30	25
YDJDP100	25	30	25

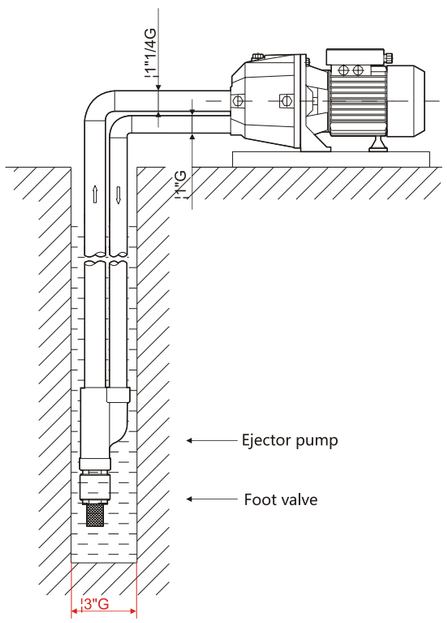

info@tt-ns.kz tt-ns.kz

СХЕМА

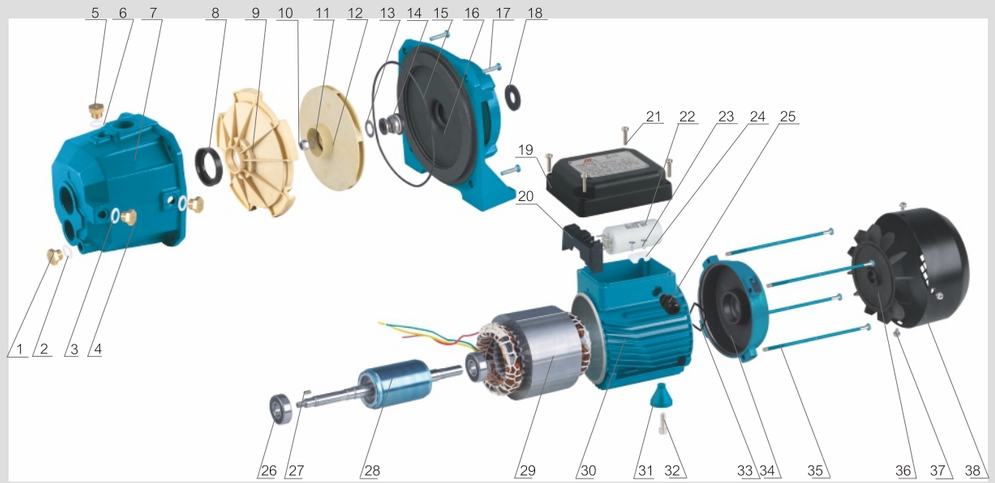

ГИДРАВЛИЧЕСКИЕ ХАРАКТЕРИСТИКИ БЕЗ ГЛУБОКОГО ВСАСЫВАНИЯ

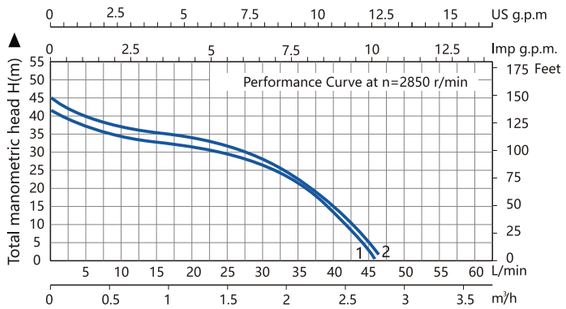

1.YDJDP80 2.YDJDP100

№	ОПИСАНИЕ	№	ОПИСАНИЕ	№	ОПИСАНИЕ
1	Сливная пробка	18	Брызговик	35	Тяга двигателя
2	Шайба	19	Клеммная коробка	36	Вентилятор
3	Шайба	20	Клеммная колодка	37	Винт крышки вентилятора
4	Воздушный винт	21	Винт	38	Крышка вентилятора
5	Заправочная пробка	22	Конденсатор		
6	Шайба	23	Вид		
7	Корпус насоса	24	Приж. устр. для кабеля		
8	Упл. кольцо	25	Ввод кабеля		
9	Рассеиватель	26	Подшипник		
10	Гайка	27	Ключ		
11	Шайба	28	Ротор с валом		
12	Рабочее колесо	29	Статор с обмоткой		
13	Шайба	30	Корпус двигателя		
14	Механическое уплотнение	31	Ножка двигателя		
15	Упл. колцо	32	Винт		
16	Кронштейн двигателя	33	Рег. кольцо		
17	Винт	34	Задняя крышка		

ИНФОРМАЦИЯ О УПАКОВКЕ

Модель	Размеры упаковки и габаритные размеры (mm)			
	L	W	H	kg
YDJDP80	430	300	230	16.5
YDJDP100	430	300	230	17.0

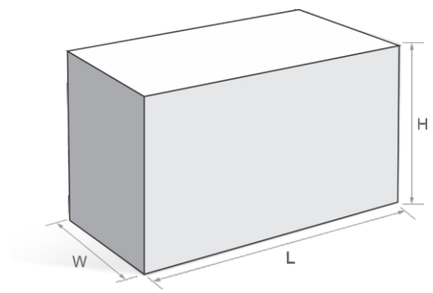

info@tt-ns.kz tt-ns.kz

YDJDP Серия

СТРУЙНЫЙ НАСОС ДЛЯ ГЛУБОКОЙ СКВАЖИНЫ

ТЕХНИЧЕСКИЕ ДАННЫЕ (220~240V/50Hz)

Модель	Single-phase Motor				n=2850r/min			
	Input max	Output Power		Current	Ejector Type	Q.max	H.max	Suct. max
	kW	kW	HP	A		L/min	m	m
YDJDP-151	1.5	1.1	1.5	7	E25	55	48	21
					E30	60	40	27
YDJDP-251	2.2	1.5	2	9.6	E25	65	50	24
					E30	70	45	27

Другие напряжения и частоты доступны по запросу.

УСТАНОВОЧНЫЕ РАЗМЕРЫ

Модель	Port Size		
	mm	mm	mm
YDJDP-151	25	30	25
YDJDP-251	25	30	25

@ info@tt-ns.kz tt-ns.kz

УСЛОВИЯ ЭКСПЛУАТАЦИИ

- Температура жидкости до 60°C
- Температура окружающей среды до 40°C
- Общая высота всасывания до 9 м
- Непрерывный режим работы
  pH: от 6,5 до 8,5

НАСОС

- Корпус насоса: Чугун
- Рабочее колесо: Латунь/технополимер (P.P.O)
- Диффузор: технополимер (P.P.O)
- Механическое уплотнение: Углерод / Керамика / Нержавеющая сталь

ДВИГАТЕЛЬ

- Однофазный
- Непрерывная работа в тяжелых условиях
- Корпус двигателя: Алюминий
- Вал: AISI304
- Изоляция: Класс B / Класс F
- Защита: IPX4
- Охлаждение: Внешняя вентиляция

ПРЕИМУЩЕСТВА И ОСОБЕННОСТИ

- Со спец. эжекторными установками для 3-х дюймовой скважины
- Всасывание до 25 метров
- Низкий уровень шума

ИДЕНТИФИКАЦИОННЫЕ КОДЫ

YDJDP — 151

- 151 — Power Code
- 151 — Single Phase Motor (Omitted for three-phase motor)
- YDJDP — Product Style

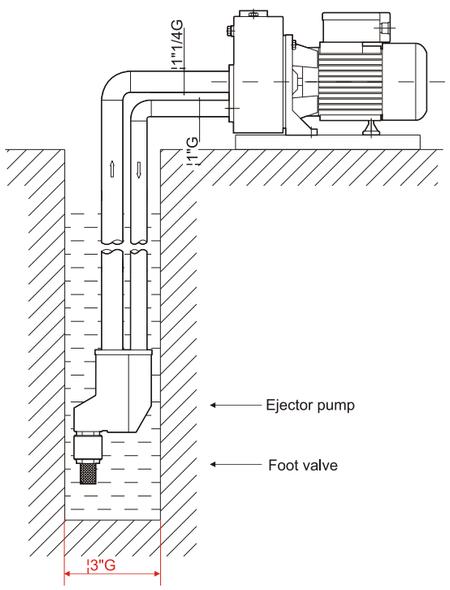

iNERGY | ТЕПЛОТЕХНИК

СХЕМА

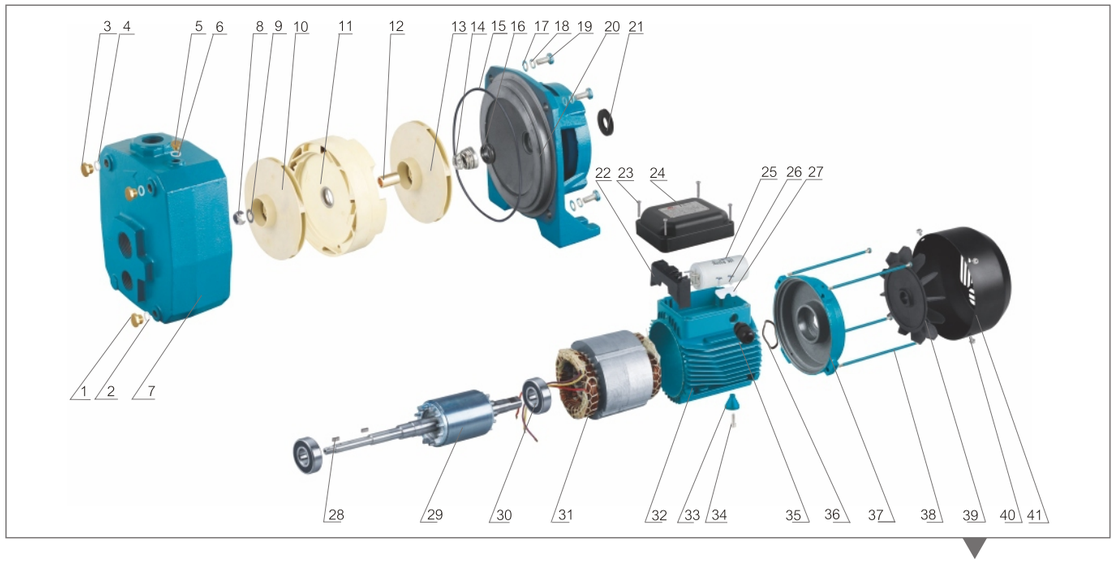

ГИДРАВЛИЧЕСКИЕ ХАРАКТЕРИСТИКИ
БЕЗ ГЛУБОКОГО ВСАСЫВАНИЯ

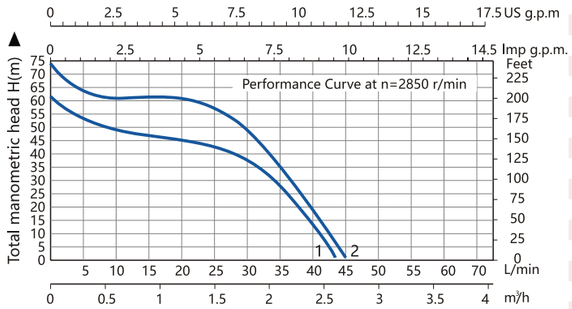

1.YDJDP-151 2.YDJDP-251

№	ОПИСАНИЕ	№	ОПИСАНИЕ	№	ОПИСАНИЕ
1	Сливная пробка	18	Шайба	35	Ввод кабеля
2	Упл. кольца	19	Винт	36	Рег. кольцо
3	Воздушный винт	20	Передняя крышка	37	Задняя крышка
4	Упл. кольца	21	Брызговик	38	Тяга двигателя
5	Заправочная пробка	22	Клеммная колодка	39	Вентилятор
6	Упл. кольцо	23	Винт	40	Винт
7	Корпус насоса	24	Крышка клеммы	41	Крышка вентилятора
8	Гайка	25	Конденсатор		
9	Шайба	26	Винт		
10	Рабочее колесо	27	Прижимное устр. для кабеля		
11	Рассеиватель	28	Ключ		
12	Втулка вала	29	Вал и ротор		
13	Рабочее колесо	30	Подшипник		
14	М уплотнение	31	Статор с обмоткой		
15	Упл. кольцо	32	Корпус двигателя		
16	М уплотнение	33	Ножка		
17	Шайба	34	Винт		

ИНФОРМАЦИЯ О УПАКОВКЕ

Модель	Размеры упаковки и габаритные размеры (mm)			
	L	W	H	kg
YDJDP-151	525	250	295	31.0
YDJDP-251	525	250	295	32.0

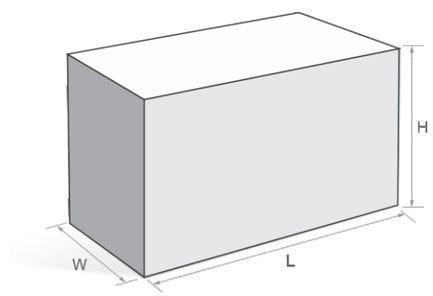

@ info@tt-ns.kz tt-ns.kz

YDJ-TR Серия
СТРУЙНЫЙ НАСОС

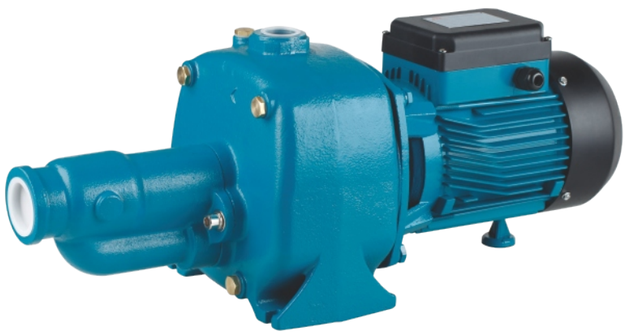

УСЛОВИЯ ЭКСПЛУАТАЦИИ

- Температура жидкости до 60°C
- Температура окружающей среды до 40°C
- Общая высота всасывания до 9 м
- Непрерывный режим работы

pH: от 6,5 до 8,5

НАСОС

- Корпус насоса: Чугун
- Рабочее колесо: Латунь/технополимер (P.P.O)
- Диффузор: технополимер (P.P.O)
- Механическое уплотнение: Углерод / Керамика / Нержавеющая сталь

ДВИГАТЕЛЬ

- Однофазный
- Непрерывная работа в тяжелых условиях
- Корпус двигателя: Алюминий
- Вал: AISI304
- Изоляция: Класс B / Класс F
- Защита: IPX4
- Охлаждение: Внешняя вентиляция

ПРЕИМУЩЕСТВА И ОСОБЕННОСТИ

- С большим расходом и большим напором
- Скважина диаметром 4 дюйма и больше
- Простота обслуживания и установки

ИДЕНТИФИКАЦИОННЫЕ КОДЫ

YDJ 150

- Power(÷100HP)
- Single Phase Motor (Omitted for three-phase motor)
- Product Style

ТЕХНИЧЕСКИЕ ДАННЫЕ (220~240V/50Hz)

Модель	Single-phase Motor				n=2850r/min			Размеры (mm)			
	Input max	Output Power		Current	Q.max	H.max	Suct.max	DNA		DNM	
	kW	kW	HP	A	L/min	m	m	Inch	mm	Inch	mm
YDJ-150TR	1.5	1.1	1.5	7	85	61	9	1.5"	40	1"	30
YDJ-200TR	2	1.5	2	9.6	116	60		1.5"	40	1"	30

Другие напряжения и частоты доступны по запросу.

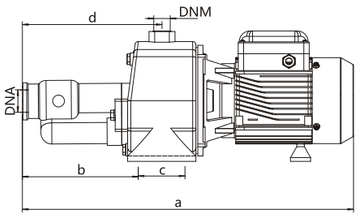

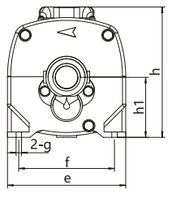

ГАБАРИТНЫЕ И УСТАНОВОЧНЫЕ РАЗМЕРЫ

Модель	Размеры (mm)								
	a	b	c	d	e	f	g	h	h1
YDJ-150TR	615	206	105	261	220	180	10	242	112
YDJ-200TR	615	206	105	261	220	180	10	242	112

info@tt-ns.kz tt-ns.kz

СХЕМА

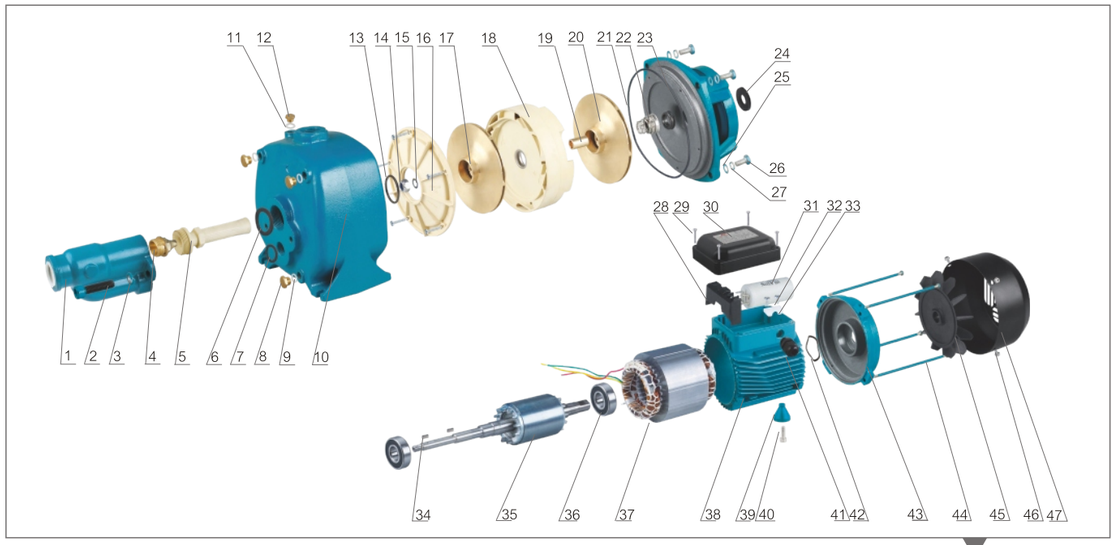

ГИДРАВЛИЧЕСКИЕ ХАРАКТЕРИСТИКИ
БЕЗ ГЛУБОКОГО ВСАСЫВАНИЯ

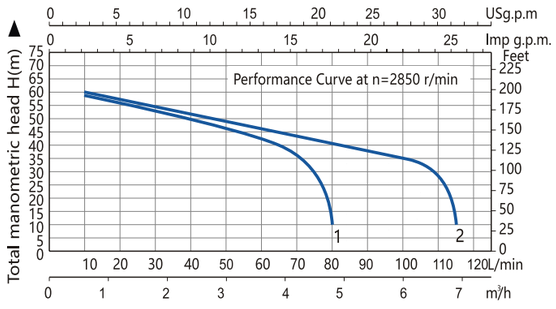

1.YDJ-150TR 2.YDJ-200TR

№	ОПИСАНИЕ	№	ОПИСАНИЕ	№	ОПИСАНИЕ
1	Выталкиватель	18	Рассеиватель	35	Вал и ротор
2	Болт	19	Втулка вала	36	Подшипник
3	Шайба	20	Рабочее колесо	37	Статор с обмоткой
4	Насадка	21	Упл. кольцо	38	Корпус двигателя
5	Трубка Вентури	22	Механическое уплотнение	39	Ножка
6	Упл. кольцо	23	Кронштейн двигателя	40	Винт
7	Упл. кольцо	24	Брызговик	41	Ввод кабеля
8	Сливная пробка	25	Шайба	42	Рег. кольцо
9	Упл. кольцо	26	Шайба	43	Задняя крышка
10	Корус насоса	27	Передняя крышка	44	Тяга двигателя
11	Упл. кольцо	28	Клеммная колодка	45	Вентилятор
12	Заправочная пробка	29	Винт	46	Винт
13	Упл. кольцо	30	Крышка	47	Крышка вентилятора
14	Гайка	31	Конденсатор		
15	Шайба	32	Винт		
16	Крышка диффузора	33	Прижимное устр. для кабеля		
17	Рабочее колесо	34	Ключ		

ИНФОРМАЦИЯ О УПАКОВКЕ

Модель	Размеры упаковки и габаритные размеры (mm)			
	L	W	H	kg
YDJ-150TR	630	250	300	29.0
YDJ-200TR	630	250	300	30.0

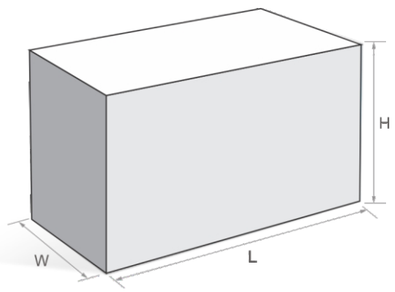

info@tt-ns.kz tt-ns.kz

YDJS-PL Серия

СТРУЙНЫЙ НАСОС (ПЛАСТИКОВЫЙ КОРПУС)

УСЛОВИЯ ЭКСПЛУАТАЦИИ

- Температура жидкости до 60°C
- Температура окружающей среды до 40°C
- Общая высота всасывания до 9 м
- Непрерывный режим работы

pH: от 6,5 до 8,5

НАСОС

- Корпус насоса: Пластик
- Рабочее колесо: технополимер (P.P.O)
- Диффузор: технополимер (P.P.O)
- Механическое уплотнение: Углерод / Керамика / Нержавеющая сталь

ДВИГАТЕЛЬ

- Однофазный
- Непрерывная работа в тяжелых условиях
- Корпус двигателя: Алюминий
- Вал: AISI304
- Изоляция: Класс B / Класс F
- Защита: IPX4
- Охлаждение: Внешняя вентиляция

ПРЕИМУЩЕСТВА И ОСОБЕННОСТИ

- Устойчивый к УФ излучению пластик
- Отсутствие загрязнений при перекачке воды

ИДЕНТИФИКАЦИОННЫЕ КОДЫ

YDJS 60 PL

- PL — Plastic Pump Body
- 60 — Power(÷100HP)
- Single Phase Motor (Omitted for three-phase motor)
- YDJS — Product Style

ТЕХНИЧЕСКИЕ ДАННЫЕ (220~240V/50Hz)

Модель	Single-phase Motor				n=2850r/min			Размеры (mm)			
	Input max	Output Power		Current	Q.max	H.max	Suct.max	DNA		DNM	
	kW	kW	HP	A	L/min	m	m	Inch	mm	Inch	mm
YDJS-60PL	0.65	0.46	0.60	3.5	42	40	9	1"	25	1"	25
YDJS-80PL	0.88	0.60	0.80	4.2	46	45		1"	25	1"	25
YDJS-100PL	1.10	0.75	1.00	5.2	52	50		1"	25	1"	25

Другие напряжения и частоты доступны по запросу.

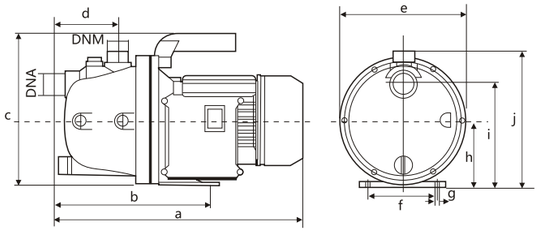

ГАБАРИТНЫЕ И УСТАНОВОЧНЫЕ РАЗМЕРЫ

Модель	Размеры (mm)									
	a	b	c	d	e	f	g	h	i	j
YDJS-60PL	360	190	198	95	194	160	8	105	160	208
YDJS-80PL	388	190	198	95	194	160	8	105	160	208
YDJS-100PL	388	190	198	95	194	160	8	105	160	208

info@tt-ns.kz tt-ns.kz

iNERGY | ТЕПЛОТЕХНИК

СХЕМА

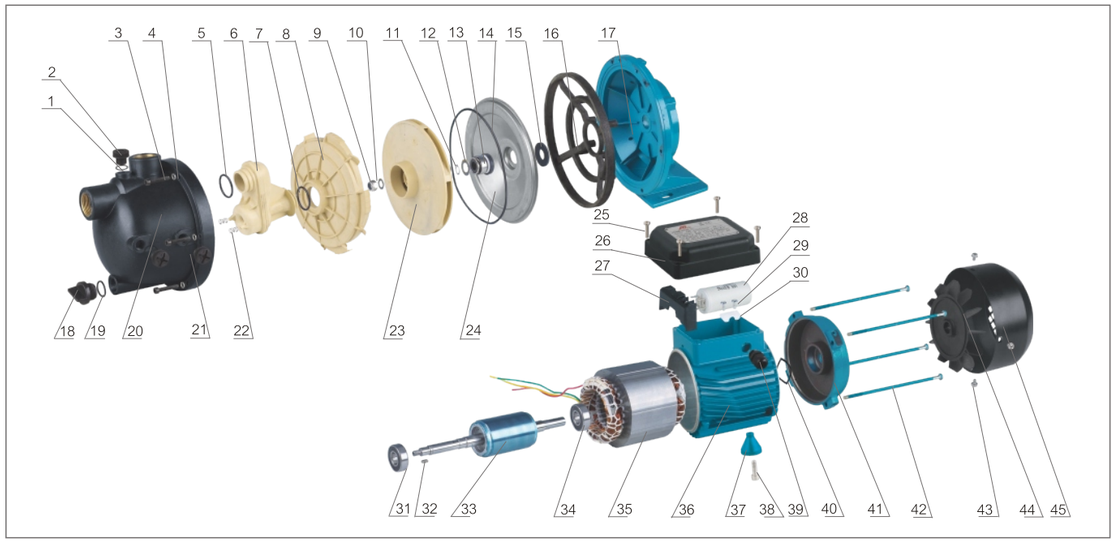

ГИДРАВЛИЧЕСКИЕ ХАРАКТЕРИСТИКИ

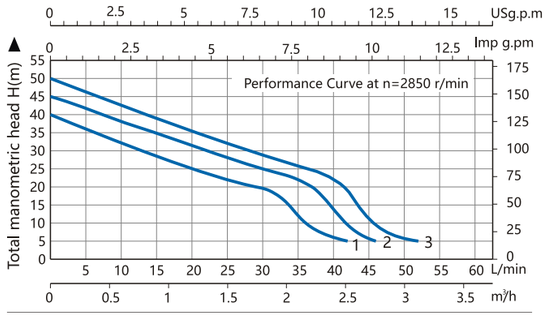

1. YDJS-60PL 2. YDJS-80PL 3. YDJS-100PL

№	ОПИСАНИЕ	№	ОПИСАНИЕ	№	ОПИСАНИЕ
1	Заправочная пробка	18	Сливная пробка	35	Статор
2	Упл. кольца	19	Упл. кольцо	36	Статор с обмоткой
3	Винт	20	Корпус насоса	37	Корпус двигателя
4	Шайба	21	Воздушный винт	38	Винт
5	Упл. кольцо	22	Пружина	39	Ввод кабеля
6	Трубка Вентури	23	Рабочее колесо	40	Пег. кольцо
7	Упл. кольцо	24	М-диск уплотнения	41	Задняя крышка
8	Рассеиватель	25	Винт	42	Тяга двигателя
9	Гайка	26	Крышка клеммы	43	Винт
10	Шайба	27	Клеммная колодка	44	Вентилятор
11	Стопорное кольцо	28	Конденсатор	45	Крышка вентилятора
12	Шайба	29	Винт		
13	Механическое уплотнение	30	Приж. устр. для кабеля		
14	Упл. кольцо	31	Подшипник		
15	Брызговик	32	Ключ		
16	Упл. кольцо	33	Вал и ротор		
17	Передняя крышка	34	Подшипник		

ИНФОРМАЦИЯ О УПАКОВКЕ

Модель	Размеры упаковки и габаритные размеры (mm)			
	L	W	H	kg
YDJS-60PL	410	215	230	9.0
YDJS-80PL	410	215	230	10.0
YDJS-100PL	410	215	230	11.0

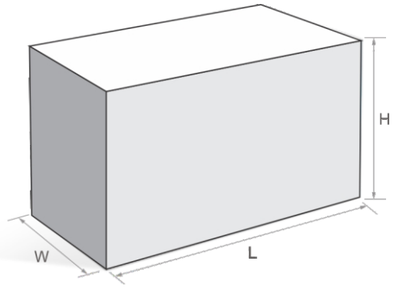

info@tt-ns.kz tt-ns.kz

YDCM Серия
ЦЕНТРОБЕЖНЫЙ НАСОС

ИДЕНТИФИКАЦИОННЫЕ КОДЫ

YDCM 45

- 45 — Power(W)
- Single Phase Motor (Omitted for three-phase motor)
- YDCM — Product Style

УСЛОВИЯ ЭКСПЛУАТАЦИИ

- Температура жидкости до 60°C
- Температура окружающей среды до 40°C
- Общая высота всасывания до 9 м
- Непрерывный режим работы

pH: от 6,5 до 8,5

НАСОС

- Корпус насоса: Чугун
- Рабочее колесо: Латунь/технополимер/нерж. сталь
- Мех.уплотнение: углерод/керамика/нерж.сталь

ДВИГАТЕЛЬ

- Непрерывная работа в тяжелых условиях
- Корпус двигателя: Алюминий
- Вал: AISI304
- Изоляция: Класс B / Класс F
- Защита: IPX4
- Охлаждение: Внешняя вентиляция

ПРЕИМУЩЕСТВА И ОСОБЕННОСТИ

- Надежное качество, стабильная производительность
- Центробежный насос с одним всасыванием и высокой эффективностью
- Высокий напор, средний расход
- Кронштейн двигателя с опорными ножками

ТЕХНИЧЕСКИЕ ДАННЫЕ (220~240V/50Hz)

Модель		P2		P1		Ampere		Q(m³/h~l/min)								
				kW		1~	3~	0	1.2	2.4	3.6	4.8	5.4	6.6	7.2	7.8
Single phase 220V 50Hz	Three phase 380V 50Hz	HP	kW	1~	3~	1x230 V 50 Hz	3x400 V 50 Hz	0	20	40	60	80	90	110	120	130
								Head (m)								
YDCM 45	YDCMT 45	0.4	0.3	0.51	0.56	2.3	1	19.3	17.4	15	11.3	-	-	-	-	-
YDCM 50	YDCMT 50	0.5	0.37	0.59	0.65	2.8	1.1	21.5	20.5	19	17	15	12	-	-	-
YDCM 75	YDCMT 75	0.8	0.59	0.9	0.94	4.5	1.7	26.5	25.8	24.5	22.2	19.5	17.5	-	-	-
YDCM 100	YDCMT 100	1	0.74	1.16	1.17	5.7	2	33	32.5	31.5	29.6	26.8	25.2	-	-	-
YDCM 160/164	YDCMT 160/164	1.5	1.1	1.9	1.8	8.5	3.4	40.5	39.3	38.6	37.5	25.6	34.6	29.5	-	-
YDCM 210/214	-	2	1.5	2.2	-	10.3	-	45.1	44.1	43.3	42.3	40.5	39.2	36.4	33.5	-
-	YDCMT 210/214	2	1.5	-	2.43	-	4.9	50	48.7	47.8	46.5	44.9	43.7	41.3	39.4	-
YDCM 310/314	YDCMT 310/314	3	2.2	2.85	2.67	13.5	5.1	55.9	54.5	53.4	52	50.1	48.9	46.2	44.2	41.9

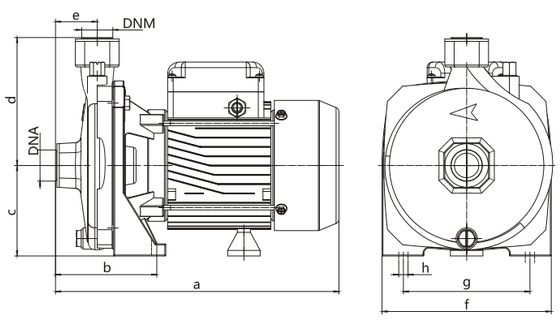

ГАБАРИТНЫЕ И УСТАНОВОЧНЫЕ РАЗМЕРЫ

Модель	Размеры (mm)							
	DNA	DNM	a	b	c	d	g	f
YDCM 45	1"	1"	287	100	84	114	113	150
YDCM 50	1"	1"	287	100	84	114	113	150
YDCM 75	1"	1"	300	107	88	114	113	150
YDCM 100	1"	1"	310	110	97	134	138	186
YDCM 160	1"	1"	365	116	115	168	181	220
YDCM 164	1"1/4G	1"	365	116	115	168	181	220
YDCM 210	1"	1"	365	116	115	168	181	220
YDCM 214	1"1/4G	1"	365	116	115	168	181	220
YDCM 310	1"	1"	365	116	115	168	181	220
YDCM 314	1"1/4G	1"	365	116	115	168	181	220

@ info@tt-ns.kz tt-ns.kz

СХЕМА

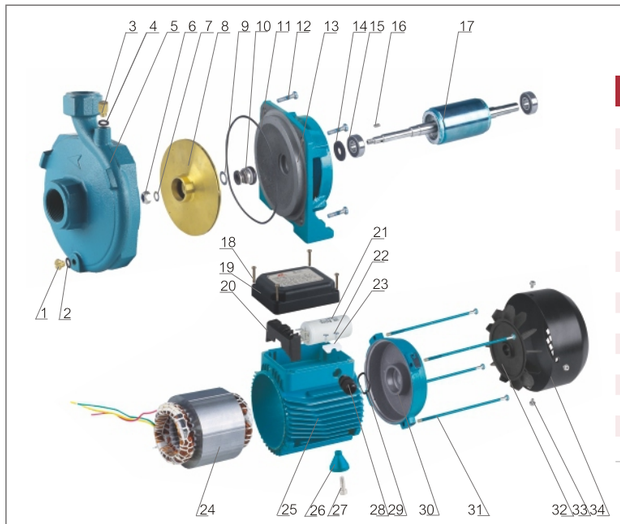

NO.	DESCRIPTION	NO.	DESCRIPTION
1	Сливная пробка	18	Винт
2	Упл. кольцо	19	Крышка
3	Заправочная пробка	20	Клеммная колодка
4	Упл. кольцо	21	Конденсатор
5	Корпус насоса	22	Винт
6	Стопорная гайка	23	Приж. устр. для кабеля
7	Шайба	24	Статор с обмоткой
8	Рабочее колесо	25	Корпус двигателя
9	Шайба	26	Ножка
10	Мех. уплотнение	27	Винт
11	Упл. кольцо	28	Ввод кабеля
12	Кронштейн	29	Регулировочное кольцо
13	Кронштейн двигателя	30	Торцевая крышка двигателя
14	Брызговик	31	Тяга двигателя
15	Подшипник	32	Вентилятор
16	Ключ	33	Винт
17	Вал и ротор	34	Крышка вентилятора

ГИДРАВЛИЧЕСКИЕ ХАРАКТЕРИСТИКИ

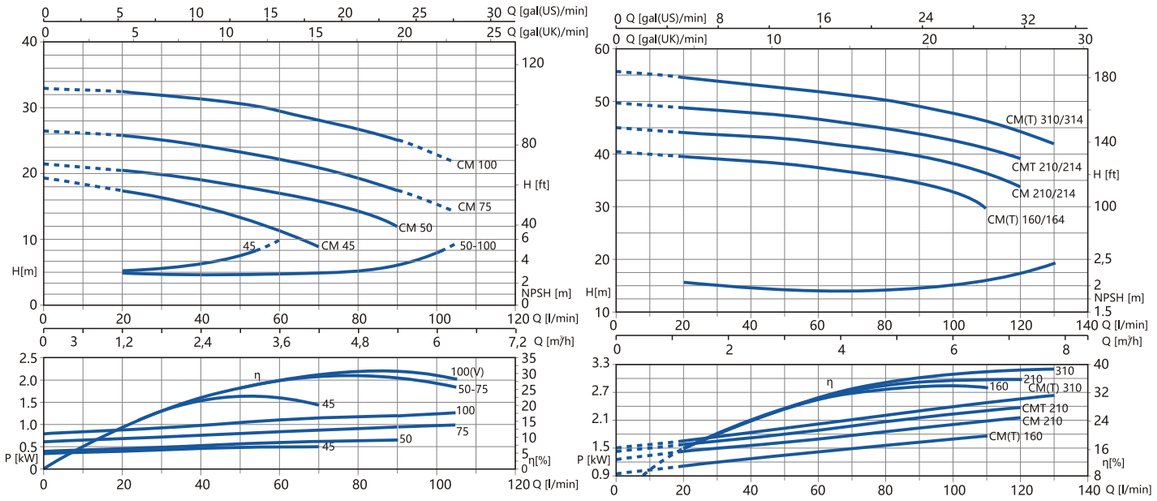

ИНФОРМАЦИЯ О УПАКОВКЕ

Модель	Размеры упаковки и габаритные размеры (mm)			
	L	W	H	kg
YDCM 45/50	290	175	225	8.5/9
YDCM 75	325	200	265	12.7/13.5
YDCM 100	325	200	265	14
YDCM 160/164	370	240	315	22.5
YDCM 210/214	370	240	315	23
YDCM 310/314	370	240	315	M27.5/T23.5

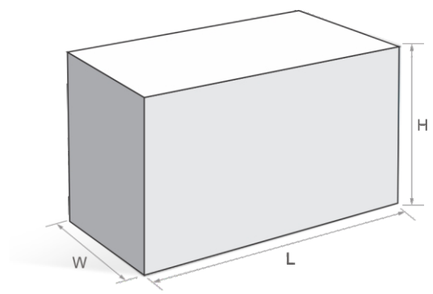

@ info@tt-ns.kz tt-ns.kz

YDLH Серия
ЦЕНТРОБЕЖНЫЙ НАСОС

УСЛОВИЯ ЭКСПЛУАТАЦИИ

- Температура жидкости до 60°C
- Температура окружающей среды до 40°C
- Общая высота всасывания до 9 м
- Непрерывный режим работы
  pH: от 6,5 до 8,5

НАСОС

- Корпус насоса: Чугун
- Рабочее колесо: Латунь
- Мех.уплотнение: углерод/керамика/нерж.сталь
- Передний кронштейн: чугун

ДВИГАТЕЛЬ

- Непрерывная работа в тяжелых условиях
- Корпус двигателя: Алюминий
- Вал: AISI304
- Изоляция: Класс B / Класс F
- Защита: IPX4
- Охлаждение: Внешняя вентиляция

ПРЕИМУЩЕСТВА И ОСОБЕННОСТИ

- Надежное качество, стабильная производительность
- Компактная конструкция. простота установки
- Применяется к диаметрам труб 1.5", 2",3",4".

ИДЕНТИФИКАЦИОННЫЕ КОДЫ

YDLH1 LN 50B

- 50B — Model Code
- LN — LN for 3 phase (Omitted for three-phase motor)
- YDLH1 — Product Style

ТЕХНИЧЕСКИЕ ДАННЫЕ (220~240V/50Hz)

Модель		Output Power		n=2850r/min			Размеры (mm)			
				Q.max	H.max	Suct.max	DNA		DNM	
Single phase 220V 50Hz	Three phase 380V 50Hz	kW	HP	L/min	m	m	Inch	mm	Inch	mm
YDLH1-50B	LN50B	0.37	0.50	300	9		1.5"	30	1.5"	30
YDLH1-50A	LN50A	0.55	0.75	300	12		1.5"	30	1.5"	30
YDLH1-51B	LN51B	0.60	0.80	300	13		1.5"	30	1.5"	30
YDLH1-51A	LN51A	0.75	1	300	21		1.5"	30	1.5"	30
YDLH1-60	LN60	1.1	1.5	300	29		1.5"	30	1.5"	30
YDLH1-70B	LN70B	1.5	2	300	33		1.5"	30	1.5"	30
-	LN70A	2.2	3	300	39	9	1.5"	30	1.5"	30
YDLH1-5C	LN5C	0.60	0.8	400	12.5		1.5"	30	1.5"	30
YDLH1-5B	LN5B	0.75	1	400	14		2"	40	2"	40
YDLH1-5A	LN5A	1.1	1.5	400	16		2"	40	2"	40
YDLH1-5BM	LN5BM	1.1	1.5	450	20		2"	40	2"	40
YDLH1-5AM	LN5AM	1.5	2	450	22		2"	40	2"	40

Другие напряжения и частоты доступны по запросу.

СХЕМА

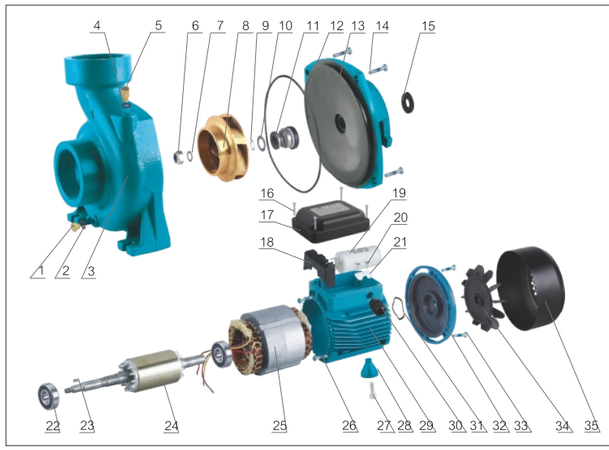

NO.	DESCRIPTION	NO.	DESCRIPTION
1	Сливная пробка	19	КОнденсатор
2	Упл. кольцо	20	Винт
3	Корпус насоса	21	Приж. устр. для кабеля
4	Упл. кольцо	22	Подшипник
5	Заправочная пробка	23	Ключ
6	Гайка	24	Вал и ротор
7	Шайба	25	Статор с обмоткой
8	Рабочее колесо	26	Винт
9	Стопорное кольцо	27	Винт для ножки
10	Шайба	28	Ножка
11	Механическое уплотнение	29	Рег. кольцо
12	Упл. кольцо	30	Ввод кабеля
13	Кронштейн двигателя	31	Рег. кольцо
14	Кронштейн двигателя	32	Торцевая крышка двигателя
15	Брызговик	33	Винт
16	Винт	34	Вентилятор
17	Крышка клеммы	35	Крышка вентилятора
18	Клеммная колодка		

ГИДРАВЛИЧЕСКИЕ ХАРАКТЕРИСТИКИ

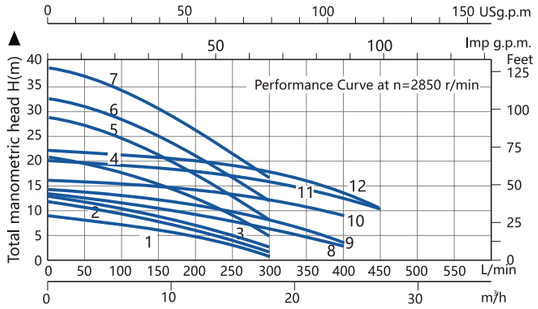

1. YDLH1-50B 2. YDLH1-50A 3. YDLH1-51B 4. YDLH1-51A 5. YDLH1-60 6. YDLH1-70B 7. LN70A 8. YDLH1-5C 9. YDLH1-5B 10. YDLH1-5A 11. YDLH1-5BM 12. YDLH1-5AM

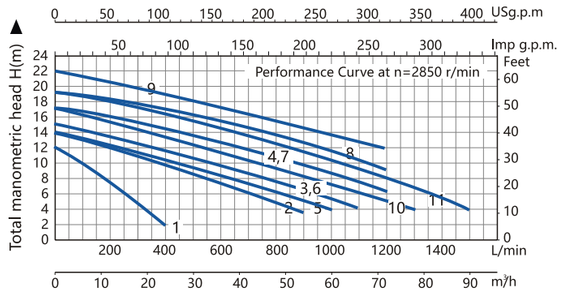

1. YDLH2-4 2. YDLH2-6C 3. YDLH2-6B 4. LH6A 5. YDLH2-6CR 6. YDLH2-6BR 7. LH6AR 8. LH8B 9. LH8A 10.LH20B 11.LH20A

ТЕХНИЧЕСКИЕ ДАННЫЕ (220~240V/50Hz)

Модель		Output Power		n=2850r/min			Размеры (mm)			
				Q.max	H.max	Suct.max	DNA		DNM	
Single phase 220V 50Hz	Three phase 380V 50Hz	kW	HP	L/min	m	m	Inch	mm	Inch	mm
YDLH2-4	LH4	0.75	1	400	12		2"	50	2"	50
YDLH2-6C	LF6C	1.1	1.5	900	14		3"	75	3"	75
YDLH2-6B	LH6B	1.5	2	1100	15		3"	75	3"	75
---------	LH6A	2.2	3	1200	17		3"	75	3"	75
YDLH2-6CR	LH6CR	1.1	1.5	1000	14		4"	100	4"	100
YDLH2-6BR	LH6BR	1.5	2	1100	15	9	4"	100	4"	100
---------	LH6AR	2.2	3	1200	17		4"	100	4"	100
---------	LH8B	3	4	1200	19		4"	100	4"	100
---------	LH8A	4	5.5	1200	22		4"	100	4"	100
---------	LH20B	3	4	1300	17		4"	100	4"	100
---------	LH20A	4	5.5	1500	19		4"	100	4"	100

Другие напряжения и частоты доступны по запросу.

YDCS Серия
ЦЕНТРОБЕЖНЫЙ НАСОС

УСЛОВИЯ ЭКСПЛУАТАЦИИ

- Температура жидкости до 60°C
- Температура окружающей среды до 40°C
- Общая высота всасывания до 9 м
- Непрерывный режим работы

pH: от 6,5 до 8,5

НАСОС

- Корпус насоса: Чугун
- Рабочее колесо: Латунь/чугун/нерж. сталь
- Мех.уплотнение: углерод/керамика/нерж.сталь
- Передний кронштейн: чугун

ДВИГАТЕЛЬ

- Непрерывная работа в тяжелых условиях
- Корпус двигателя: Алюминий
- Вал: AISI304
- Изоляция: Класс B / Класс F
- Защита: IPX4
- Охлаждение: Внешняя вентиляция

ПРЕИМУЩЕСТВА И ОСОБЕННОСТИ

- Надежное качество, стабильная производительность
- Компактная конструкция. простота установки
- Применяется к диаметрам труб 1.5", 2",3",4".

ИДЕНТИФИКАЦИОННЫЕ КОДЫ

YDCS t 75 2

- 2inch
- Power(X10W)
- t for 3 phase (Omitted for three-phase motor)
- Product Style

ТЕХНИЧЕСКИЕ ДАННЫЕ (220~240V/50Hz)

Модель		P2 nom.	Current		n=2850r/min			Размеры (mm)			
1~	3~		1~	3~	Q.max	H.max	Suct.max	DNA		DNM	
220 V-50 Hz	220/380 V 50Hz	HP/kW	1x220V	3x380V	L/min	m	m	Inch	mm	Inch	mm
YDCS 75/2	YDCSt 75/2	0.8/0.60	2.9	1.3	300	9.5		2"	50	2"	50
YDCS 100/2	YDCSt 100/2	1/0.75	4.3	2.3	300	12.6		2"	50	2"	50
YDCS 150/2	YDCSt 150/2	1.5/1.1	8.8	3.3	800	12.3		2"	50	2"	50
YDCS 200/2	YDCSt 200/2	2/1.5	10	3.9	900	13.8		2"	50	2"	50
YDCSB 100/2	-	1/0.75	6	-	300	17.5		2"	50	2"	50
YDCSB 150/2	YDCSBt 150/2	1.5/1.1	8.5	3.2	400	21.5	9	2"	50	2"	50
YDCS 200/3	YDCSt 200/3	2/1.5	11	3.6	900	14.2		3"	75	3"	75
YDCS 300/3	YDCSt 300/3	3/2.2	15	4.9	1000	17.5		3"	75	3"	75
-	YDCSt 400/3	4/3	-	6.7	1200	21.5		3"	75	3"	75
YDCS 450/4	YDCSt 450/4	4/3	18	6.2	1600	13.5		4"	100	4"	100
-	YDCSt 550/4	5.5/4	-	8.8	1600	17		4"	100	4"	100

Другие напряжения и частоты доступны по запросу.

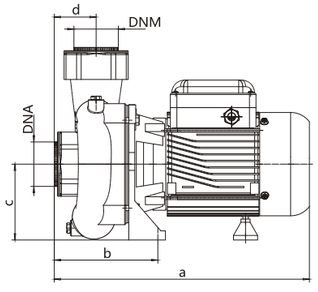

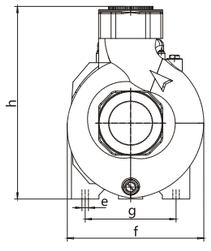

ГАБАРИТНЫЕ И УСТАНОВОЧНЫЕ РАЗМЕРЫ

Модель	Размеры (mm)							
	a	b	c	d	e	f	g	h
YDCS 75/100/2	320	127	98	43	10	180	116	248
YDCS 150/200/2	386	155	115	53	12	220	181	287
YDCS 200/3	386	155	115	53	12	220	181	287
YDCS 300/3	457	172	132	82	16	225	140	320
YDCS 400/3	490	172	132	82	16	225	140	320
YDCS 450/550/4	487	194	132	87	16	225	140	320

@ info@tt-ns.kz tt-ns.kz

СХЕМА

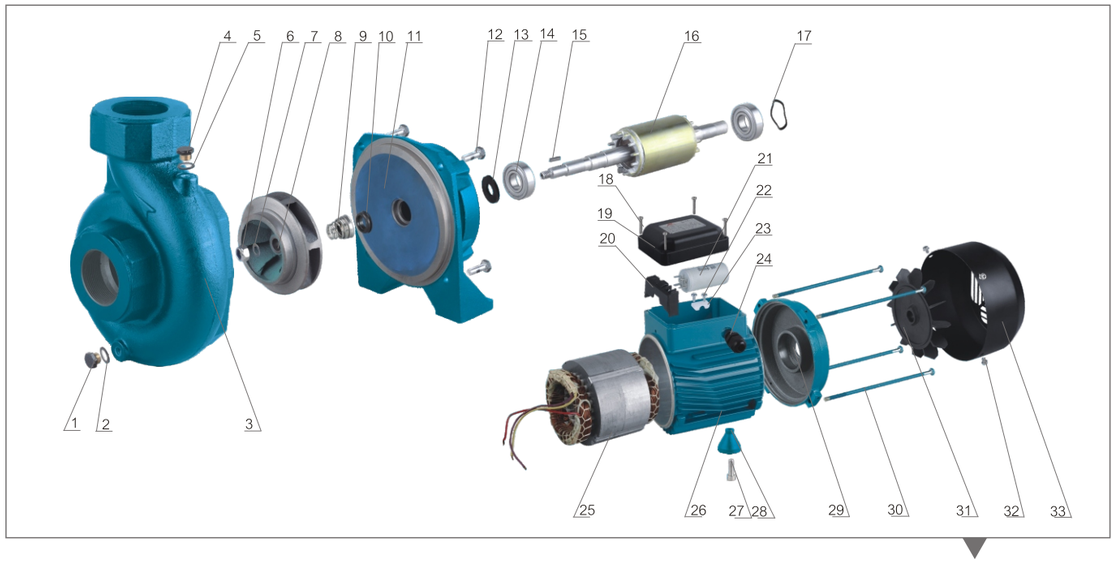

ГИДРАВЛИЧЕСКИЕ ХАРАКТЕРИСТИКИ

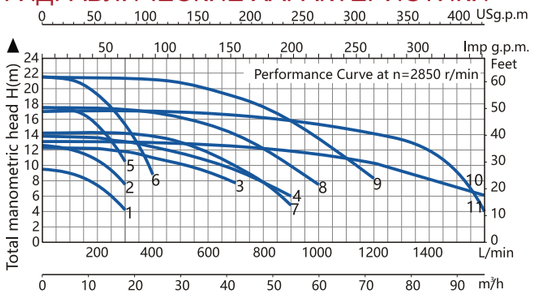

1. YDCS75/2 YDCSt75/2 2. YDCS100/2 YDCSt100/2 3. YDCS150/2 YDCSt150/2
4. YDCS200/2 YDCSt200/2 5. YDCSB100/2 6. YDCSB150/2 YDCSBt150/2
7. YDCS200/3 YDCSt200/3 8. YDCS 300/3 YDCSt300/3 9. YDCSt 400/3
10. YDCS450/4 YDCSt 450/4 11. YDCSt550/4

№	ОПИСАНИЕ	№	ОПИСАНИЕ
1	Сливная пробка	18	Винт
2	Уплотнительное кольцо	19	Крышка клеммы
3	Корпус насоса	20	Клеммная колодка
4	Заправочная пробка	21	Конденсатор
5	Уплотнительное кольцо	22	Винт
6	Стопорная гайка	23	Устр. для прижима кабеля
7	Шайба	24	Ввод кабеля
8	Рабочее колесо	25	Статор с обмоткой
9	Подвижная часть М-образнного уплотнителя	26	Корпус двигателя
10	Статическая часть М-образнного уплотнителя	27	Винт
11	Кронштейн двигателя	28	Ножка
12	Винт корпуса насоса	29	Задняя крышка
13	Брызговик	30	Тяга двигателя
14	Подшипник	31	Вентилятор
15	Ключ	32	Винт
16	Вал и ротор	33	Крышка вентилятора
17	Регулировочное кольцо		

ИНФОРМАЦИЯ О УПАКОВКЕ

Модель	Размеры упаковки и габаритные размеры (mm)			
	L	W	H	kg
YDCS 75/2	350	230	280	14.2
YDCS 100/2	350	230	280	15.5
YDCS 150/2	455	280	360	25
YDCS 200/2	430	285	360	26
YDCSB 100/2	430	285	360	26
YDCSB 150/2	455	280	360	25
YDCS 200/3	430	285	360	25.5
YDCS 300/3	530	280	350	32
YDCSt 400/3	530	280	350	33
YDCSt 450/4	560	300	375	41.1
YDCSt 550/4	560	300	375	41.1

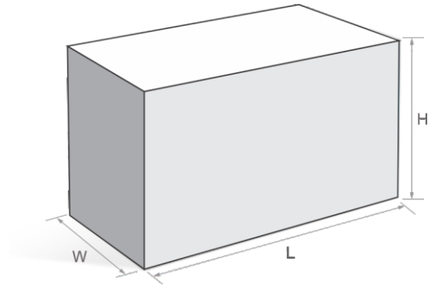

@ info@tt-ns.kz tt-ns.kz

YDCH Серия
ЦЕНТРОБЕЖНЫЙ НАСОС

УСЛОВИЯ ЭКСПЛУАТАЦИИ

- Температура жидкости до 60°C
- Температура окружающей среды до 40°C
- Общая высота всасывания до 9 м
- Непрерывный режим работы

pH: от 6,5 до 8,5

НАСОС

- Корпус насоса: Чугун
- Рабочее колесо: Латунь
- Передний кронштейн: чугун
- Механическое уплотнение: Углерод / Керамика / Нержавеющая сталь

ДВИГАТЕЛЬ

- Однофазный
- Непрерывная работа в тяжелых условиях
- Корпус двигателя: Алюминий
- Вал: AISI304
- Изоляция: Класс B / Класс F
- Защита: IPX4
- Охлаждение: Внешняя вентиляция

ПРЕИМУЩЕСТВА И ОСОБЕННОСТИ

- Высокая головка
- Компактная конструкция. простота установки
- Труба 2 дюйма

ИДЕНТИФИКАЦИОННЫЕ КОДЫ

YDCH 150

- Power(÷100HP)
- Single Phase Motor (Omitted for three-phase motor)
- Product Style

ТЕХНИЧЕСКИЕ ДАННЫЕ (220~240V/50Hz)

Модель	Single-phase Motor				n=2850r/min			Размеры (mm)			
	Input max	Output Power		Current	Q.max	H.max	Suct.max	DNA		DNM	
	kW	kW	HP	A	L/min	m	m	Inch	mm	Inch	mm
YDCH-150	1.90	1.10	1.50	9.2	500	25		2"	50	2"	50
YDCH-200	2.50	1.50	2.00	11.5	500	30	9	2"	50	2"	50
YDCH-300	3.10	2.20	3.00	13.6	500	33		2"	50	2"	50

Другие напряжения и частоты доступны по запросу.

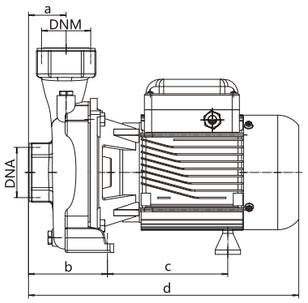

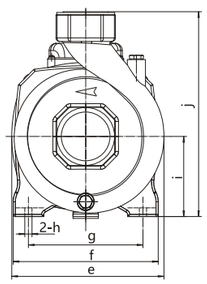

ГАБАРИТНЫЕ И УСТАНОВОЧНЫЕ РАЗМЕРЫ

Модель	Размеры (mm)									
	a	b	c	d	e	f	g	h	i	j
YDCH-150	52	109	170	375	210	200	158	10	110	283
YDCH-200	52	109	170	375	210	200	158	10	110	283
YDCH-300	52	109	170	375	210	200	158	10	110	283

info@tt-ns.kz tt-ns.kz

СХЕМА

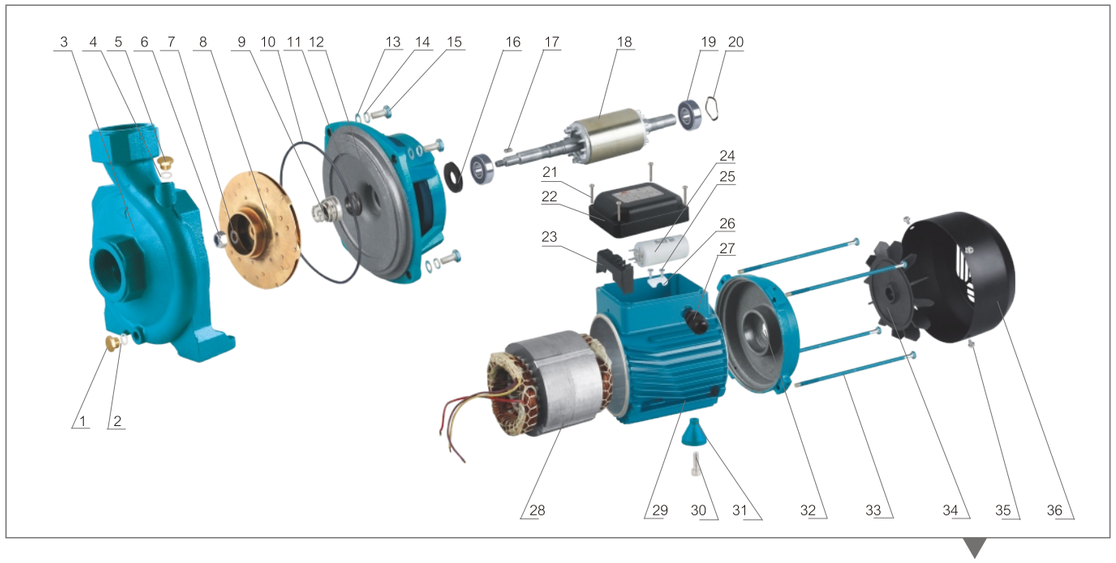

ГИДРАВЛИЧЕСКИЕ ХАРАКТЕРИСТИКИ

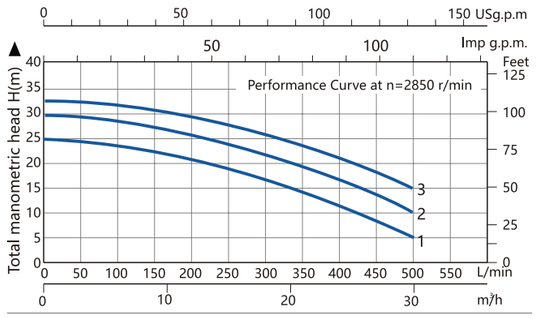

1.YDCH-150 2. YDCH-200 3. YDCH-300

№	ОПИСАНИЕ	№	ОПИСАНИЕ	№	ОПИСАНИЕ
1	Сливная пробка	18	Вал и ротор	35	Винт
2	Уплотнительное кольцо	19	Подшипник	36	Крышка вентилятора
3	Корпус насоса	20	Рег. кольцо		
4	Уплотнительное кольцо	21	Винт		
5	Заправочная пробка	22	Крышка клеммы		
6	Стопорная гайка	23	Клеммная колодка		
7	Шайба	24	Конденсатор		
8	Рабочее колесо	25	Винт		
9	M-подвижная часть уплотнения	26	Прижимное устр. для кабеля		
10	Уплотнительное кольцо	27	Ввод кабеля		
11	M-статическая часть уплотнения	28	Статор		
12	Кронштейн двигателя	29	Корпус двигателя		
13	Шайба	30	Винт		
14	Пружинная шайба	31	Ножка		
15	Винт корпуса насоса	32	Торцевая крышка двигателя		
16	Брызговик	33	Тяга двигателя		
17	Ключ	34	Вентилятор		

ИНФОРМАЦИЯ О УПАКОВКЕ

Модель	Размеры упаковки и габаритные размеры (mm)			
	L	W	H	kg
YDCH-150	388	245	340	23.1
YDCH-200	388	245	340	25.2
YDCH-300	400	250	340	32

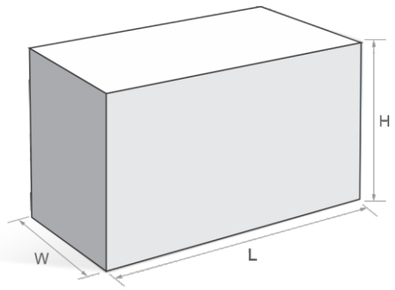

info@tt-ns.kz tt-ns.kz

YDNF Серия

ЦЕНТРОБЕЖНЫЙ НАСОС С ФЛАНЦЕМ

УСЛОВИЯ ЭКСПЛУАТАЦИИ

- Температура жидкости до 60°C
- Температура окружающей среды до 40°C
- Общая высота всасывания до 9 м
- Непрерывный режим работы

pH: от 6,5 до 8,5

НАСОС

- Корпус насоса: Чугун
- Рабочее колесо: Латунь
- Передний кронштейн: чугун
- Механическое уплотнение: Углерод / Керамика / Нержавеющая сталь

ДВИГАТЕЛЬ

- Однофазный
- Непрерывная работа в тяжелых условиях
- Корпус двигателя: Алюминий
- Вал: AISI304
- Изоляция: Класс B / Класс F
- Защита: IPX4
- Охлаждение: Внешняя вентиляция

ПРЕИМУЩЕСТВА И ОСОБЕННОСТИ

- Фланцевое крепление, простая установка
- Компактная конструкция
- Труба 2,3 дюйма

ИДЕНТИФИКАЦИОННЫЕ КОДЫ

YDNF — 128B

- Model Code
- Single Phase Motor (Omitted for three-phase motor)
- Product Style

ТЕХНИЧЕСКИЕ ДАННЫЕ (220~240V/50Hz)

Модель	Single-phase Motor				n=2850r/min			Размеры (mm)			
	Input max	Output Power		Current	Q.max	H.max	Suct.max	DNA		DNM	
	kW	kW	HP	A	L/min	m	m	Inch	mm	Inch	mm
YDNF-128B	0.88	0.60	0.8	3.2	300	12.5		2"	50	2"	50
YDNF-128A	1.10	0.75	1.0	5.2	400	13.7		2"	50	2"	50
YDNF-129B	1.50	1.10	1.5	7.0	400	15		2"	50	2"	50
YDNF-129A	2.00	1.50	2.0	9.6	450	15	9	2"	50	2"	50
YDNF-130C	1.50	1.10	1.5	7.0	600	12		3"	75	3"	75
YDNF-130B	2.00	1.50	2.0	9.6	850	13		3"	75	3"	75
YDNF-130A	2.90	2.20	3.0	13.9	1000	15		3"	75	3"	75

Другие напряжения и частоты доступны по запросу.

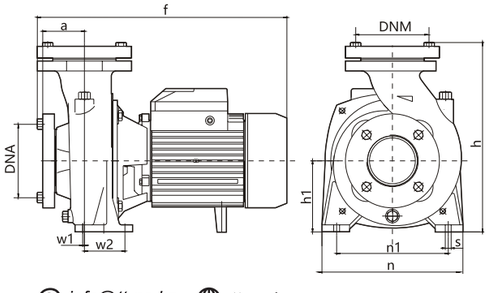

ГАБАРИТНЫЕ И УСТАНОВОЧНЫЕ РАЗМЕРЫ

Модель	Размеры (mm)									
	a	f	h	h1	i	n	n1	w1	w2	s
YDNF-128	65	334	271	97	264	196	160	8	60	12
YDNF-129	56	372	276	110	269	206	160	1	62	11
YDNF-130	71	390	320	120	313	240	190	6	66	12

info@tt-ns.kz tt-ns.kz

СХЕМА

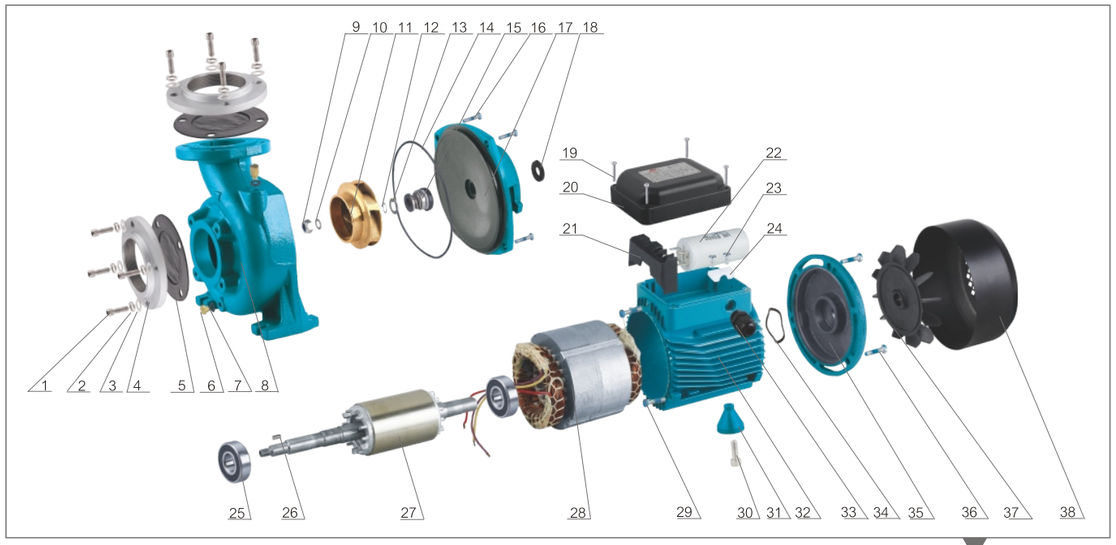

ГИДРАВЛИЧЕСКИЕ ХАРАКТЕРИСТИКИ

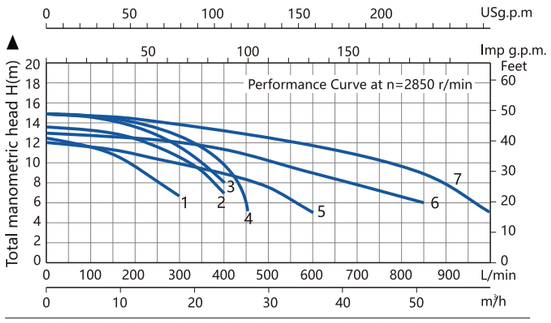

1.YDNF-128B 2.YDNF-128A 3.YDNF-129B 4.YDNF-129A 5.YDNF-130C 6.YDNF-130B 7.YDNF-130A

№	ОПИСАНИЕ	№	ОПИСАНИЕ	№	ОПИСАНИЕ
1	Болт	18	Брызговик	35	Задняя крышка
2	Шайба	19	Винт	36	Винт
3	Шайба	20	Крышка	37	Вентилятор
4	Фланец	21	Клеммная колодка	38	Крышка вентилятора
5	Прокладка	22	Конденсатор		
6	Сливная пробка	23	Винт		
7	Уплотнительное кольцо	24	Прижимное устр. для кабеля		
8	Корпус насоса	25	Подшипник		
9	Стопорная гайка	26	Ключ		
10	Шайба	27	Вал и ротор		
11	Рабочее колесо	28	Статор с обмоткой		
12	Стопорное кольцо	29	Винт		
13	Шайба	30	Винт		
14	Уплотнительное кольцо	31	Ножка		
15	Механическое уплотнение	32	Корпус двигателя		
16	Винт	33	Ввод кабеля		
17	Передняя крышка	34	Регулировочное кольцо		

ИНФОРМАЦИЯ О УПАКОВКЕ

Модель	Размеры упаковки и габаритные размеры (mm)			
	L	W	H	kg
YDNF-128B	400	255	300	19
YDNF-128A	400	255	300	20
YDNF-129B	470	280	357	32
YDNF-129A	470	280	357	33
YDNF-130C	505	280	353	34
YDNF-130B	505	280	353	35
YDNF-130A	505	280	353	36

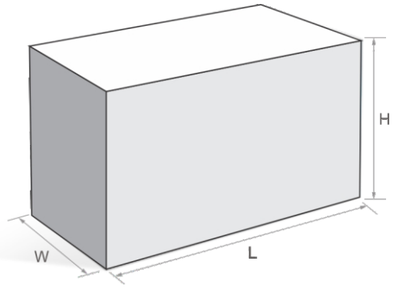

info@tt-ns.kz tt-ns.kz

YDK Серия

ЦЕНТРОБЕЖНЫЙ НАСОС С ПОЛУОТКРЫТЫМ РАБОЧИМ КОЛЕСОМ

УСЛОВИЯ ЭКСПЛУАТАЦИИ

- Температура жидкости до 60°C
- Температура окружающей среды до 40°C
- Общая высота всасывания до 9 м
- Непрерывный режим работы

pH: от 6,5 до 8,5

НАСОС

- Корпус насоса: Чугун
- Рабочее колесо: Латунь
- Механическое уплотнение: Углерод / Керамика / Нержавеющая сталь
- Передний кронштейн: чугун

ДВИГАТЕЛЬ

- Однофазный
- Непрерывная работа в тяжелых условиях
- Корпус двигателя: Алюминий
- Вал: AISI304
- Изоляция: Класс B / Класс F
- Защита: IPX4
- Охлаждение: Внешняя вентиляция

ПРЕИМУЩЕСТВА И ОСОБЕННОСТИ

- Полуоткрытое рабочее колесо
- Подходит для чистой или слегка загрязненной воды
- Компактная конструкция, простота установки
- Разработанный специально для ирригационной системы

ИДЕНТИФИКАЦИОННЫЕ КОДЫ

YDK — 14

- 14 — Model Code
- Single Phase Motor (Omitted for three-phase motor)
- YDK — Product Style

ТЕХНИЧЕСКИЕ ДАННЫЕ (220~240V/50Hz)

Модель	Single-phase Motor				n=2850r/min			Размеры (mm)			
	Input max	Output Power		Current	Q.max	H.max	Suct.max	DNA		DNM	
	kW	kW	HP	A	L/min	m	m	Inch	mm	Inch	mm
1YDK-14	0.55	0.37	0.50	2.5	75	14	9	1"	25	1"	25
1YDK-20	0.80	0.55	0.75	3.8	90	18		1"	25	1"	25
1.5YDK-20	1.10	0.75	1.00	5.2	260	18		1.5"	40	1.5"	40

Другие напряжения и частоты доступны по запросу.

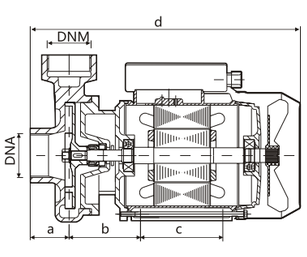

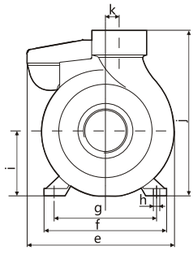

ГАБАРИТНЫЕ И УСТАНОВОЧНЫЕ РАЗМЕРЫ

Модель	Размеры (mm)									
	a	b	c	d	e	f	g	h	i	j
1YDK-14	44	77	80	260	148	118	100	10	63	173
1YDK-20	44	78	90	298	168	136	112	10	71	191
1.5YDK-20	43	78	90	298	168	136	112	10	71	191

info@tt-ns.kz tt-ns.kz

СХЕМА

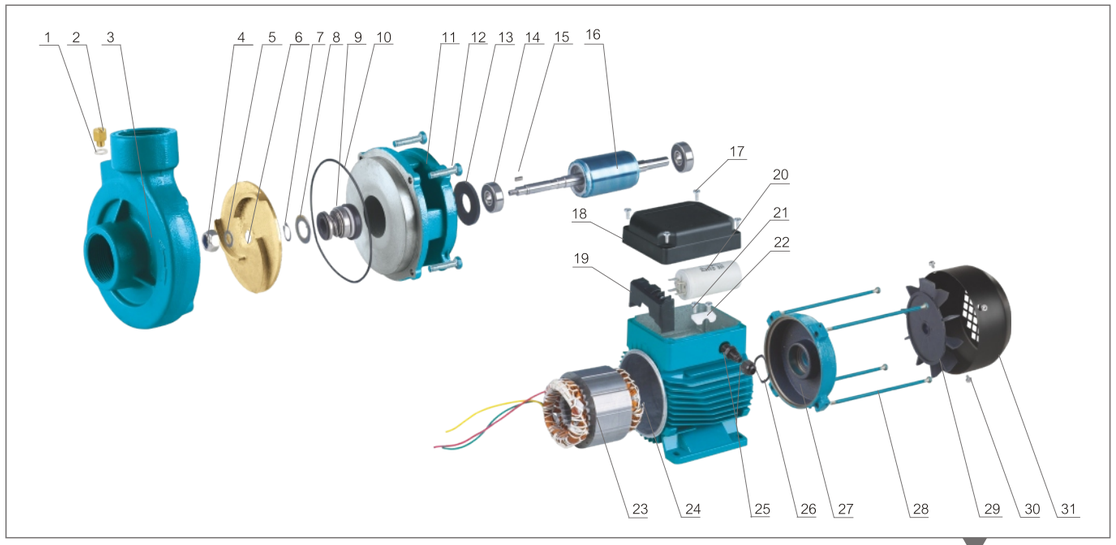

ГИДРАВЛИЧЕСКИЕ ХАРАКТЕРИСТИКИ

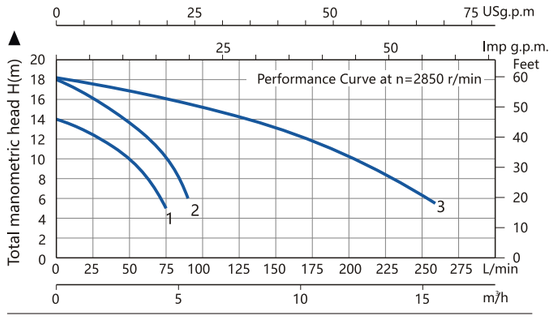

1. 1YDK-14 2. 1YDK-20 3. 1.5YDK-20

№	ОПИСАНИЕ	№	ОПИСАНИЕ
1	Запраавочная пробка	17	Винт
2	Уплотнительное кольцо	18	Крышка
3	Корпус насоса	19	Клеммная колодка
4	Стопорная гайка	20	Конденсатор
5	Шайба	21	Винт
6	Рабочее колесо	22	Устр. для прижима кабеля
7	Стопорное кольцо	23	Статор с обмоткой
8	Шайба	24	Корпус двигателя
9	Механическое уплотнение	25	Кабельный ввод
10	Уплотнительное кольцо	26	Регул. кольцо
11	Кронштейн двигателя	27	Задняя крышка
12	Винт корпуса насоса	28	Тяга двигателя
13	Брызговик	29	Вентилятор
14	Подшипник	30	Винт
15	Ключ	31	Крышка вентилятора
16	Вал и ротор		

ИНФОРМАЦИЯ О УПАКОВКЕ

Модель	Размеры упаковки и габаритные размеры (mm)			
	L	W	H	kg
1YDK-14	300	175	210	7.4
1YDK-20	328	173	214	11.2
1.5YDK-20	325	175	215	13.0

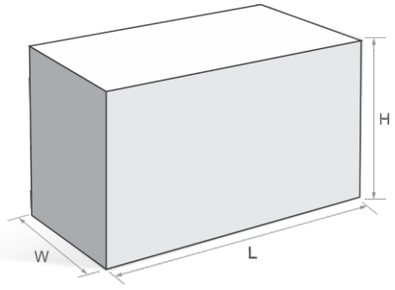

info@tt-ns.kz tt-ns.kz

ISC Серия

САМОВСАСЫВАЮЩИЙ ЦЕНТРОБЕЖНЫЙ НАСОС

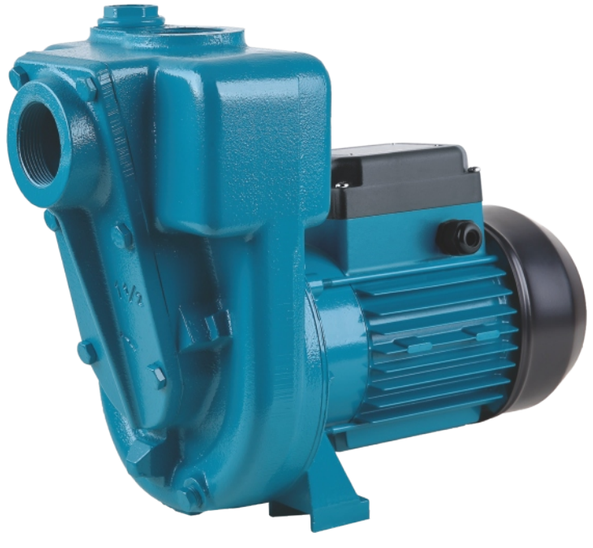

УСЛОВИЯ ЭКСПЛУАТАЦИИ

- Температура жидкости до 40°C
- Температура окружающей среды до 40°C
- Общая высота всасывания до 5 м
- Непрерывный режим работы

НАСОС

- Корпус насоса: Чугун
- Рабочее колесо: Чугун
- Механическое уплотнение: Углерод / Керамика / Нержавеющая сталь

ДВИГАТЕЛЬ

- Встроенный предохранитель двигателя от перегрузки с автоматическим сбросом
- Постоянный разделенный конденсатор
- Изоляция: Класс F
- Степень защиты: IPX4 •Вал: AISI 304

ПРЕИМУЩЕСТВА И ОСОБЕННОСТИ

- Самовсасывающий
- Способен отводить просачивающуюся воду, подвалы или резервуары, чистую или слегка загрязненную воду и для полива сада.
- Встроенный обратный клапан предотвращает эффект сифона при остановке иобеспечивает повторный запуск при каждом запуске.

ИДЕНТИФИКАЦИОННЫЕ КОДЫ

ISC — 110

- 110 — Power(X10W)
- Single Phase Motor (Omitted for three-phase motor)
- ISC — Product Style

ТЕХНИЧЕСКИЕ ДАННЫЕ

Type		Nominal Power P2		Input Power P1	Ampere		Q = capacity										
Single-phase	Three-phase				Single-phase	Three-phase	m³/h	1.5	3	6	12	18	24	36	48	60	72
							lt/1′	25	50	100	200	300	400	600	800	1000	1200
230V-50Hz	230/400V-50Hz	HP	kW	kW	1 x 230V	3 x 400V	Total head in meters w.c.										
ISC110	ISCT110	1.5	1.1	1.5	7	3	H (m)	18	17	16	15	12	9	-	-	-	-
ISC150	ISCT150	2	1.5	2	9.3	4.2			19	18	16	14	11	4	-	-	-
ISC220	ISCT220	3	2.2	3	12	5.3				17	16	15	14	13	10	6	-
	ISCT400	5.5	4	5.5		9.4					24	23	22	21	20	16	13
	ISCT550	7.5	5.5	7.5		12						25	24	23	22	20	17

Другие напряжения и частоты доступны по запросу.

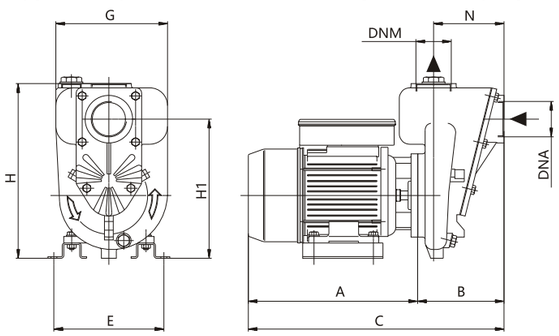

ГАБАРИТНЫЕ И УСТАНОВОЧНЫЕ РАЗМЕРЫ

Модель		Размеры (mm)							
Single phase	Three phase	DNA	DNM	C	E	G	H	H1	N
ISC110	ISCT110	2"	2"	412	185	193	302	240	122
ISC150	ISCT150	2"	2"	412	185	193	302	240	122
ISC220	ISCT220	3"	3"	528	200	193	312	220	150
	ISCT400	3"	3"	648	185	280	442	348	185
	ISCT550	3"	3"	705	210	280	465	373	185

@ info@tt-ns.kz tt-ns.kz

СХЕМА

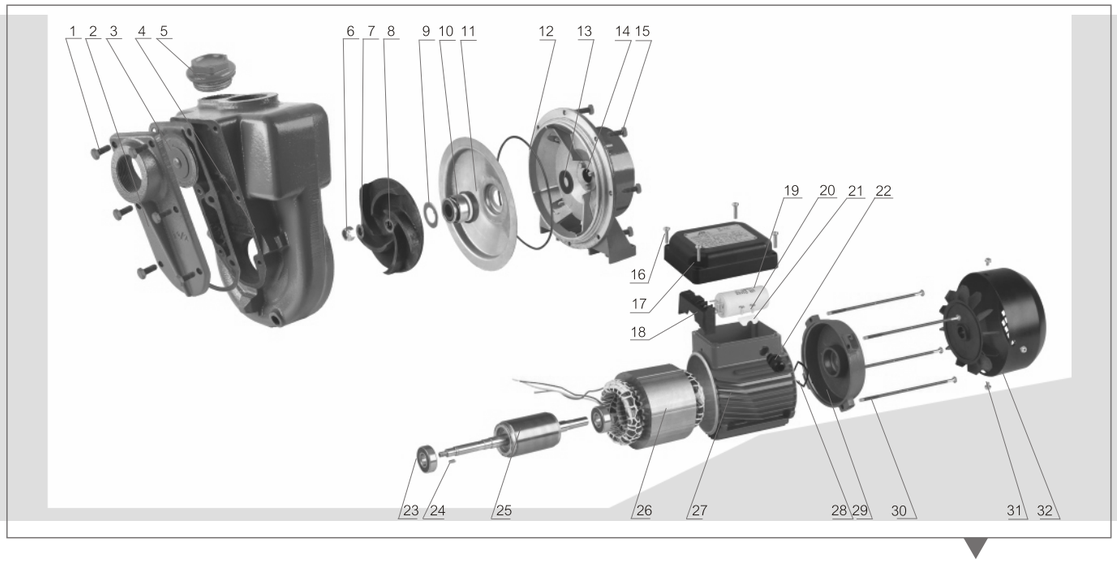

ГИДРАВЛИЧЕСКИЕ ХАРАКТЕРИСТИКИ

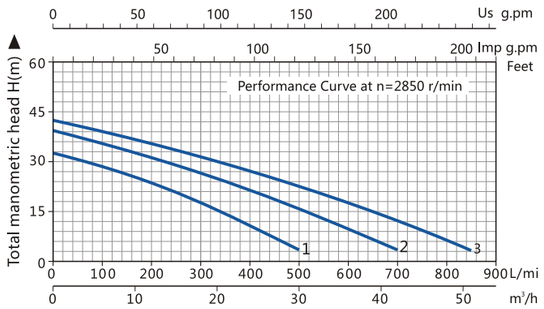

1.ISC110 2.ISC150 3.ISC220

№	ОПИСАНИЕ	№	ОПИСАНИЕ
1	Болт	18	Клеммная колодка
2	Фланец	19	Конденсатор
3	Прокладка	20	Винт
4	Корпус насоса	21	Прижимное устр. для кабеля
5	Заправочная пробка	22	Ввод кабеля
6	Стопорная гайка	23	Подшипник
7	Шайба	24	Ключ
8	Крыльчатка	25	Ротор с валом
9	Шайба	26	Статор с обмоткой
10	Механическое уплотнение	27	Корпус двигателя
11	М-удерживающий диск уплотнения	28	Рег. кольцо
12	Упл. кольцо	29	Задняя крышка
13	Брызговик	30	Тяга двигателя
14	Кронштейн двигателя	31	Вентилятор
15	Болт	32	Крышка вентилятора
16	Винт		
17	Клеммная коробка		

ИНФОРМАЦИЯ О УПАКОВКЕ

Модель		Размеры упаковки и габаритные размеры (mm)			
Single phase	Three phase	L	W	H	kg
ISC110	ISCT110	420	220	330	26
ISC150	ISCT150	420	220	330	28
ISC220	ISCT220	420	220	330	36
	ISCT400	655	490	360	71
	ISCT550	730	490	360	92

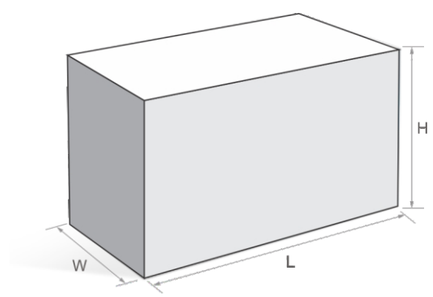

@ info@tt-ns.kz tt-ns.kz

YDSM2 Серия

ЦЕНТРОБЕЖНЫЙ НАСОС С ДВУМЯ РАБОЧИМИ КОЛЕСАМИ

УСЛОВИЯ ЭКСПЛУАТАЦИИ

- Температура жидкости до 60°C
- Температура окружающей среды до 40°C
- Общая высота всасывания до 9 м
- Непрерывный режим работы

pH: от 6,5 до 8,5

НАСОС

- Корпус насоса: Чугун
- Рабочее колесо: Латунь
- Механическое уплотнение: Углерод / Керамика / Нержавеющая сталь
- Передний кронштейн: чугун

ДВИГАТЕЛЬ

- Однофазный
- Непрерывная работа в тяжелых условиях
- Корпус двигателя: Алюминий
- Вал: AISI304
- Изоляция: Класс B / Класс F
- Защита: IPX4
- Охлаждение: Внешняя вентиляция

ПРЕИМУЩЕСТВА И ОСОБЕННОСТИ

- Центробежный насос с двойным рабочим колесом удовлетворяет требованиям высокого напора
- Компактная конструкция

ИДЕНТИФИКАЦИОННЫЕ КОДЫ

YDSM 2 45

- 45 — Model Code
- 2 — Two Impellers
- YDSM — Product Style

ТЕХНИЧЕСКИЕ ДАННЫЕ (220~240V/50Hz)

Модель	Single-phase Motor				n=2850r/min			Размеры (mm)			
	Input max	Output Power		Current	Q.max	H.max	Suct.max	DNA		DNM	
	kW	kW	HP	A	L/min	m	m	Inch	mm	Inch	mm
YDSM2-45	1.1	0.75	1.0	5.2	90	35		1.25"	30	1"	25
YDSM2-52	1.5	1.1	1.5	7.0	105	45		1.25"	30	1"	25
YDSM2-60A	2.0	1.5	2.0	9.6	105	50		1.25"	30	1"	25
YDSM2-60B	2.0	1.5	2.0	9.6	130	50	9	1.5"	40	1.5"	40
YDSM2-68	2.9	2.2	3.0	13.9	150	60		1.5"	40	1.25"	30
YDSM2-70	4.5	3	4.0	7.65	215	68		1.5"	40	1.25"	30
YDSM2-80	5.5	4	4.5	9.45	235	75		1.5"	40	1.25"	30

Другие напряжения и частоты доступны по запросу.

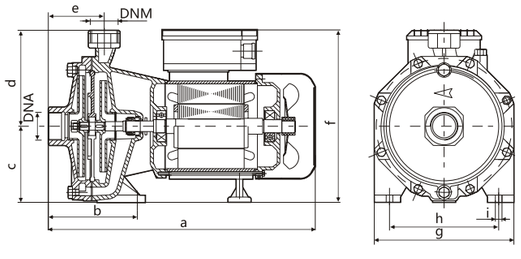

ГАБАРИТНЫЕ И УСТАНОВОЧНЫЕ РАЗМЕРЫ

Модель	Размеры (mm)									
	a	b	c	d	e	f	g	h	i	j
YDSM2-45	379	135	110	153	84	263	225	185	11	--
YDSM2-52	400	140	115	148	86	256	210	165	10	--
YDSM2-60A	400	140	115	148	86	256	210	165	10	--
YDSM2-60B	400	140	115	148	86	256	210	165	10	--
YDSM2-68	450	160	140	175	90	320	240	200	14	--
YDSM2-70	502	145	136	184	96	270	266	212	14	--
YDSM2-80	502	145	136	184	96	270	266	212	14	--

info@tt-ns.kz tt-ns.kz

СХЕМА

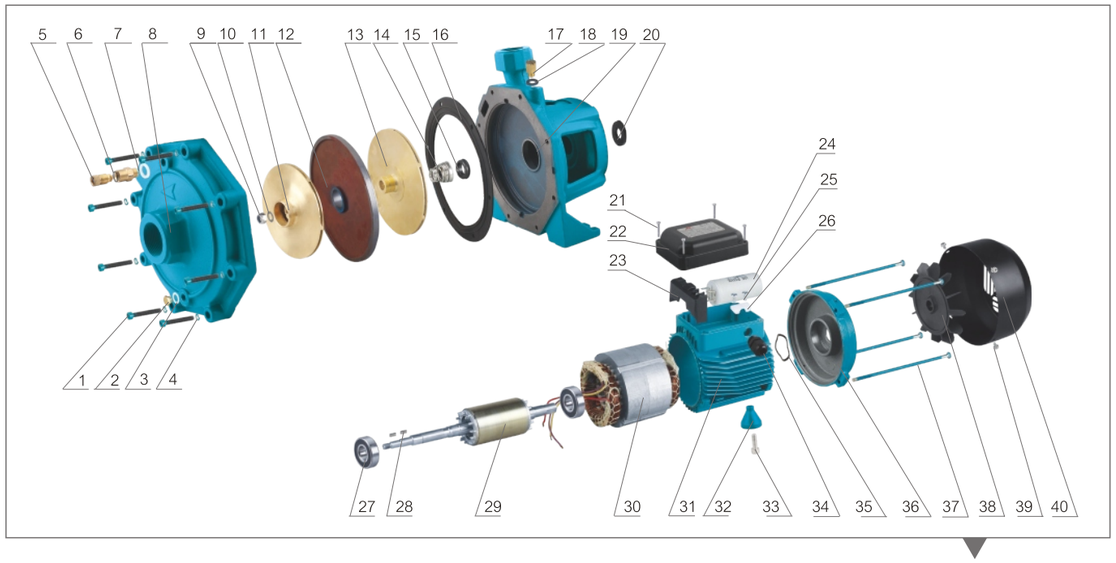

ГИДРАВЛИЧЕСКИЕ ХАРАКТЕРИСТИКИ

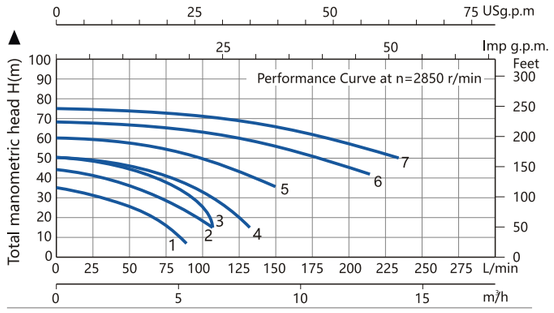

1. YDSM2-45 2. YDSM2-52 3. YDSM2-60A 4. YDSM2-60B
5. YDSM2-68 6. YDSM2-70 7. YDSM2-80

№	ОПИСАНИЕ	№	ОПИСАНИЕ	№	ОПИСАНИЕ
1	Винт	18	Упл. кольцо	35	Рег. кольцо
2	Сливная пробка	19	Передняя обложка	36	Торцевая крышка
3	Упл. кольцо	20	Брызговик	37	Тяга вентилятора
4	Упл. кольцо	21	Винт	38	Fan
5	Пробка верхняя	22	Крышка клеммы	39	Винт
6	Пробка основание	23	Клеммная колодка	40	Крышка вентилятора
7	Упл. кольцо	24	Конденсатор		
8	Корпус насоса	25	Винт		
9	Гайка	26	Прижимное устройство		
10	Шайба	27	Подшипник		
11	Рабочее колесо	28	Ключ		
12	Удерживающий диск	29	Вал и ротор		
13	Рабочее колесо	30	Статор с обмоткой		
14	Подвижная часть	31	Корпус двигателя		
15	Статическая часть	32	Ножка		
16	Прокладка	33	Винт		
17	Заправочная пробка	34	Ввод кабеля		

ИНФОРМАЦИЯ О УПАКОВКЕ

Модель	Размеры упаковки и габаритные размеры (mm)			
	L	W	H	kg
YDSM2-45	370	200	257	18.8
YDSM2-52	435	250	320	23.5
YDSM2-60A	435	250	320	25.0
YDSM2-60B	435	250	320	25.0
YDSM2-68	475	250	340	31.0
YDSM2-70	58	33	37	45.5
YDSM2-80	58	33	37	47.5

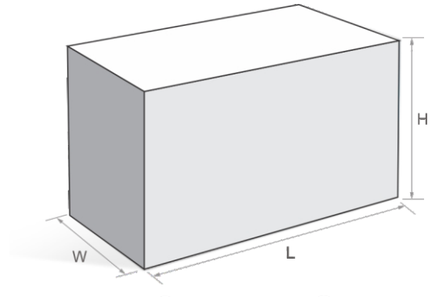

info@tt-ns.kz tt-ns.kz

YDMB Серия

ЦЕНТРОБЕЖНЫЙ НАСОС С ДВУМЯ РАБОЧИМИ КОЛЕСАМИ

УСЛОВИЯ ЭКСПЛУАТАЦИИ

- Температура жидкости до 60°C
- Температура окружающей среды до 40°C
- Непрерывный режим работы

pH: от 6,5 до 8,5

НАСОС

- Корпус насоса: Чугун
- Рабочее колесо: Латунь
- Механическое уплотнение: Углерод / Керамика / Нержавеющая сталь
- Передний кронштейн: чугун

ДВИГАТЕЛЬ

- Однофазный
- Непрерывная работа в тяжелых условиях
- Корпус двигателя: Алюминий
- Вал: AISI304
- Изоляция: Класс B / Класс F
- Защита: IPX4
- Охлаждение: Внешняя вентиляция

ПРЕИМУЩЕСТВА И ОСОБЕННОСТИ

- Центробежный насос с двойным рабочим колесом удовлетворяет требованиям высокого напора
- Компактная конструкция

ИДЕНТИФИКАЦИОННЫЕ КОДЫ

YDMB — 150

- 150: Power(÷100HP)
- Single Phase Motor (Omitted for three-phase motor)
- YDMB: Product Style

ТЕХНИЧЕСКИЕ ДАННЫЕ (220~240V/50Hz)

Модель	Single-phase Motor				n=2850r/min			Размеры (mm)			
	Input max	Output Power		Current	Q.max	H.max	Suct.max	DNA		DNM	
	kW	kW	HP	A	L/min	m	m	Inch	mm	Inch	mm
YDMB-150	1.5	1.1	1.5	7.0	150	38	9	1.5"	40	1.25"	30
YDMB-200	2.1	1.65	2	9.8	155	42		1.5"	40	1.25"	30
YDMB-300	2.9	2.2	3	13.6	200	48		1.5"	40	1.25"	30

Другие напряжения и частоты доступны по запросу.

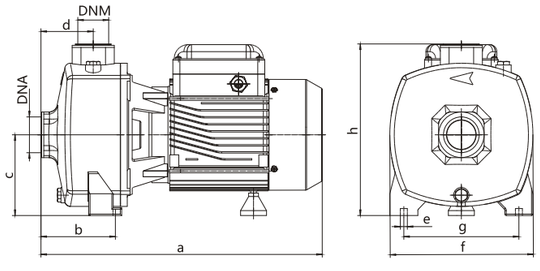

ГАБАРИТНЫЕ И УСТАНОВОЧНЫЕ РАЗМЕРЫ

Модель	Размеры (mm)							
	a	b	c	d	e	f	g	h
YDMB-150	405	105	115	73	10	204	165	243
YDMB-200	405	105	115	73	10	204	165	243
YDMB-300	405	105	115	73	10	204	165	243

info@tt-ns.kz tt-ns.kz

СХЕМА

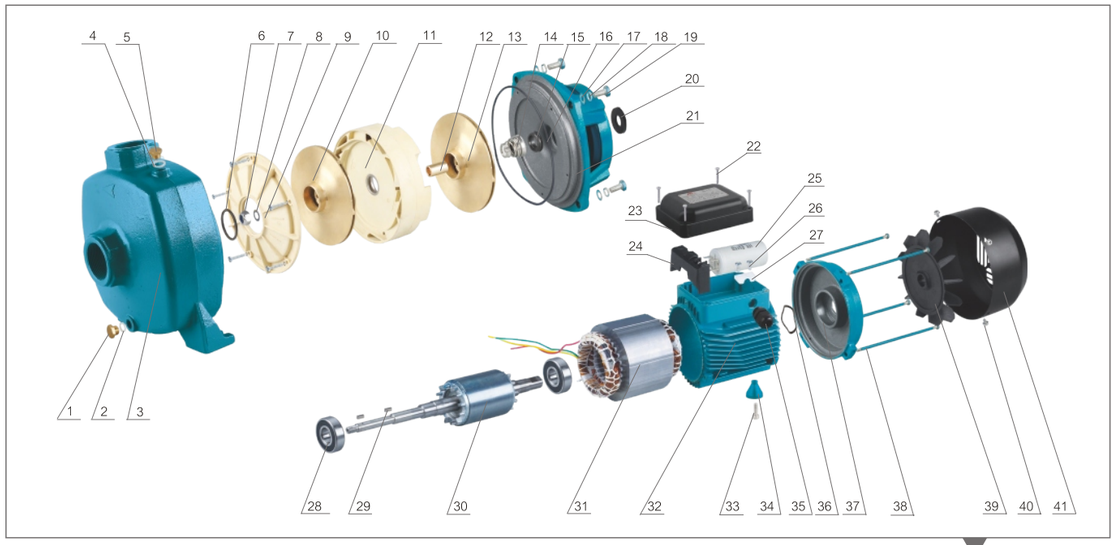

ГИДРАВЛИЧЕСКИЕ ХАРАКТЕРИСТИКИ

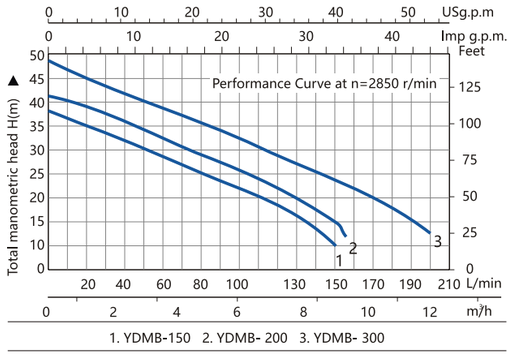

1. YDMB-150 2. YDMB- 200 3. YDMB- 300

№	ОПИСАНИЕ	№	ОПИСАНИЕ	№	ОПИСАНИЕ
1	Сливная пробка	18	Шайба	35	Ввод кабеля
2	Упл. кольцо	19	Винт	36	Рег. кольцо
3	Насос	20	Брызговик	37	Задняя крышка
4	Заправочная пробка	21	Кронштейн	38	Тяга двигателя
5	Упл. кольцо	22	Винт	39	Вентилятор
6	Упл. кольцо	23	Крышка клеммы	40	Винт
7	Гайка	24	Клеммная колодка	41	Крышка
8	Шайба	25	Конденсатор		
9	Крышка диффузора	26	Винт		
10	Рабочее колесо	27	Прижимное устройство		
11	Диффузор	28	Подшипник		
12	Втулка вала	29	Ключ		
13	Рабочее колесо	30	Вал и ротор		
14	М-уплотнение	31	Статор с обмоткой		
15	М-уплотнение	32	Корпус двигателя		
16	Упл. кольцо	33	Винт		
17	Шайба	34	Ножка		

ИНФОРМАЦИЯ О УПАКОВКЕ

Модель	Размеры упаковки и габаритные размеры (mm)			
	L	W	H	kg
YDMB-150	480	230	285	20
YDMB-200	480	230	285	22
YDMB-300	480	230	285	24

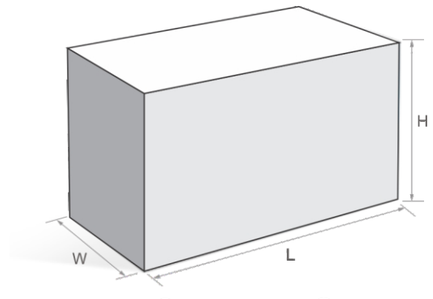

info@tt-ns.kz tt-ns.kz

YCND Серия

ВЫСОКОЭФФЕКТИВНЫЙ ЦЕНТРОБЕЖНЫЙ НАСОС

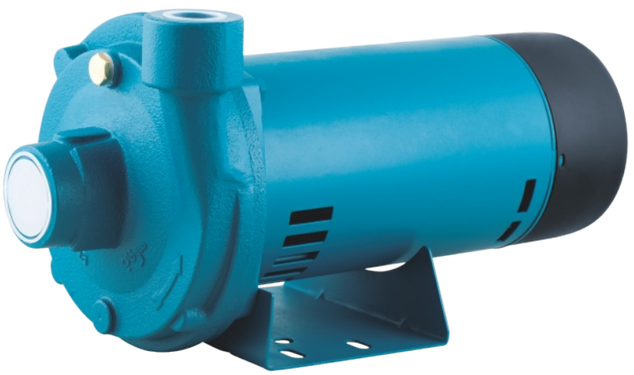

УСЛОВИЯ ЭКСПЛУАТАЦИИ

- Температура жидкости до 60°C
- Температура окружающей среды до 40°C
- Общая высота всасывания до 9 м
- Непрерывный режим работы

pH: от 6,5 до 8,5

НАСОС

- Корпус насоса: чугун
- Рабочее колесо: Технополимер (P.P.O)
- Механическое уплотнение: Углерод/Керамика/ Нержавеющая сталь
- Передний кронштейн: чугун

ДВИГАТЕЛЬ

- Однофазный
- Непрерывная работа в тяжелых условиях
- Корпус двигателя: Алюминий
- Вал: AISI304
- Изоляция: Класс B / Класс F
- Защита: IPX4
- Охлаждение: Внешняя вентиляция

ПРЕИМУЩЕСТВА И ОСОБЕННОСТИ

- Высокая эффективность
- Встроенный охл. вентилятор
- Коипактная конструкция
- Двигатель в стандарте NEMA
- Простой запуск

ИДЕНТИФИКАЦИОННЫЕ КОДЫ

YCND 24/05 - 1Z

- 1Z — Single Phase Motor (Omitted for three-phase motor)
- 24/05 — Model Code
- YCND — Product Style

ТЕХНИЧЕСКИЕ ДАННЫЕ (220~240V/50Hz)

Модель	Single-phase Motor				n=2850r/min			Размеры (mm)			
	Input max	Output Power		Current	Q.max	H.max	Suct.max	DNA		DNM	
	kW	kW	HP	A	L/min	m	m	Inch	mm	Inch	mm
YCND-24/05-1Z	0.55	0.37	0.5	3.3	150	22	9	1.25"	30	1"	25
YCND-24/07-1Z	0.75	0.55	0.75	4.6	150	25		1.25"	30	1"	25
YCND-35/10-1Z	1.10	0.75	1.0	6.1	200	29		1.25"	30	1"	25
YCND-35/15-1Z	1.50	1.1	1.5	8.7	300	30		1.25"	30	1"	25
YCND-60/20-1Z	2.10	1.5	2.0	11.4	350	31		1.5"	40	1.25"	30
YCND-60/25-1Z	2.40	1.85	2.5	14.0	350	38		2"	50	1.5"	40

Другие напряжения и частоты доступны по запросу.

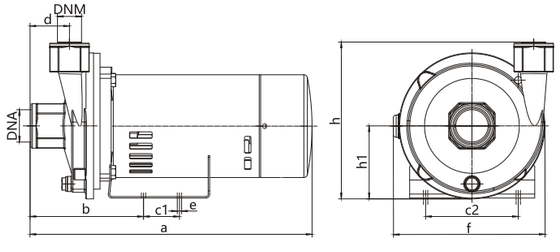

ГАБАРИТНЫЕ И УСТАНОВОЧНЫЕ РАЗМЕРЫ

Модель	Размеры (mm)								
	a	b	c1	c2	d	e	f	h	h1
YCND-24/05-1Z	395	153	50	120	54	8	211	216	100
YCND-24/07-1Z	395	153	50	120	54	8	211	216	100
YCND-35/10-1Z	425	153	50	120	54	8	211	216	100
YCND-35/15-1Z	425	153	50	120	54	8	211	216	100

info@tt-ns.kz tt-ns.kz

СХЕМА

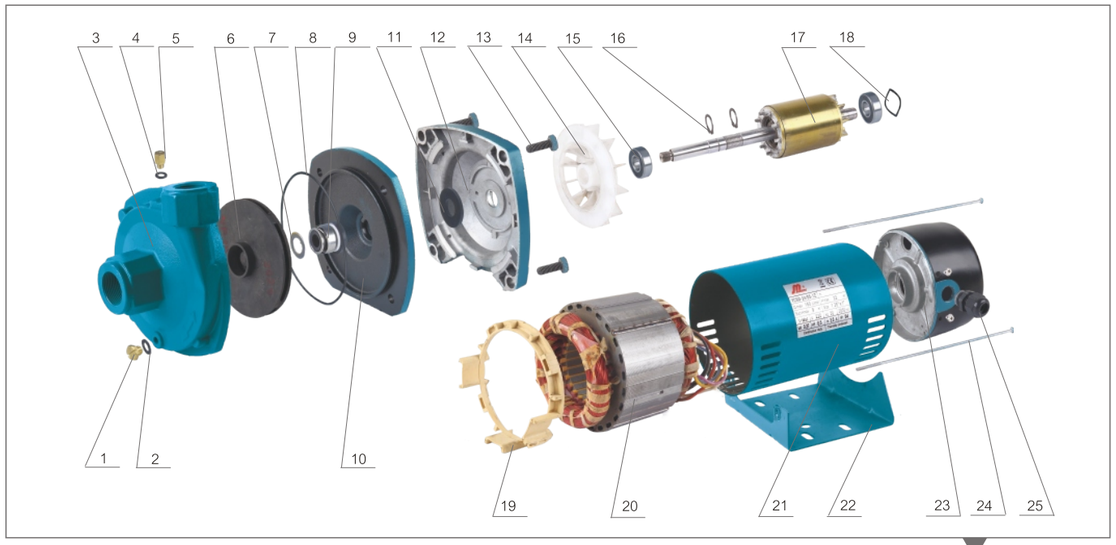

ГИДРАВЛИЧЕСКИЕ ХАРАКТЕРИСТИКИ

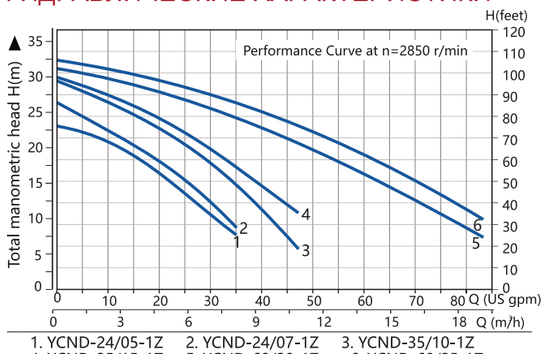

1. YCND-24/05-1Z 2. YCND-24/07-1Z 3. YCND-35/10-1Z
4. YCND-35/15-1Z 5. YCND-60/20-1Z 6. YCND-60/25-1Z

№	ОПИСАНИЕ	№	ОПИСАНИЕ
1	Сдивная пробка	16	Стопорное кольцо
2	Упл. кольцо	17	Вал и ротор
3	Корпус насоса	18	Рег. кольцо
4	Упл. кольцо	19	Воздушный дефлектор
5	Заправчная пробка	20	Статор
6	Рабочее колесо	21	Корпус двигателя
7	Шайба	22	Кронштейн
8	Упл. кольцо	23	Торцевая крышка
9	Механическое уплотнение	24	Боолт
10	М-держатель диска	25	Винт
11	Брызговик		
12	Кронштейн		
13	Винт		
14	Вентилятор		
15	Подшипник		

ИНФОРМАЦИЯ О УПАКОВКЕ

Модель	Размеры упаковки и габаритные размеры (mm)			
	L	W	H	kg
YCND-24/05-1Z	445	261	266	9
YCND-24/07-1Z	445	261	266	12
YCND-35/10-1Z	480	260	305	19.5
YCND-35/15-1Z	480	260	305	21

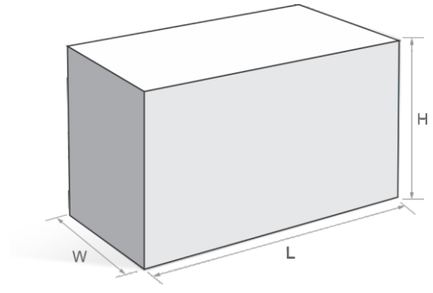

info@tt-ns.kz tt-ns.kz

YDSM-ST Серия

ЦЕНТРОБЕЖНЫЙ НАСОС ИЗ НЕРЖАВЕЮЩЕЙ СТАЛИ

УСЛОВИЯ ЭКСПЛУАТАЦИИ

- Температура жидкости до 60°C
- Температура окружающей среды до 40°C
- Непрерывный режим работы

pH: от 6,5 до 8,5

НАСОС

- Корпус насоса: нержавеющая сталь
- Рабочее колесо: нержавеющая сталь
- Механическое уплотнение: Углерод/Керамика/ Нержавеющая сталь
- Передний кронштейн: алюминий

ДВИГАТЕЛЬ

- Однофазный
- Непрерывная работа в тяжелых условиях
- Корпус двигателя: Алюминий
- Вал: AISI304
- Изоляция: Класс B / Класс F
- Защита: IPX4
- Охлаждение: Внешняя вентиляция

ПРЕИМУЩЕСТВА И ОСОБЕННОСТИ

- Корпус насоса с установочной ножкой
- Высокая эффективность
- Компактная конструкция
- Подходит для систем очистки воды, пищевой и хим. промышленночти

ИДЕНТИФИКАЦИОННЫЕ КОДЫ

YDSM 18ST

- Model Code
- Single Phase Motor (Omitted for three-phase motor)
- Product Style

ТЕХНИЧЕСКИЕ ДАННЫЕ (220~240V/50Hz)

Модель	Single-phase Motor				n=2850r/min			Размеры (mm)			
	Input max	Output Power		Current	Q.max	H.max	Suct.max	DNA		DNM	
	kW	kW	HP	A	L/min	m	m	Inch	mm	Inch	mm
YDSM-18ST	0.55	0.37	0.50	2.5	100	18	9	1.25"	30	1"	25
YDSM-20ST	0.80	0.55	0.75	3.8	110	20		1.25"	30	1"	25
YDSM-26ST	1.10	0.75	1.00	5.2	120	26		1.25"	30	1"	25
YDSM-34ST	1.50	1.10	1.50	7.0	140	34		1.25"	30	1"	25

Другие напряжения и частоты доступны по запросу.

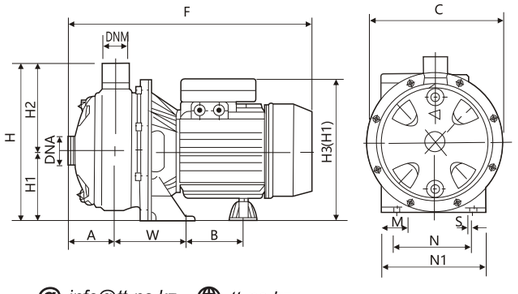

ГАБАРИТНЫЕ И УСТАНОВОЧНЫЕ РАЗМЕРЫ

Модель	Размеры (mm)													
	a	c	f	h	h1	h2	h3	h4	m	n	n1	s	w	b
YDSM-18ST	52	213	315	232	108	124	241	213	39	120	158	9	92	82
YDSM-20ST	52	213	315	232	108	124	241	213	39	120	158	9	92	82
YDSM-26ST	52	213	315	232	108	124	241	213	39	120	158	9	92	82
YDSM-34ST	52	240	365	257	120	137	241	213	39	140	180	9	92	82

@ info@tt-ns.kz tt-ns.kz

iNERGY | ТЕПЛОТЕХНИК

СХЕМА

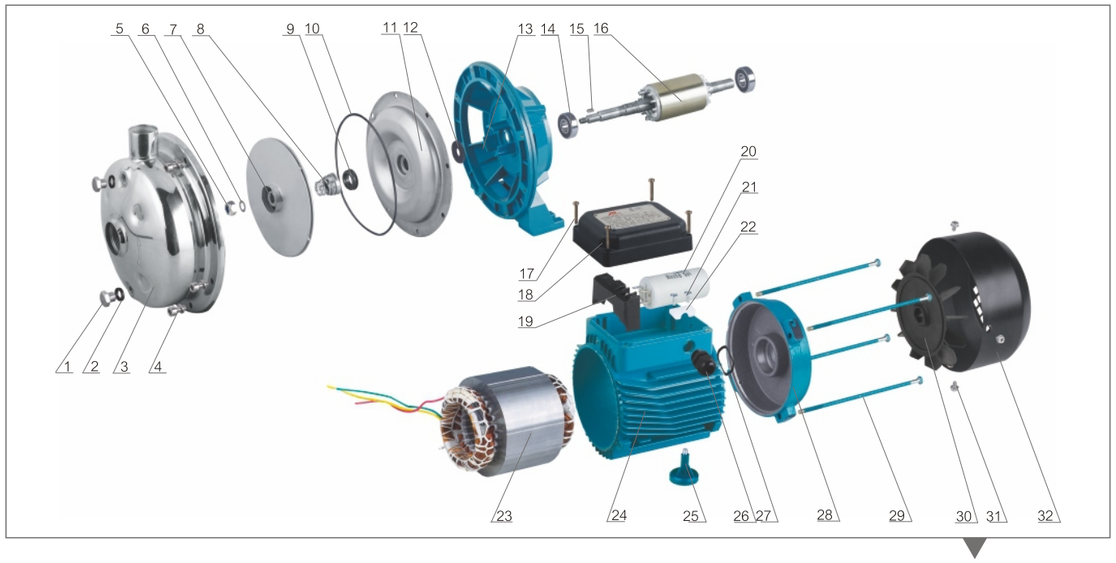

ГИДРАВЛИЧЕСКИЕ ХАРАКТЕРИСТИКИ

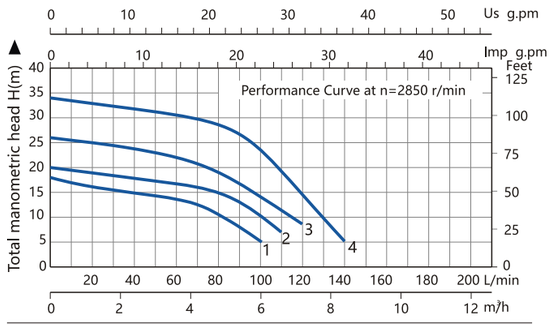

1. YDSM-18ST 2. YDSM-20ST 3. YDSM-26ST 4. YDSM-34ST

№	ОПИСАНИЕ	№	ОПИСАНИЕ
1	Винт	18	Клеммная коробка
2	Упол. кольцо	19	Клеммная колодка
3	Корпус насоса	20	Конденсатор
4	Болт	21	Винт
5	Стопорная гайка	22	Приж. кабеля
6	Шайба	23	Статор с обмоткой
7	Крыльчатка	24	Корпус двигателя
8	М-уплотнение (вращающ. часть)	25	Ножка двигателя
9	М-уплотнение (статическое кольцо)	26	Ввод кабеля
10	Упл. кольцо	27	Рег. кольцо
11	Удерживающий диск	28	Задняя крышка
12	Брызговик	29	Тяга двигателя
13	Кронштейн	30	Вентилятор
14	Несущий	31	Винт вентилятора
15	Ключ	32	Крышка вентилятора
16	Вал и ротор		
17	Винт		

ИНФОРМАЦИЯ О УПАКОВКЕ

Модель	Размеры упаковки и габаритные размеры (mm)			
	L	W	H	kg
YDSM-18ST	390	220	270	12.0
YDSM-20ST	390	220	270	12.5
YDSM-26ST	390	220	270	13.5
YDSM-34ST	400	250	325	24.0

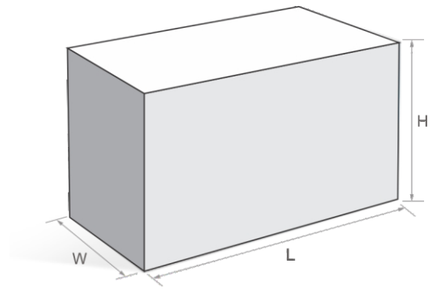

@ info@tt-ns.kz tt-ns.kz

BB/BK Серия

ЦЕНТРОБЕЖНЫЙ НАСОС ИЗ НЕРЖАВЕЮЩЕЙ СТАЛИ

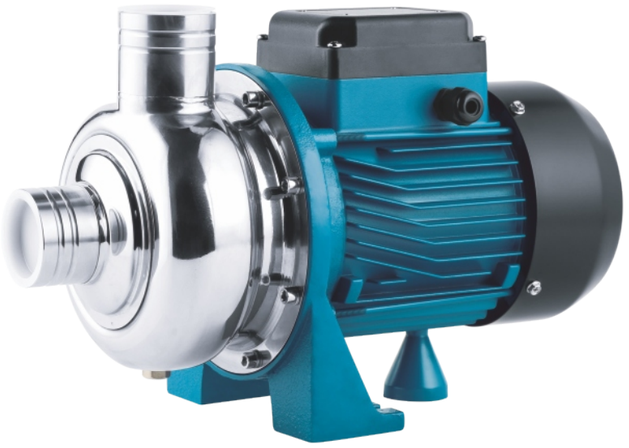

УСЛОВИЯ ЭКСПЛУАТАЦИИ

- Температура жидкости: -15°C - +80°C
- Температура окружающей среды до 40°C
- Непрерывный режим работы
- Макс. раб. давление: 8 бар

НАСОС

- Корпус насоса: SUS304
- Рабочее колесо: SUS304
- Механическое уплотнение: Углерод / Керамика / Нержавеющая сталь

ДВИГАТЕЛЬ

- Однофазный
- Непрерывная работа в тяжелых условиях
- Корпус двигателя: Алюминий
- Вал: AISI304
- Изоляция: Класс B / Класс F
- Защита: IPX4
- Охлаждение: Внешняя вентиляция

ПРЕИМУЩЕСТВА И ОСОБЕННОСТИ

- Корпус насоса из нержавеющей стали
- Высокая эффективность
- Компактная конструкция

ИДЕНТИФИКАЦИОННЫЕ КОДЫ

BB/BK 200 D

- D: single phase
  Without D: three phase
- Motor Power: 2HP
- BB close impeller pump
- BK Semi-open impeller pump

ТЕХНИЧЕСКИЕ ДАННЫЕ (220~240V/50Hz)

Модель		Power		Q(m/h~l/min)						
Single phase 220V 50Hz	Three phase 380V 50Hz	kW	HP	6	12	18	24	30	36	42
				100	200	300	400	500	600	700
				Head (m)						
BB75D	BB75	0.55	0.75	10.5	9	7	3	--	--	--
BB100D	BB100	0.75	1.0	14.5	13	10	6	--	--	--
BB150D	BB150	1.1	1.5	18.5	16.5	13.5	9.5	--	--	--
BB200D	BB200	1.5	2.0	22.5	20.5	17.5	13.5	--	--	--

Модель		Power		Q(m/h~l/min)								
Single phase 220V 50Hz	Three phase 380V 50Hz	kW	HP	6	12	18	24	33	42	48	57	66
				100	200	300	400	550	700	800	950	1100
				Head (m)								
BK100D	BK100	0.75	1.0	8	7	5	--	--	--	--	–	--
BK120D	BK120	0.9	1.2	11	10	9	--	--	--	--	–	--
BK150D	BK150	1.1	1.5	9.5	8.8	7.8	6.7	5	--	--	–	--
BK200D	BK200	1.5	2.0	12.7	12	11.2	10	8.3	6.5	--	–	--

Другие напряжения и частоты доступны по запросу.

@ info@tt-ns.kz tt-ns.kz

СХЕМА

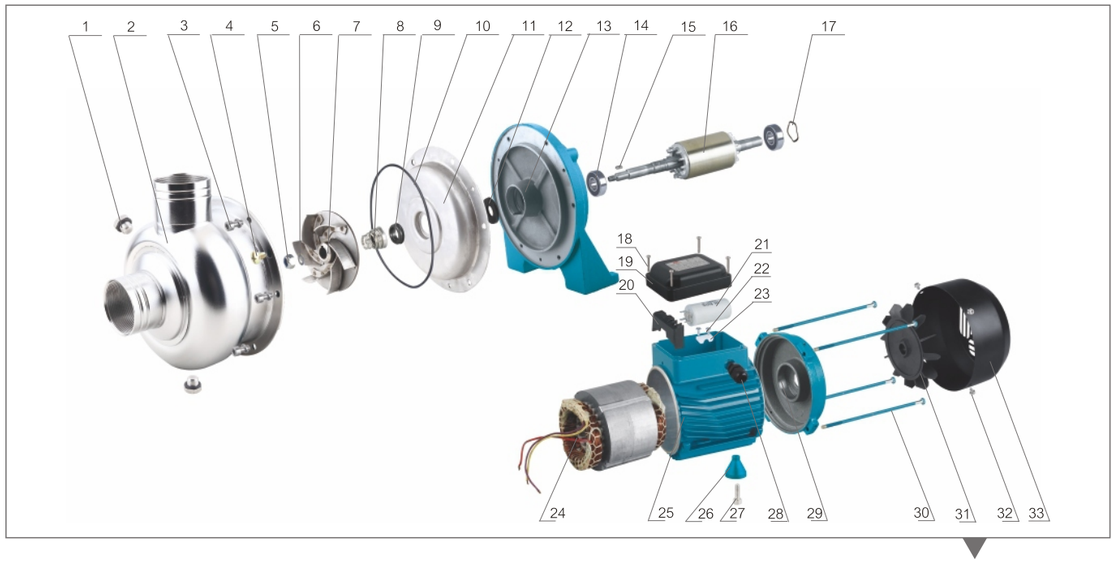

ГИДРАВЛИЧЕСКИЕ ХАРАКТЕРИСТИКИ

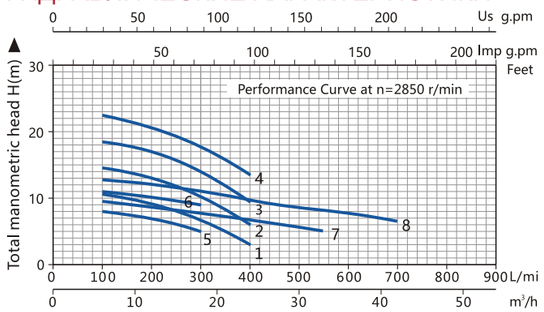

1.BB75D 2.BB100D 3.BB150D 4.BB200D
5.BK100D 6.BK120D 7.BK150D 8.BK200D

№	ОПИСАНИЕ	№	ОПИСАНИЕ
1	Винт	18	Винт
2	Корпус насоса	19	Крышка клеммы
3	Болт	20	Клеммная колодка
4	Болт	21	Конденсатор
5	Стопорная гайка	22	Винт
6	Шайба	23	Приж. кабеля
7	Крыльчатка	24	Статор с обмоткой
8	М-уплотнение (вращающ. часть)	25	Корпус двигателя
9	М-уплотнение (статическое кольцо)	26	Ножка двигателя
10	Упл. кольцо	27	Винт
11	Держатель диска	28	Ввод кабеля
12	Брызговик	29	Торц. крышка двигателя
13	Кронштейн	30	Тяга двигателя
14	Подшипник	31	Вентилятор
15	Ключ	32	Винт
16	Вал и ротор	33	Крышка вентилятора
17	Рег. кольцо		

ИНФОРМАЦИЯ О УПАКОВКЕ

Модель	Размеры упаковки и габаритные размеры (mm)			
	L	W	H	kg
BB/BK75D	390	230	300	8
BB/BK100D	390	230	300	9.2
BB/BK150D	430	250	325	16
BB/BK200D	430	250	325	17.4

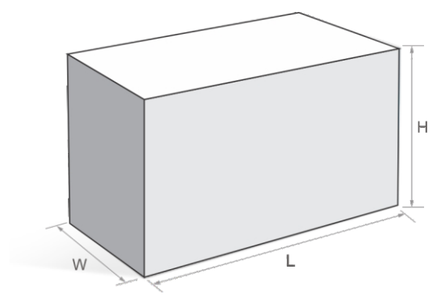

@ info@tt-ns.kz tt-ns.kz

YDFP Серия

НАСОС ДЛЯ ПЛАВАТЕЛЬНОГО БАССЕЙНА

УСЛОВИЯ ЭКСПЛУАТАЦИИ

- Температура жидкости до 60°C
- Температура окружающей среды до 40°C
- Общая высота всасывания до 9 м
- Непрерывный режим работы

НАСОС

- Корпус насоса: технополимер
- Рабочее колесо: технополимер
- Механическое уплотнение: Углерод / Керамика / Нержавеющая сталь

ДВИГАТЕЛЬ

- Однофазный
- Непрерывная работа в тяжелых условиях
- Корпус двигателя: Алюминий/ чугун
- Вал: Углеродистая сталь / Нержавеющая сталь
- Изоляция: Класс B / Класс F
- Защита: IP44 /IP54
- Охлаждение: Внешняя вентиляция

ИДЕНТИФИКАЦИОННЫЕ КОДЫ

YDFP — 370

- 370 — Power(W)
- Single Phase Motor (Omitted for three-phase motor)
- YDFP — Product Style

ТЕХНИЧЕСКИЕ ДАННЫЕ (220~240V/50Hz)

Модель	Single-phase Motor				n=2850r/min			Размеры (mm)			
	Input max	Output Power		Current	Q.max	H.max	Suct.max	DNA		DNM	
	kW	kW	HP	A	L/min	m	m	Inch	mm	Inch	mm
YDFP-370	0.55	0.37	0.50	3.2	190	12	9	1.5"	40	1.5"	40
YDFP-550	0.80	0.55	0.75	3.8	200	14		1.5"	40	1.5"	40
YDFP-750	1.10	0.75	1.00	5.2	220	16		1.5"	40	1.5"	40
YDFP-1100	1.50	1.10	1.50	7.0	330	18		1.5"	40	1.5"	40
YDFP-1500	2.00	1.50	2.00	9.6	440	19		1.5"	40	1.5"	40
YDFP-2200	2.90	2.20	3.00	13.9	510	20		2"	50	2"	50

Другие напряжения и частоты доступны по запросу.

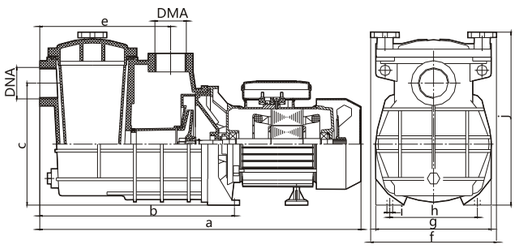

ГАБАРИТНЫЕ И УСТАНОВОЧНЫЕ РАЗМЕРЫ

Модель	Размеры (mm)								
	a	b	c	d	e	f	g	h	i
YDFP-370	500	304	190	–	204	196	180	136.5	9
YDFP-550	500	304	190	--	204	196	180	136.5	9
YDFP-750	500	304	190	--	204	196	180	136.5	9
YDFP-1100	500	304	190	--	204	196	180	136.5	9
YDFP-1500	500	304	190	--	204	196	180	136.5	9
YDFP-2200	585	320	206	--	224	220	218	153	16

info@tt-ns.kz tt-ns.kz

СХЕМА

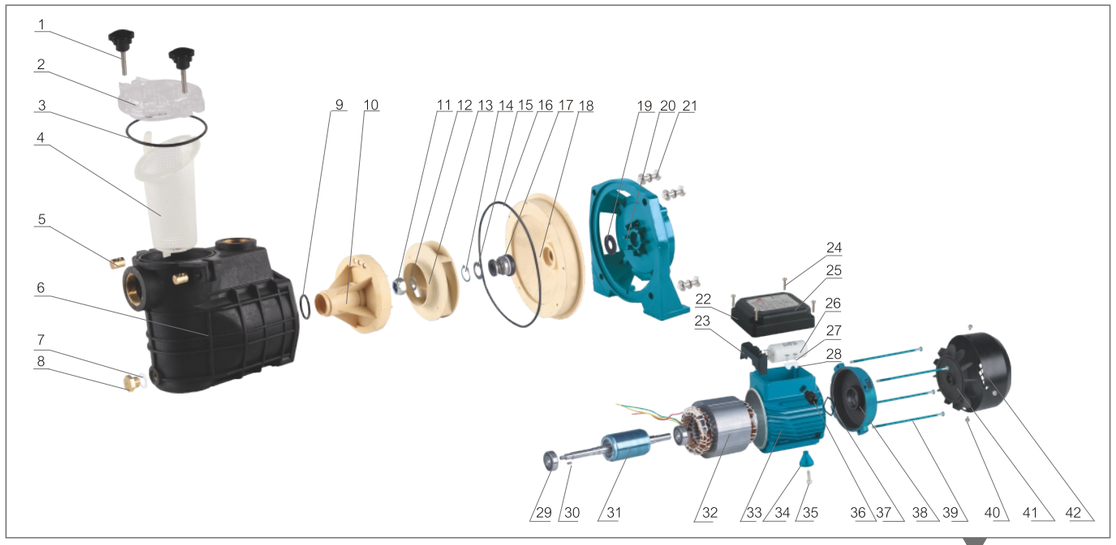

ГИДРАВЛИЧЕСКИЕ ХАРАКТЕРИСТИКИ

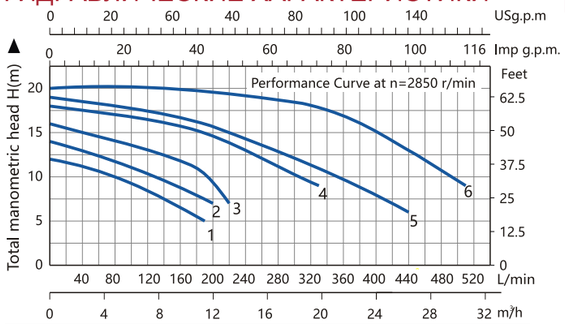

1. YDFP-370 2. YDFP-550 3.YDFP-750 4. YDFP-1100 5.YDFP-1500 6.YDFP-2200

№	ОПИСАНИЕ	№	ОПИСАНИЕ	№	ОПИСАНИЕ
1	Винт	18	М-удерж.диск уплотнения	35	Винт
2	Колпачек	19	Брызговик	36	Ввод кабеля
3	Упл. кольцо	20	Крышка	37	Рег. кольцо
4	Фильтр	21	Винт	38	Крышка
5	Дюбель	22	Крышка клеммы	39	Тяга
6	Корпус насоса	23	Клеммная колодка	40	Винт
7	Сливная пробка	24	Винт	41	Вентилятор
8	Упл. кольцо	25	Табличка	42	Крышка вентилятора
9	Упл. кольцо	26	Конденсатор		
10	Рассеиватель	27	Винт		
11	Гайка	28	Приж. устр.		
12	Шайба	29	Подшипник		
13	Раб. колесо	30	Ключ		
14	Стопорное кольцо	31	Вал и ротор		
15	Шайба	32	Статор с корпусом		
16	Упл. кольцо	33	Корпус двигателя		
17	Мех. уплотнение	34	Ножка двигателя		

ИНФОРМАЦИЯ О УПАКОВКЕ

Модель	Размеры упаковки и габаритные размеры (mm)			
	L	W	H	kg
YDFP-370	530	220	295	7.5
YDFP-550	530	220	295	9
YDFP-750	530	220	295	10.5
YDFP-1100	620	230	300	17.5
YDFP-1500	620	230	300	19.0
YDFP-2200	620	230	300	20.5

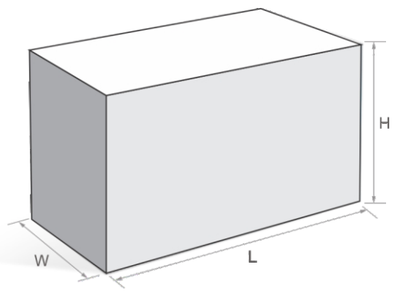

info@tt-ns.kz tt-ns.kz

SPA Серия
НАСОС ДЛЯ ДЖАКУЗИ И СПА

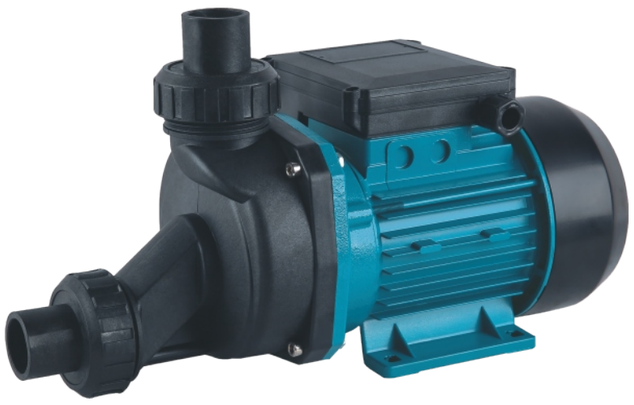

УСЛОВИЯ ЭКСПЛУАТАЦИИ

- Температура жидкости <40°C
- Диапазон температур жидкости: 5-50°C
- Макс. раб. давление: 0,3 МПа

НАСОС

- Корпус насоса: технополимер
- Рабочее колесо: технополимер
- Механическое уплотнение: Углерод / Керамика / Нержавеющая сталь

ДВИГАТЕЛЬ

- Однофазный
- Непрерывная работа в тяжелых условиях
- Корпус двигателя: Алюминий/ чугун
- Вал: Углеродистая сталь / Нержавеющая сталь
- Изоляция: Класс B / Класс F
- Защита: IP44 /IP54
- Охлаждение: Внешняя вентиляция

ИДЕНТИФИКАЦИОННЫЕ КОДЫ

SPA 500

- Power(W)
- Single Phase Motor (Omitted for three-phase motor)
- Product Style

ТЕХНИЧЕСКИЕ ДАННЫЕ (220~240V/50Hz)

Модель	Single-phase Motor		n=2850r/min			Размеры (mm)			
	Output Power		Q.max	H.max	Suct.max	DNA		DNM	
	kW	HP	L/min	m	m	Inch	mm	Inch	mm
SPA500	0.5	0.7	300	8	9	1"	25	1"	25
SPA600	0.6	0.8	320	9		1"	25	1"	25
SPA800	0.8	1.1	330	10		1"	25	1"	25
SPA900	0.9	1.2	350	11		1"	25	1"	25
SPA1100	1.1	1.5	400	11		1"	25	1"	25
SPA1300	1.3	1.7	430	12		1"	25	1"	25

Другие напряжения и частоты доступны по запросу.

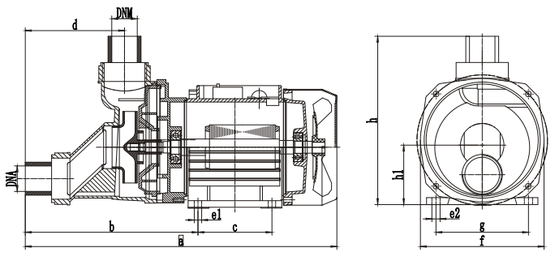

ГАБАРИТНЫЕ И УСТАНОВОЧНЫЕ РАЗМЕРЫ

Модель	Размеры (mm)									
	a	b	c	d	e1	e2	f	g	h	h1
SPA500	394	226	89.5	125	9	10	147	113	222	72
SPA600	394	226	89.5	125	9	10	147	113	222	72
SPA800	394	226	89.5	125	9	10	147	113	222	72
SPA900	394	226	89.5	125	9	10	147	113	222	72
SPA1100	394	226	89.5	125	9	10	147	113	222	72
SPA1300	394	226	89.5	125	9	10	147	113	222	72

@ info@tt-ns.kz tt-ns.kz

СХЕМА

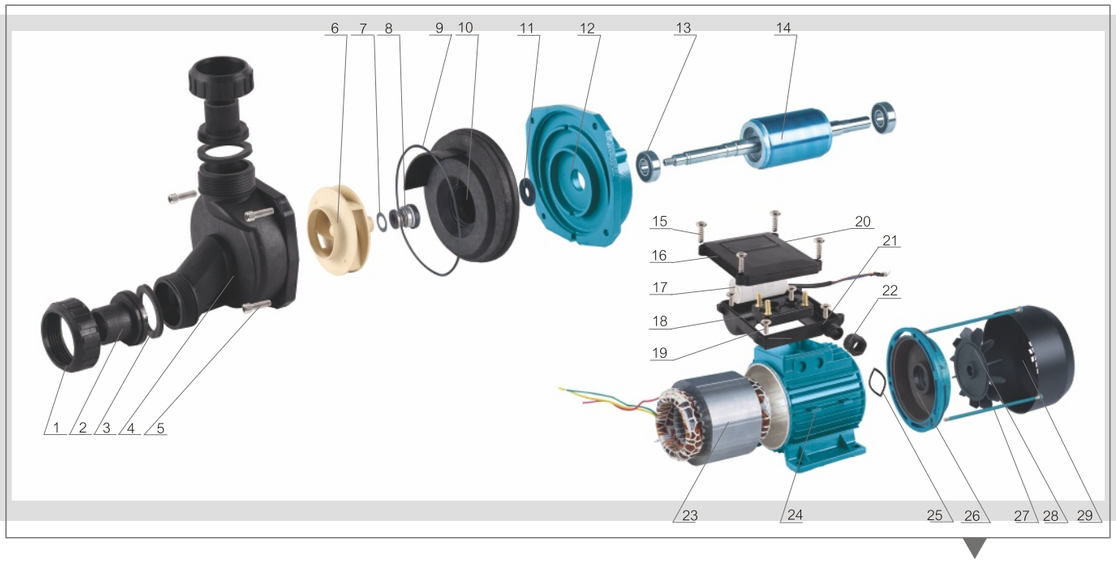

ГИДРАВЛИЧЕСКИЕ ХАРАКТЕРИСТИКИ

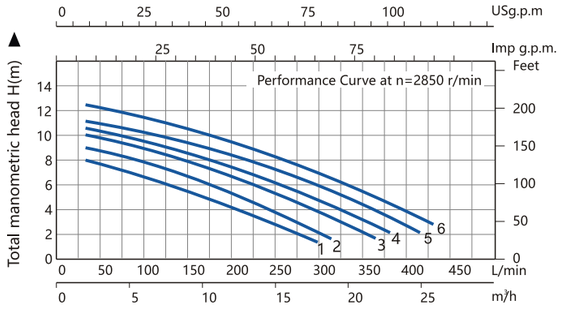

1. SPA500 2. SPA600 3. SPA800 4. SPA900 5. SPA1100 6. SPA1300

№	ОПИСАНИЕ	№	ОПИСАНИЕ
1	Гайка	16	Крышка
2	Переход	17	Конденсатор
3	Упл. кольцо	18	Клеммная колодка
4	Корпус насоса	19	Винт
5	Болт	20	Крышка клеммы
6	Крыльчатка	21	Клеммная база
7	Шайба	22	Ввод кабеля
8	Мех. уплотнение	23	Статор с обмоткой
9	Упл. кольцо	24	Корпус двигателя
10	Рассеиватель	25	Рег. кольцо
11	Брызговик	26	Задняя крышка
12	Кронштейн	27	Тяга двигателя
13	Несущий	28	Вентилятор
14	Ротор с валом	29	Крышка вентилятора
15	Винт		

ИНФОРМАЦИЯ О УПАКОВКЕ

Модель	Размеры упаковки и габаритные размеры (mm)			
	L	W	H	kg
SPA500	343	162	187	5.9
SPA600	343	162	187	6.2
SPA800	343	162	187	6.8
SPA900	364	162	192	8.5
SPA1100	364	162	192	9.2
SPA1300	364	162	192	9.9

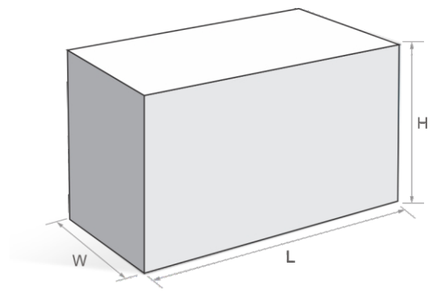

@ info@tt-ns.kz tt-ns.kz

IDP Серия

ВОДЯНОЙ НАСОС С ДИЗЕЛЬНЫМ ДВИГАТЕЛЕМ

2~4 inch

ОСОБЕННОСТИ

- Работает на 4-тактном двигателе
- Конструкция OHV обеспечивает более низкий расход топлива
- Полная защита рамы обеспечивает исключительную производительность дажев самых сложных условиях
- Простота обслуживания
- Простой и быстрый запуск
- Корпус насоса из алюминиевого сплава, отлитого под высоким давлением
- Легкая и компактная конструкция

ДОП. ПАРАМЕТРЫ:

- Электрический стартер
- Предупреждение о наличии масла

ИДЕНТИФИКАЦИОННЫЕ КОДЫ

IDP — Product Style

20 — Two inch

ТЕХНИЧЕСКИЕ ДАННЫЕ

Модель		IDP20	IDP30	IDP30B	IDP40
Pump	Type	Self-priming,Centrifugal Pump			
	Suction/Dischcity Port Dia mm(in)	50(2")	80(3")	80(3")	100(4")
	Cont.Head(m)	28	24	26	22
	Max.Suction Head(m)	8			
	Cont.Capacity(m/h)	22	26	30	40
	Fuel Tank Capacity(L)	2.5/12.5	2.5/12.5	3.5/12.5	5.5/12.5
	Continuous Runing Time(h)	3/13	2.8/12	2.5/9	2.2/6.5
Engine	Type	Single-cylinder, 4-stroke, air-cooled, OHV			
	Model	DE170FA	DE170FA	DE178FA	DE186FA
	Max. output (HP)	4.2	4.2	6.0	9.6
	Displacement (cc)	219	219	306	418
	Starting system	Recoil/Electric			
Package	Dimension (mm)	470 ×410 ×480 480 ×470 ×515	560 ×450 ×530 550 ×470 ×620		635 ×480 ×590 635 ×480 ×685
	N.W/G.W (kg)	38/41 41/44	43/45 44/47	46/48 49/52	67/69 67/69
	Qty/20' FCL (sets)	270 / 240	200 / 150		126 / 126

info@tt-ns.kz tt-ns.kz

IDPH Series

ВОДЯНОЙ НАСОС ВЫСОКОГО ДАВЛЕНИЯ С ДИЗЕЛЬНЫМ ДВИГАТЕЛЕМ

1.5~2 inch

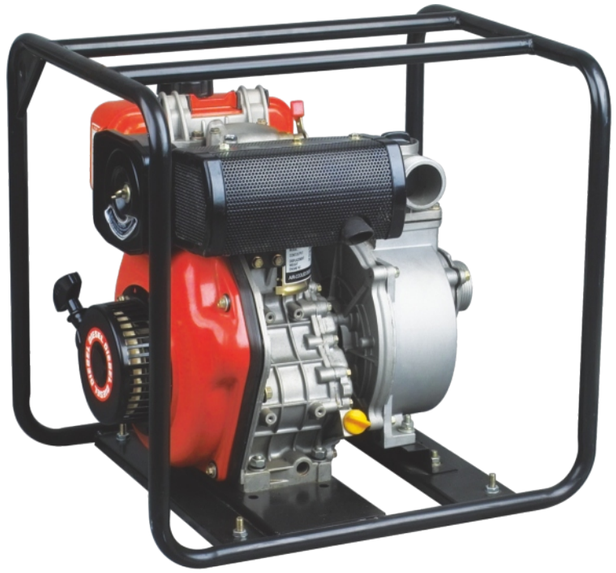

ОСОБЕННОСТИ

- Работает на 4-тактном двигателе
- Конструкция OHV обеспечивает более низкий расход топлива
- Полная защита рамы обеспечивает исключительную производительность дажев самых сложных условиях
- Виброзащитная и компактная конструкция
- Вода может подаваться дальше и выше
- Конструкция с двумя рабочими колесами
- Высокая мощность и высокое давление
- Непревзойденный крутящий момент и топливная экономичность
- Доступное давление до 50% выше

ДОП. ПАРАМЕТРЫ:

- Электрический стартер
- Предупреждение о наличии масла

ИДЕНТИФИКАЦИОННЫЕ КОДЫ

IDPH — Product Style

20 — Two inch

ТЕХНИЧЕСКИЕ ДАННЫЕ

Модель		IDPH15	IDPH20
Pump	Type	High-pressure Pump	
	Suction/Dischcity Port Dia mm(in)	40(1.5")	50(2")
	Cont.Head(m)	65	55
	Max.Suction Head(m)	7	
	Cont.Capacity(m/h)	16	20
	Fuel Tank Capacity(L)	3.5	
	Continuous Runing Time(h)	2.5	2.5
Engine	Type	Single-cylinder, 4-stroke, air-cooled, OHV	
	Model	DE178FA	
	Max. output (HP)	6.5	
	Displacement (cc)	306	
	Starting system	Recoil/Electric	
Package	Dimension (mm)	560 ×450 ×530	
	N.W/G.W (kg)	46/48	48 / 50
	Qty/20' FCL (sets)	200	

info@tt-ns.kz tt-ns.kz

IDP Серия

НАСОСНЫЙ АГРЕГАТ С ДИЗЕЛЬНЫМ ДВИГАТЕЛЕМ

ГИДРАВЛИЧЕСКИЕ ХАРАКТЕРИСТИКИ

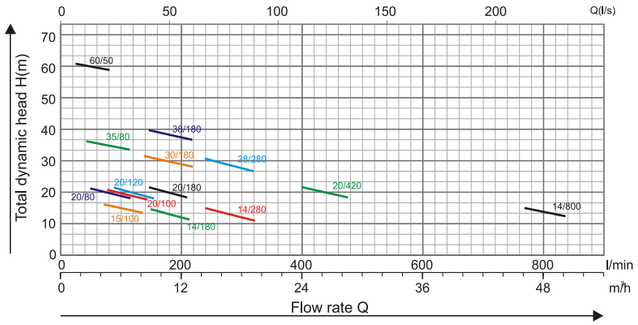

Комплект водяных насосов для привода дизельного двигателя - это новый тип, разработанныйнами самими. Он приводится в движение дизельным двигателем через гибкую муфту и обладает преимуществами неотерической конструкции, высокой эффективностью, хорошими антикавитационными характеристиками, малой вибрацией, низким уровнем шума, мощной и надежной работой, удобной установкой и демонтажем и т.д. Он используется для подачи чистой воды температурой ниже 80°C или любой другой жидкости с такими же физическими и химическими свойствами, как у воды.

В основном используется в системах пожаротушения,водопроводных сооружениях, архитектурном водоснабжении, орошении, дренажные насосные станции, электростанции, промышленные системы водоснабжения, судоходство, дренаж шахт, нефтехимическая, металлургическая промышленностьи т.д.

ТЕХНИЧЕСКИЕ ДАННЫЕ (220~240V/50Hz)

TYPE	Capacity (m³h)	Total Head (m)	Pipe (inch)	Speed (r/min)	Pump Model	Diesel Engine Model
IDP35/80	80	35	3"	3000	ZW80-80-35	4122B-SB
IDP60/50	50	60	3"	3000	ZW80-50-60	4122B-2B
IDP15/100	100	15	4"	1500	ZW100-100-15	4122B-SB1
IDP20/80	80	20	4"	1500	ZW100-80-20	4122B-SB1
IDP20/100	100	20	4"	1500	ZW200-100-20	4122B-SB1
IDP20/120	120	20	5"	1500	ZW125-120-20	4122B-SB1
IDP14/180	180	14	6"	1500	ZW150-180-14	4122B-SB1
IDP20/180	180	20	6"	1500	ZW150-180-20	4122B-SB1
IDP30/180	180	30	6"	1500	ZW150-180-30	495AD
IDP38/180	180	38	6"	1500	ZW150-180-38	4110ZD
IDP14/280	280	14	8"	1500	ZW200-280-14	495AD
IDP28/280	280	28	8"	1500	ZW200-280-28	4110ZD
IDP20/420	420	20	10"	1500	ZW250-420-20	4110ZD
IDP14/800	800	14	12"	1500	ZW300-800-14	4110ZD

@ info@tt-ns.kz tt-ns.kz

IMP Series

ВОДЯНОЙ НАСОС ДЛЯ ШЛАМОВОЙ ВОДЫ С ДВИГАТЕЛЕМ

ГИДРАВЛИЧЕСКИЕ ХАРАКТЕРИСТИКИ

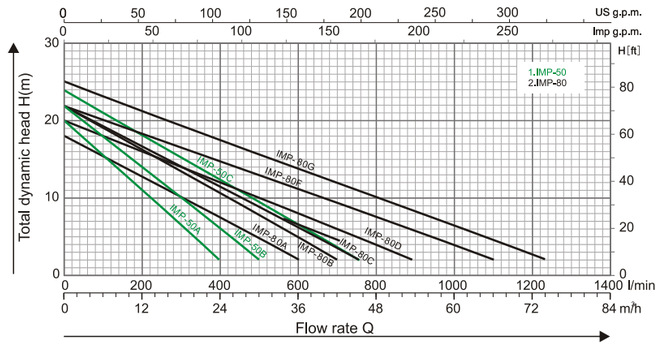

ПРЕИМУЩЕСТВА

Насосы особенно подходят для применения в сельском хозяйстве. Мы поставляем оба насоса с электродвигателем, они имеют компактные размеры, чрезвычайно надежны и очень просты в использовании.

ОСОБЕННОСТИ

- Корпус насоса: алюминиевый сплав
- Рабочее колесо: чугун
- Двигатель: закрытый, с внешней вентиляцией
- Класс изоляции: B (при необходимости класс F)
- Класс защиты: IP44/IP54
- Режим работы: Постоянный
- Механическое уплотнение: Ф 20, Ф 25 керамическийстеатит/графит
- Вал: нержавеющая сталь AISI 420

ТЕХНИЧЕСКИЕ ДАННЫЕ (220~240V/50Hz)

TYPE	Power		Ampere		R.P.M	Q.Max (l/min)	H.Max (m)	S.Head (m)	Pipe Dia	L×W×H (mm)	N.W (kg)
	HP	KW	1~220V	3~380V							
IMP-50A/T	2	1.5	9.6	3.5		400	20				21.6
IMP-50B/T	2.5	1.85	11	4.3		500	22		2"×2"	550×320×420	22.3
IMP-50C/T	3	2.2	13.5	5		750	24				23.2
IMP-80A/T	2.5	1.85	11	4.3		600	18				22.6
IMP-80B/T	3	2.2	13.5	5	2850	700	22	9			23.6
IMP-80C/T	4	3	13.5	5		750	22		3"×3"	630×350×450	28.5
IMP-80D/T	5.5	4	28	8.5		900	20				31.2
IMP-80F/T	7.5	5.5	-	11		1100	22				34.3
IMP-80G/T	10	7.5	-	15		1270	25				43.0

Single phase 220V/50Hz as default. Tri-phase is 220/380V/50Hz. other voltages and frequencies are available on request.

@ info@tt-ns.kz tt-ns.kz

IGP Серия

ВОДЯНОЙ НАСОС С БЕНЗИНОВЫМ ДВИГАТЕЛЕМ

2~4 inch

ОСОБЕННОСТИ:

- Работает на 4-тактном двигателе
- Конструкция OHV обеспечивает более низкий расход топлива
- Полная защита рамы обеспечивает исключительную производительность дажев самых сложных условиях
- Простота обслуживания
- Простой и быстрый запуск
- Корпус насоса из алюминиевого сплава, отлитого под высоким давлением
- Легкая и компактная конструкция

ДОП. ПАРАМЕТРЫ:

- Электрический стартер
- Предупреждение о наличии масла

ИДЕНТИФИКАЦИОННЫЕ КОДЫ

IGP — Product Style

20 — Two inch

ТЕХНИЧЕСКИЕ ДАННЫЕ

	Модель	IGP20	IGP30	IGP30B	IGP40
Pump	Type	Self-priming,Centrifugal Pump			
	Suction/Dischcity Port Dia mm(in)	50(2")	80(3")	80(3")	100(4")
	Cont.Head(m)	30	28	30	26
	Max.Suction Head(m)	8			
	Cont.Capacity(m^3 /h)	22	26	30	40
	Fuel Tank Capacity(L)	3.6	3.6	3.6	6.0
	Continuous Runing Time(h)	3	2.6	2.4	2.2
Engine	Type	Single-cylinder, 4-stroke, air-cooled, OHV			
	Model	GE168	GE168	GE168-2	GE177
	Max. output (HP)	5.5	5.5	6.5	9.0
	Displacement (cc)	163	163	196	270
	Starting system	Recoil			
Package	Dimension (mm)	485 ×380 ×385	530 ×390 ×430		630 ×500 ×585
	N.W/G.W (kg)	27 / 29	32 / 34		49 / 51
	Qty/20' FCL (sets)	420	200 / 150		160

info@tt-ns.kz tt-ns.kz

IGPH Series

ВОДЯНОЙ НАСОС С БЕНЗИНОВЫМ ДВИГАТЕЛЕМ ВЫСОКОГО ДАВЛЕНИЯ

1.5~2 inch

ОСОБЕННОСТИ:

- Работает от 4-тактного двигателя
- Конструкция OHV обеспечивает более низкий расход топлива
- Полная защита рамы обеспечивает исключительную производительность дажев самых сложных условиях
- Корпус насоса из алюминиевого сплава, отлитого под высоким давлением
- Виброустойчивая и компактная конструкция
- Вода может подаваться дальше и выше
- Конструкция с двумя рабочими колесами
- Высокая мощность и высокое давление
- Непревзойденный крутящий момент и топливная экономичность
- Доступное давление до 50% выше

ДОП. ПАРАМЕТРЫ:

- Предупреждение о наличии масла

ИДЕНТИФИКАЦИОННЫЕ КОДЫ

IGPH — Product Style

20 — Two inch

ТЕХНИЧЕСКИЕ ДАННЫЕ

	Модель	IGPH15	IGPH20
Pump	Type	High-pressure Pump	
	Suction/Dischcity Port Dia mm(in)	40(1.5")	50(2")
	Cont.Head(m)	65	55
	Max.Suction Head(m)	7	
	Cont.Capacity(m^3 /h)	16	20
	Fuel Tank Capacity(L)	3.6	
	Continuous Runing Time(h)	2.4	2.2
Engine	Type	Single-cylinder, 4-stroke, air-cooled, OHV	
	Model	GE168-2	
	Max. output (HP)	6.5	
	Displacement (cc)	196	
	Starting system	Recoil	
Package	Dimension (mm)	530×390 ×430	
	N.W/G.W (kg)	28 / 30	30 / 32
	Qty/20' FCL (sets)	300	

info@tt-ns.kz tt-ns.kz

iNERGY | ТЕПЛОТЕХНИК

СЕТЧАТАЯ ТРУБА ДЛЯ ФИЛЬТРАЦИИ ВОДЫ

НЕРЖАВЕЮЩАЯ СТАЛЬ **AISI 304**
ВЫСОКОЕ ДАВЛЕНИЕ
АНТИКОРРОЗИЙНОЕ ПОКРЫТИЕ

4" 6" 8" 10" 12" ПРЕДОСТАВЛЯЮТСЯ ПО ЗАПРОСУ

@ info@tt-ns.kz tt-ns.kz

YDS Серия

НАСОСНАЯ СИСТЕМА С СОЛНЕЧНЫМ ИНВЕРТОРОМ

@ info@tt-ns.kz tt-ns.kz

YDS Серия

НАСОСНАЯ СИСТЕМА С СОЛНЕЧНЫМ ИНВЕРТОРОМ

Насосная система Solar inverter состоит из солнечных элементов, солнечного инвертора и насоса.
Система используетинвертор для преобразования солнечной энергии в переменный ток,
который может приводить в действие насос для подачи воды для удовлетворенияежедневных потребностей
семей в воде, без необходимости в электричестве, дизельных генераторах и батареях. Она можетобеспечить
безопасное и эффективное водоснабжение семей в отдаленных районах с дефицитом электричества и водыи
может эффективно удовлетворять потребности в бытовом водоснабжении.Кроме того, эта система также может
приводить в действие другие бытовые электроприборы, использующие переменный ток.источники питания,
такие как телевизор, вентилятор, кондиционер и т.д.

ТЕХНИЧЕСКИЕ ХАРАКТЕРИСТИКИ ИНВЕРТОРА

Модель	Max. DC Input Volt (V)	Recommand MPP Volt (V)	Rated Output Power (kW)	Rated Output Current (A)	Output Freq (Hz)	Rated Output Volt (VAC)	N.W. (kg)	G.W. (kg)
YDS10-2S0R4	450	280-360	0.4	3	0-50/60Hz	3PH 220V	1.1	1.4
YDS10-2SR75	450	280-360	0.75	5	0-50/60Hz	3PH 220V	1.1	1.4
YDS10-2S1R5	450	280-360	1.5	7	0-50/60Hz	3PH 220V	1.2	1.4
YDS10-2S2R2	450	280-360	2.2	11	0-50/60Hz	3PH 220V	1.2	1.4
YDS10-4T004	750	500-600	3.7	9	0-50/60Hz	3PH 380V	2.9	3.4
YDS10-4T5R5	750	500-600	5.5	13	0-50/60Hz	3PH 380V	2.9	3.5
YDS10-4T7R5	750	500-600	7.5	18	0-50/60Hz	3PH 380V	3.0	3.6
YDS10-4T011	750	500-600	11	24	0-50/60Hz	3PH 380V	8.7	9.8
YDS10-4T015	750	500-600	15	30	0-50/60Hz	3PH 380V	8.7	9.8
YDS10-4T18R5	750	500-600	18.5	39	0-50/60Hz	3PH 380V	9.0	10.0
YDS10-4T022	750	500-600	22	45	0-50/60Hz	3PH 380V	15.9	17.2
YDS10-4T030	750	500-600	30	60	0-50/60Hz	3PH 380V	15.9	17.2
YDS10-4T037	750	500-600	37	75	0-50/60Hz	3PH 380V	16.1	17.6
YDS10-4T045	750	500-600	45	91	0-50/60Hz	3PH 380V	30.8	42.2
YDS10-4T055	750	500-600	55	112	0-50/60Hz	3PH 380V	30.8	42.6

ТЕХНИЧЕСКИЕ ДАННЫЕ СОЛНЕЧНЫХ ЭЛЕМЕНТОВ

SOLAR CELL	Model & Type	Pm(W)	Power Tolerance	Размеры (mm) [3]	Maximum System Voltage	Weight (kg)	Cell Type	Vmp(V)	Imp(A)	Voc(V)	Isc(A)
MONO	NES72-6-310M	310	-1%~+3%	1956×992×50	1000V DC	27	156×156/6×12	38.38	8.1	46.5	8.73
	NES72-6-305M	305	-1%~+3%	1956×992×50	1000V DC	27	156×156/6×12	38.1	8.02	46.2	8.71
	NES72-6-300M	300	-1%~+3%	1956×992×50	1000V DC	27	156×156/6×12	37.9	7.92	45.9	8.65
	NES72-6-295M	295	-1%~+3%	1956×992×50	1000V DC	27	156×156/6×12	37.8	7.81	45.6	8.61
	NES72-6-290M	290	-1%~+3%	1956×992×50	1000V DC	27	156×156/6×12	37.8	7.69	45.3	8.54
	NES72-6-285M	285	-1%~+3%	1956×992×50	1000V DC	27	156×156/6×12	37.3	7.66	45	8.46
	NES72-6-280M	280	-1%~+3%	1956×992×50	1000V DC	27	156×156/6×12	36.7	7.64	44.35	8.2
	NES72-6-275M	275	-1%~+3%	1956×992×50	1000V DC	27	156×156/6×12	36.3	7.6	44.2	8.1
	NES96-5-265M	265	-1%~+3%	1580×1064×50	1000V DC	21	125×125/8×12	50.02	5.31	60.8	5.65
	NES96-5-260M	260	-1%~+3%	1580×1064×50	1000V DC	21	125×125/8×12	49.8	5.23	60.2	5.62
	NES60-6-255M	255	-1%~+3%	1640×992×40	1000V DC	19.5	156×156/6×10	31.18	8.18	38.1	8.64
	NES60-6-250M	250	-1%~+3%	1640×992×40	1000V DC	19.5	156×156/6×10	30.98	8.07	37.92	8.62
	NES60-6-245M	245	-1%~+3%	1640×992×40	1000V DC	19.5	156×156/6×10	30.79	7.96	37.74	8.58
	NES60-6-240M	240	-1%~+3%	1640×992×40	1000V DC	19.5	156×156/6×10	30.6	7.85	37.5	8.38
	NES60-6-235M	235	-1%~+3%	1640×992×40	1000V DC	19.5	156×156/6×10	30.4	7.74	37.3	8.24
	NES54-6-230M	230	-1%~+3%	1482×992×50	1000V DC	16.8	156×156/6×9	28.5	8.08	34.29	8.71
	NES54-6-225M	225	-1%~+3%	1482×992×50	1000V DC	16.8	156×156/6×9	28.42	7.92	34.13	8.64
	NES54-6-220M	220	-1%~+3%	1482×992×50	1000V DC	16.8	156×156/6×9	27.95	7.88	34.02	8.59
	NES54-6-215M	215	-1%~+3%	1482×992×50	1000V DC	16.8	156×156/6×9	27.68	7.77	33.9	8.48
	NES54-6-210M	210	-1%~+3%	1482×992×50	1000V DC	16.8	156×156/6×9	26.4	7.96	33.6	8.33
	NES48-6-205M	205	-1%~+3%	1316×992×50	1000V DC	15.5	156×156/6×8	25.9	7.93	30.7	8.6
	NES48-6-200M	200	-1%~+3%	1316×992×50	1000V DC	15.5	156×156/6×8	25.6	7.82	30.6	8.45
	NES48-6-195M	195	-1%~+3%	1316×992×50	1000V DC	15.5	156×156/6×8	25.4	7.68	30.2	8.34
	NES48-6-190M	190	-1%~+3%	1316×992×50	1000V DC	15.5	156×156/6×8	25	7.61	30	8.12
	NES48-6-185M	185	-1%~+3%	1316×992×50	1000V DC	15.5	156×156/6×8	24.7	7.5	29.8	8.08
	NES72-5-200M	200	-1%~+3%	1580×808×45	1000V DC	15.5	125×125/6×12	37.26	5.37	45.62	5.66
	NES72-5-195M	195	-1%~+3%	1580×808×45	1000V DC	15.5	125×125/6×12	36.7	5.32	45.4	5.69
	NES72-5-190M	190	-1%~+3%	1580×808×45	1000V DC	15.5	125×125/6×12	36.6	5.2	45.3	5.62
	NES72-5-185M	185	-1%~+3%	1580×808×45	1000V DC	15.5	125×125/6×12	36.5	5.07	45.2	5.4
	NES72-5-180M	180	-1%~+3%	1580×808×45	1000V DC	15.5	125×125/6×12	36.1	4.99	45.1	5.35
	NES36-6-150M	155	-1%~+3%	1482×676×35	1000V DC	12	156×156/4×9	19.14	8.1	24.2	8.64
	NES36-6-150M	150	-1%~+3%	1482×676×35	1000V DC	12	156×156/4× 9	18.82	8.01	24	8.62
	NES36-6-145M	145	-1%~+3%	1482×676×35	1000V DC	12	156×156/4×9	18.7	7.78	23.5	8.2
	NES36-6-140M	140	-1%~+3%	1482×676×35	1000V DC	12	156×156/4×9	18	7.79	23	8.18
	NES36-5-100M	100	-1%~+3%	1195×541×35	715V DC	8	125×125/4×9	18.7	5.35	22.6	5.65
	NES36-5-95M	95	-1%~+3%	1195×541×35	715V DC	8	125×125/4×9	18.6	5.11	22.4	5.61
	NES36-5-90M	90	-1%~+3%	1195×541×35	715V DC	8	125×125/4×9	18.5	4.87	22.3	5.37
POLY	NES72-6-300P	300	-1%~+3%	1956×992×50	1000V DC	27	156×156/6×12	37.8	7.94	45.2	8.51
	NES72-6-295P	295	-1%~+3%	1956×992×50	1000V DC	27	156×156/6×12	37.73	7.82	45	8.48
	NES72-6-290P	290	-1%~+3%	1956×992×50	1000V DC	27	156×156/6×12	37.2	7.8	44.8	8.4
	NES72-6-285P	285	-1%~+3%	1956×992×50	1000V DC	27	156×156/6×12	36.7	7.77	44.6	8.6
	NES72-6-280P	280	-1%~+3%	1956×992×50	1000V DC	27	156×156/6×12	36.7	7.66	44.35	8.2
	NES72-6-275P	275	-1%~+3%	1956×992×50	1000V DC	27	156×156/6×12	36.2	7.61	44.4	8.35
	NES60-6-250P	250	-1%~+3%	1640×992×40	1000V DC	19.5	156×156/6×10	30.8	8.12	37.85	8.65
	NES60-6-245P	245	-1%~+3%	1640×992×40	1000V DC	19.5	156×156/6×10	30.7	8.01	37.68	8.57
	NES60-6-240P	240	-1%~+3%	1640×992×40	1000V DC	19.5	156×156/6×10	30.5	7.87	37.5	8.73
	NES60-6-235P	235	-1%~+3%	1640×992×40	1000V DC	19.5	156×156/6×10	30.3	7.76	37.3	8.24
	NES60-6-230P	230	-1%~+3%	1640×992×40	1000V DC	19.5	156×156/6×10	30	7.67	37	8.18
	NES54-6-225P	225	-1%~+3%	1482×992×40	1000V DC	16.8	156×156/6×9	28.42	7.92	34.13	8.64
	NES54-6-220P	220	-1%~+3%	1482×992×40	1000V DC	16.8	156×156/6×9	27.95	7.88	34.02	8.59
	NES54-6-215P	215	-1%~+3%	1482×992×40	1000V DC	16.8	156×156/6×9	27.68	7.77	33.9	8.48
	NES54-6-210P	210	-1%~+3%	1482×992×40	1000V DC	16.8	156×156/6×9	29.2	7.21	36.4	7.86
	NES48-6-200P	200	-1%~+3%	1316×992×40	1000V DC	15.5	156×156/6×8	25.6	7.82	30.6	8.45
	NES48-6-195P	195	-1%~+3%	1316×992×40	1000V DC	15.5	156×156/6×8	25.4	7.68	30.2	8.34
	NES48-6-190P	190	-1%~+3%	1316×992×40	1000V DC	15.5	156×156/6×8	24.96	7.63	30	8.12
	NES48-6-185P	185	-1%~+3%	1316×992×40	1000V DC	15.5	156×156/6×8	24.7	7.5	29.8	8.08
	NES36-6-150P	150	-1%~+3%	1482×676×35	1000V DC	12	156×156/4×9	18.82	8.01	24	8.62
	NES36-6-145P	145	-1%~+3%	1482×676×35	1000V DC	12	156×156/4×9	18.7	7.78	23.5	8.2
	NES36-6-140P	140	-1%~+3%	1482×676×35	1000V DC	12	156×156/4×9	18	7.78	23	8.2

OPERATING TEMPERATURE RANGE-45 ℃ ~+85 ℃

STC: 1000W/M2, 1.5AM, 25 ℃

АКСЕССУАРЫ

НАПОРНЫЕ БАКИ

серия-S 1L
2L
3L

серия-V 5L
8L
12L
18L
24L
35L
50L

серия-VF 18L
24L

серия-VS 8L
12L
18L
24L
50L

серия-H 18L
24L
35L
50L
60L
80L
100L

серия-HS 18L
24L
50L

серия-VL 50L
60L
80L
100L

ФЛАНЦЫ И МЕМБРАНЫ

СИСТЕМА АВТОМАТИЧЕСКОГО УПРАВЛЕНИЯ

VF Тип

H Тип

Регулятор давления

YDS-3B
(PW-01)

YDS-3A
(PW-02)

YDS-2B
(PW-03)

YDS-5A
(PW-04)

YDS-5B
(PW-05)

YDS-9
(PW-06)

Плавающий контроллер

Float Controller Type 1(YDF-1)

Float Controller Type 2(YDF-2)

Float Controller Type 3(YDF-3)

Float Controller Type 4(YDF-4)

Float Controller Type 5(YDF-5)

Автоматический регулятор

YDS-10(YD-01)

YDS-12A

YDS-12B

YDS-13(YD-02)

YDS-15

АКСЕССУАРЫ

Манометры

Гибкие шланги

Обратный клапан (1/2" 3/4" 1" 1.5" 2" 3")

Movable and unmovable filter available on request

Подвижный и неподвижный фильтр доступен по запросу

Латунный соединитель

3-way 4-way 5-way
(7cm 8cm 9cm 11cm)

Периферийное латунное рабочее колесо

1 2 3-A 3-B 4

Латунное рабочее колесо

Рабочее колесо из нержавеющей стали

Пластиковое рабочее колесо

Латунный корпус насоса/кронштейн

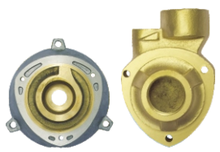

Нержавеющая сталь Корпус насоса / кронштейн

"6" Латунная вставка

"6" Нержавеющая сталь

Корпус насоса с латунной вставкой

Диффузор и трубка Вентури

Струйное сопло

Механическое уплотнение

Подшипник

Клеммная коробка

Крыльчатка охлаждения мотора

Конденсатор

Шланг (1" 3m/5m/7m)

Клеммная колодка

Крышка для YGP-125A

ЛИТЕЙНОЕ ПРОИЗВОДСТВО

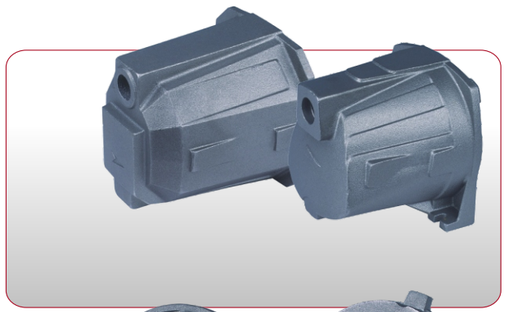

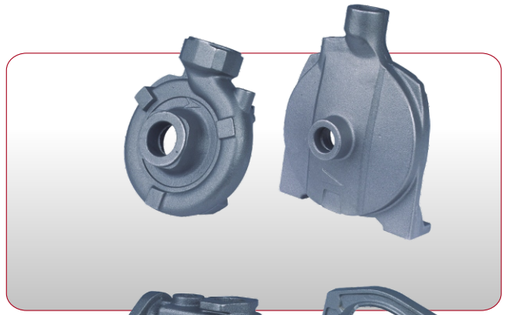

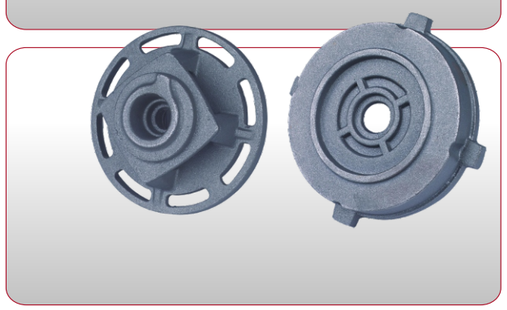

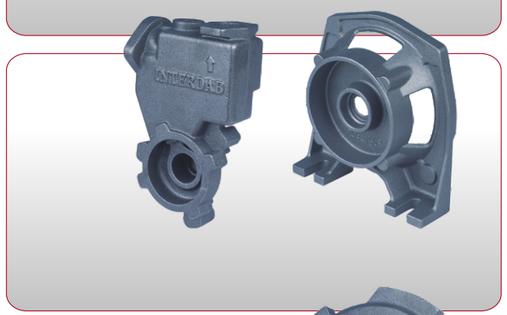

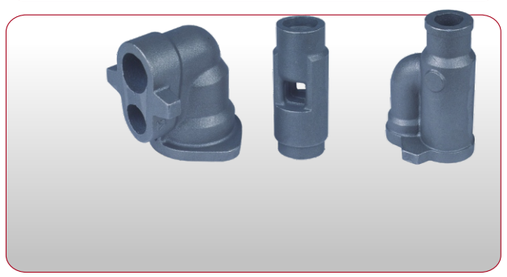

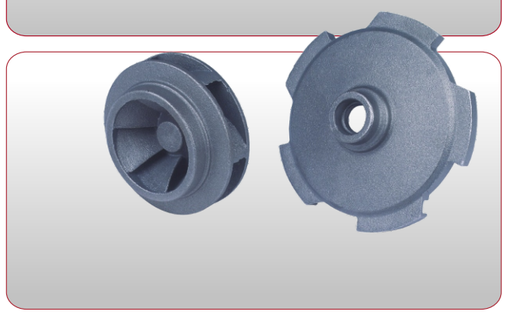

info@tt-ns.kz tt-ns.kz

info@tt-ns.kz tt-ns.kz